設計数量総括表

設計書名：町道立子大熊線改良工事

事業区分：道路新設･改築
工事区分：道路改良

工　種	種　別	細　別	規　　格	単位	前回数量	今回数量	数量増減	摘　　要
道路土工				式		1		
	路体盛土工			式		1		
		路体盛土	B＜2.5m	m3		59.4		
	路床盛土工			式		1		
		路床盛土	4.0m≦B	m3		112.9		
	法面整形工			式		1		
		法面整形(盛土部)		m2		156.4		
	搬入土工			式		1		
		搬入土(不足土)		m3		171.4		
法面工				式		1		
	植生工			式		1		
		植生ｼｰﾄ		m2		86.4		
排水構造物工				式		1		
	作業土工			式		1		
		床掘	小規模	m3		1.8		

設計数量総括表

設計書名：町道立子大熊線改良工事

事業区分：道路新設･改築
工事区分：道路改良

工　種	種　別	細　別	規　　格	単位	前回数量	今回数量	数量増減	摘　　要
		埋戻	小規模　流用土	m3		0.9		
		基面整正		m2		3.5		床掘の施工パッケージに内包
	側溝工			式		1		
		横断溝	300×300	箇所		1.0		
	集水桝･ﾏﾝﾎｰﾙ工			式		1		
		1号集水桝	B800-L800-H1650(平均高)	箇所		1		
構造物撤去工				式		1		
	防護柵撤去工			式		1		
		防護柵撤去(ｶﾞｰﾄﾞﾚｰﾙ)	Gr-C-4E	m		34.0		
	構造物取壊し工			式		1		
		ｺﾝｸﾘｰﾄ構造物取壊し	無筋	m3		4.7		
		舗装版切断	ｱｽﾌｧﾙﾄ，ｔ≦15cm	m		13.6		
		舗装版破砕	ｱｽﾌｧﾙﾄ，ｔ≦10cm	m2		242.6		
	運搬処理工			式		1		

設計数量総括表

設計書名：町道立子大熊線改良工事

事業区分：道路新設･改築
工事区分：道路改良

工　種	種　別	細　別	規　　格	単位	前回数量	今回数量	数量増減	摘　　要
		殻運搬	無筋ｺﾝｸﾘｰﾄ殻	m3		4.7		
		殻処分	大協組	t		11.0		
		殻運搬	ｱｽﾌｧﾙﾄ殻	m3		9.7		
		殻処分	きのえ	t		22.8		
舗装工				式		1		
	ｱｽﾌｧﾙﾄ舗装工			式		1		
		下層路盤(車道・路肩部)	ｸﾗｯｼｬｰﾗﾝ(RC-30)，t=10cm	m2		197.5		
		上層路盤(車道・路肩部)	粒調砕石(M-30)，t=10cm	m2		267.9		
		表層(車道・路肩部)	再生密粒度ｱｽｺﾝ，t=4cm	m2		317.8		
		As安定処理	As安定　平均t=5cm	m2		70.6		
		上層レベリング	M-30　平均t=7cm	m2		54.9		
防護柵工				式		1		
	路側防護柵工			式		1		
		ｶﾞｰﾄﾞﾚｰﾙ	Gr-C-4E	m		159.3		新設:125.3m 既設流用：34.0m

設計数量総括表

設計書名：町道立子大熊線改良工事

事業区分：道路新設･改築
工事区分：道路改良

工　種	種　別	細　別	規　　格	単位	前回数量	今回数量	数量増減	摘　　要
区画線工				式		1		
	区画線工			式		1		
		ﾍﾟｲﾝﾄ式区画線	加熱式，実線，白色，W=15cm	m		141.0		
		溶融式区画線	破線,白色,W=15cm	m		11.3		@1.0m
		溶融式区画線	文字,白色,W=15cm換算	m		18.6		
道路付属施設工				式		1		
	道路付属物工			式		1		
		視線誘導標	土中建込用，両面反射	本		3		
		視線誘導標	防護柵取付用，両面反射	本		26		
		路肩保護ｺﾝｸﾘｰﾄ	PS1	m		30.2		
		水路兼用路肩保護ｺﾝｸﾘｰﾄ	WP1	m		49.0		うち路肩ブロック3個は支給品 購入品：L=47.5m 支給品：L=1.5m

道路土工

道路土工 数量総括表

設計書名：町道立子大熊線改良工事

事業区分：道路新設･改築
工事区分：道路改良

工　種	種　別	細　別	規　　格	単位	前回数量	今回数量	数量増減	摘　　要
道路土工				式		1		
	路体盛土工			式		1		
		路体盛土	B＜2.5m	m3		59.4		
	路床盛土工			式		1		
		路床盛土	4.0m≦B	m3		112.9		
	法面整形工			式		1		
		法面整形(盛土部)		m2		156.4		
	搬入土工			式		1		
		搬入土(不足土)	残土集計表参照	m3		171.4		

数量集計表

種　別：路体盛土工
規　格：

細　別	規　格	単位	路体盛土工						合　計	摘　要
路体盛土	B＜2.5m	m3	59.4						59.4	

平均断面体積計算表

種　　別：路体盛土工
ブロック：路体盛土工
区　　分：
細　　別：路体盛土
規　　格：B＜2.5m

測　点	距 離(m)	路体盛土(B＜2.5m)：B1			摘　要
		断面積(m2)	平均断面積(m2)	体 積(m3)	
1No.1+10.00	－	0.0	－	－	1号取付道
1No.2	10.0	1.3	0.65	6.5	
1SP.1	5.0	0.0	0.65	3.3	
1EC.1	15.0	2.3	1.15	17.3	
1NO.4	20.0	0.6	1.45	29.0	
1NO.4+5.5	5.5	0.6	0.60	3.3	1NO.4と同断面
小　　計	55.5			59.4	
合　　計	55.5			59.4	

一般計算書

種　　別：路体盛土工
ブロック：路体盛土工
区　　分：

細別／規格	算　　式　／　　図	数　量
路体盛土 B＜2.5m	1号取付道 59.4	 59.4　m3

数量集計表

種　別：路床盛土工
規　格：

細　別	規　格	単位	路床盛土工						合　計	摘　要
路床盛土	4.0m≦B 購入土	m3	112.9						112.9	

平均断面体積計算表

種　　別：路床盛土工
ブロック：路床盛土工
区　　分：
細　　別：路床盛土
規　　格：4.0m≦B 購入土

測　点	距 離(m)	路床盛土(4.0m≦B)：B6			摘　要
		断面積(m2)	平均断面積(m2)	体 積(m3)	
1No.2	－	0.0	－	－	1号取付道
1SP.1	5.0	0.1	0.05	0.3	
1EC.1	15.0	3.4	1.75	26.3	
1NO.4	20.0	4.1	3.75	75.0	
1NO.4+5.5	5.5	0.0	2.05	11.3	
小　　計	45.5			112.9	
合　　計	45.5			112.9	

一般計算書

種　　別：路床盛土工
ブロック：路床盛土工
区　　分：

細別／規格	算　　式　／　　図	数　量
路床盛土 4.0m≦B 購入土	1号取付道 112.9	 112.9　m3

数量集計表

種　別：法面整形工
規　格：

細　別	規　格	単位	法面整形工						合　計	摘　要
法面整形(盛土部)		m2	156.4						156.4	

平均法長面積計算表

種　　別：法面整形工
ブロック：法面整形工
区　　分：
細　　別：法面整形(盛土部)
規　　格：

測　点	距 離(m)	法面整形(盛土部)左側：SL1			摘　要
		法 長(m)	平均法長(m)	面 積(m2)	
1No.1+10.00	－	0.0	－	－	1号取付道
1No.2	10.0	1.1	0.55	5.5	
1SP.1	5.0	0.0	0.55	2.8	
1EC.1	15.0	3.8	1.90	28.5	
1NO.4	20.0	1.0	2.40	48.0	
1NO.4+5.5	5.5	1.0	1.00	5.5	1NO.4と同断面
小　　計	55.5			90.3	
合　　計	55.5			90.3	

法面整形数量根拠図（1）

法面整形(盛土部)　　S=1:500

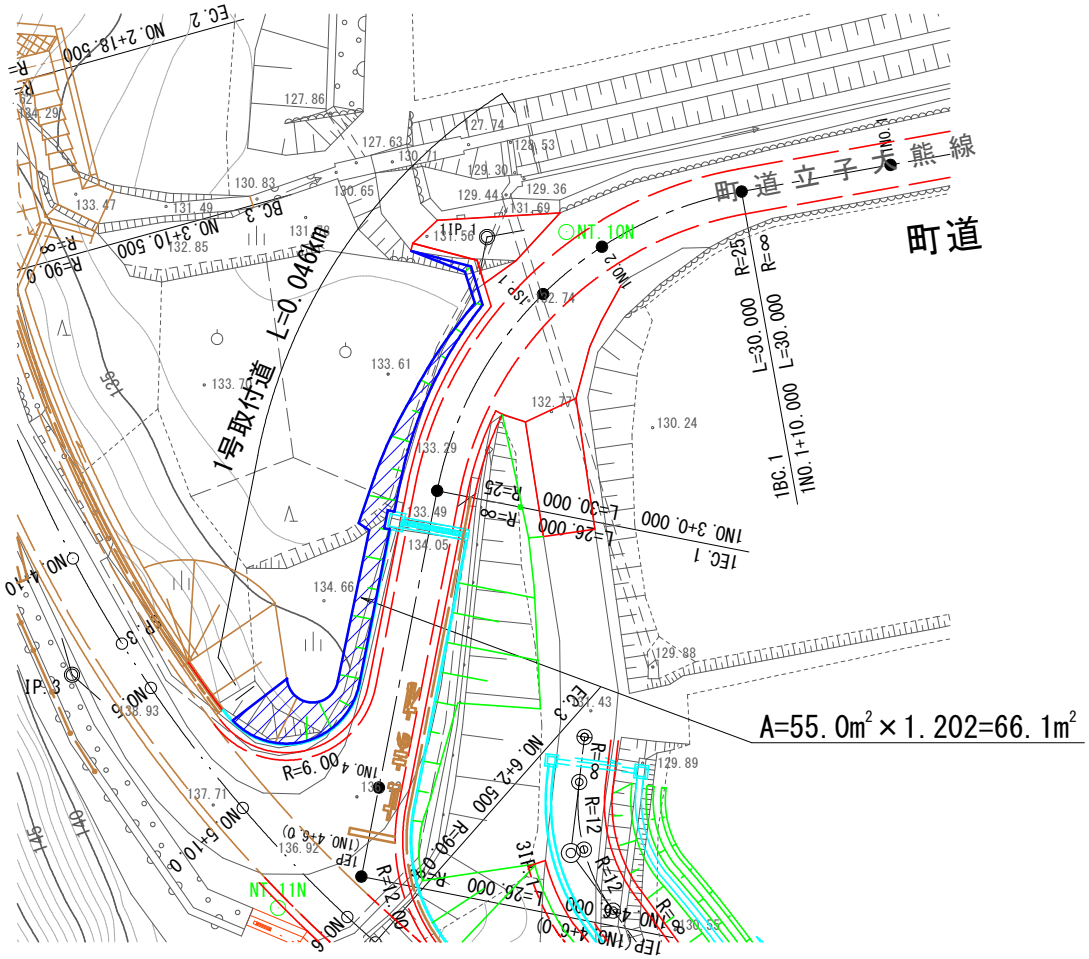

・法面整形(盛土部)

A＝66.1m²

一般計算書

種　　別：法面整形工
ブロック：法面整形工
区　　分：

細別／規格	算　　式　／　　図	数　量
法面整形(盛土部)	1号取付道(左側)+ 根拠図(1) 90.3+66.1=156.4	156.4　m2

数量集計表

種　別：搬入土工
規　格：

細　別	規　格	単位	搬入土工						合　計	摘　要
搬入土(不足土)		m3	171.4						171.4	

残土集計表

設計書名：町道立子大熊線改良工事

事業区分：道路新設･改築

工事区分：道路改良

工　種	種　別	細　別	項　目	規　格	単位	総括表数量	作業区分		掘削		床堀	路体盛土	路床盛土	埋戻し	備　考
							調達区分					購入土	購入土		
							土量変化率	使用率	砂質土及び砂	粘性土	砂質土及び砂	砂質土及び砂	砂質土及び砂	砂質土及び砂	
道路土工															
	路体盛土工														
		路体盛土		B＜2.5m	m3	59.4	1.000	1				59.4			
	路床盛土工														
		路床盛土		4.0m≦B 購入土	m3	112.9	1.000	1					112.9		
排水構造物工															
	作業土工														
		床掘		小規模	m3	1.8	1.000	1			1.8				
		埋戻			m3	0.9	1.000	1						0.9	
小　　計（砂質土及び砂）											1.8	59.4	112.9	0.9	（不足土合計） 171.4
小　　計（粘性土）										0.0					0.0

一般計算書

種　　別：搬入土工
ブロック：搬入土工
区　　分：

細別／規格	算　　式　／　　図	数　量
搬入土(不足土)	残土集計表より	171.4　m3

法面工

法面工 数量総括表

設計書名：町道立子大熊線改良工事

事業区分：道路新設･改築
工事区分：道路改良

工　種	種　別	細　別	規　　格	単位	前回数量	今回数量	数量増減	摘　　要
法面工				式		1		
	植生工			式		1		
		植生ｼｰﾄ		m2		86.4		

数量集計表

種　別：植生工
規　格：

細　別	規　格	単位	植生工						合　計	摘　要
植生ｼｰﾄ		m2	86.4						86.4	

平均法長面積計算表

種　　別：植生工
ブロック：植生工
区　　分：
細　　別：植生ｼｰﾄ
規　　格：

測　点	距 離(m)	植生ｼｰﾄ(左側)：L1			摘　要
		法 長(m)	平均法長(m)	面 積(m2)	
1No.1+10.00	－	0.0	－	－	1号取付道
1No.2	10.0	1.1	0.55	5.5	
1SP.1	5.0	0.0	0.55	2.8	
1EC.1	15.0	2.8	1.40	21.0	
1NO.4	20.0	0.0	1.40	28.0	
小　　計	50.0			57.3	
合　　計	50.0			57.3	

植生工数量根拠図（1）

（植生シート）　　S=1:500

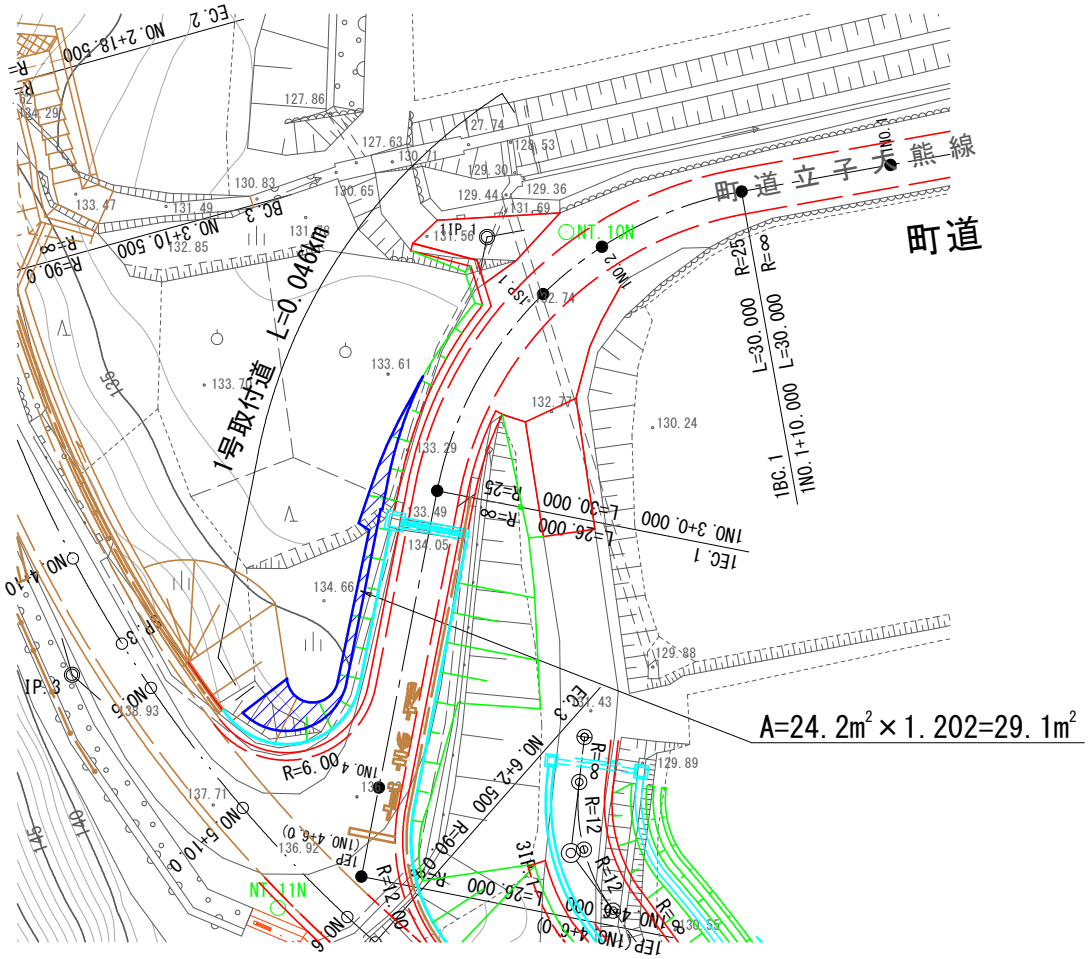

・植生シート

A＝29.1m²

一般計算書

種　　別：植生工
ブロック：植生工
区　　分：

細別／規格	算　　式　／　　図	数　量
植生ｼｰﾄ	1号取付道(左側) + 根拠図(1) 57.3+29.1=86.4	86.4　m2

排水構造物工

排水構造物工 数量総括表

設計書名：町道立子大熊線改良工事

事業区分：道路新設･改築
工事区分：道路改良

工　種	種　別	細　別	規　　格	単位	前回数量	今回数量	数量増減	摘　　要
排水構造物工				式		1		
	作業土工			式		1		
		床掘	小規模	m3		1.8		
		埋戻	小規模　流用土	m3		0.9		
		基面整正		m2		3.5		床掘の施工パッケージに内包
	側溝工			式		1		
		横断溝	300×300	箇所		1.0		
	集水桝･ﾏﾝﾎｰﾙ工			式		1		
		1号集水桝	B800-L800-H1650(平均高)	箇所		1		

排水構造物工作業土工根拠図

1：20

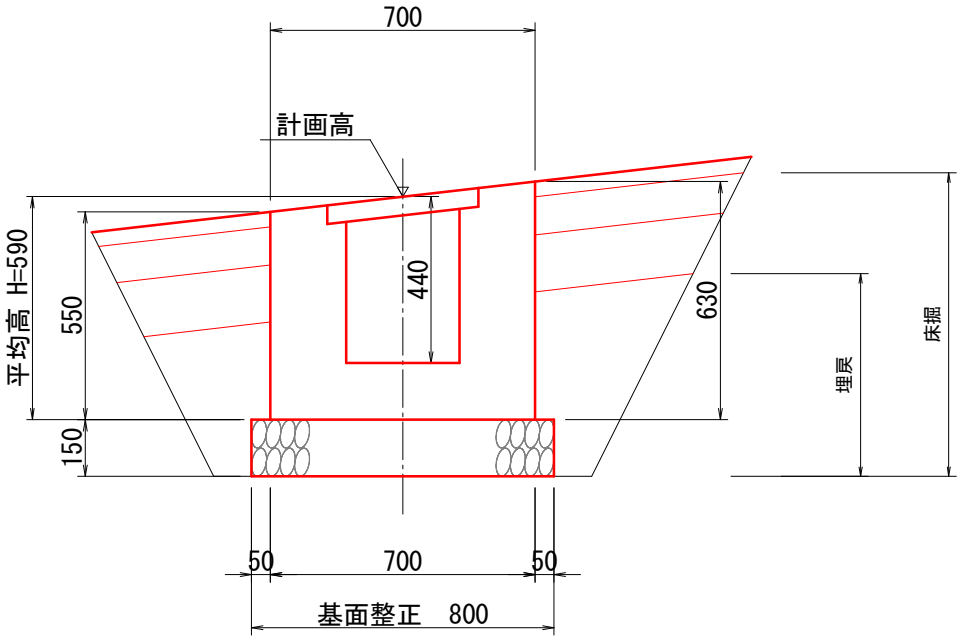

床掘り(土砂)	V1＝0.4*4.4m＝1.76m^3
埋戻し(D)	V2＝0.2*4.4m＝0.88m^3
基面整正	A1＝0.8*4.4m＝3.52m^2

数量集計表

種　別：側溝工
規　格：

細　別	規　格	単位	側溝工						合　計	摘　要
横断溝	300×300	箇所	1.0						1.0	

数量調書

種　　別：側溝工
ブロック：側溝工
区　　分：
細　　別：横断溝
規　　格：300×300

単　位：箇所

測　　点	数 量	摘　　要
NO.5+0.3～NO.5+4.0	1.0	左側(1号取付道路部)　L=4.4m
小　　計	1.0	
合　　計	1.0	

単位数量計算書

細　　別：横断溝
規　　格：300×300　　1.0　箇所当り

略　図

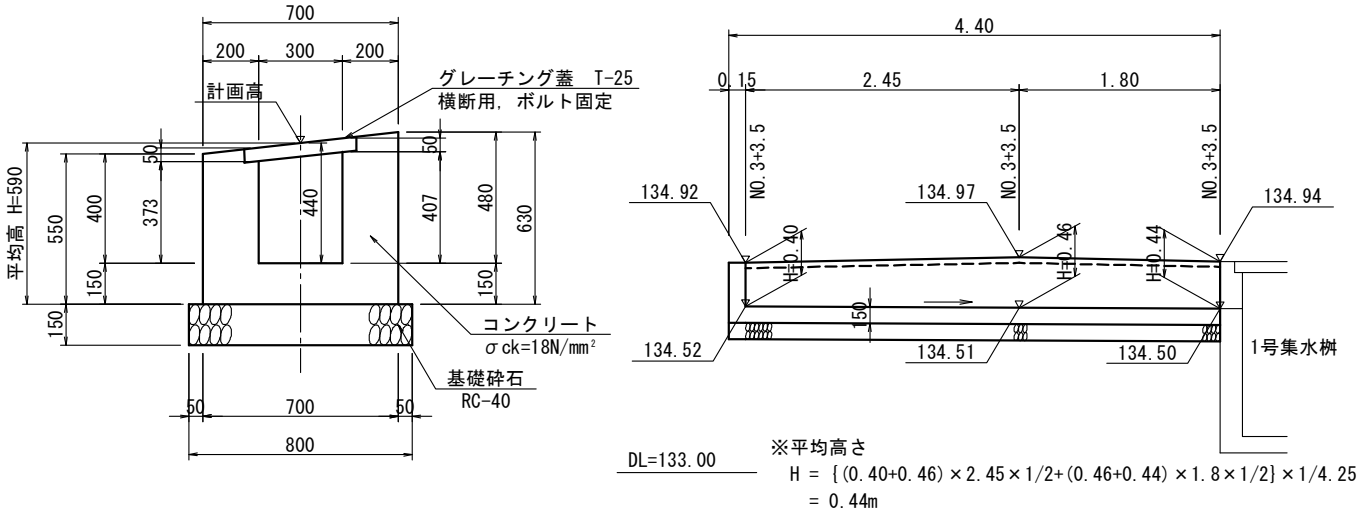

材料／規格	算　　式	数　量
コンクリート σck=18N/mm2	{1/2×(0.55+0.63)×0.70-1/2×(0.373+0.407)×0.30-0.05×0.40}×4.40+0.40×0.30×0.15=1.232	1.232 m3
型枠	(0.55+0.573+0.607+0.63)×4.40+0.40×0.30×2=10.624	10.624 m2
基礎砕石 RC-40，t=15cm	0.80×4.40=3.520	3.520 m2
ｸﾞﾚｰﾁﾝｸﾞ蓋 T-25　横断用，B300，ボルト固定，L=995	L=4.25m	4.3　枚

数量集計表

種　別：集水桝・ﾏﾝﾎｰﾙ工
規　格：

細　別	規　格	単位	集水桝・ﾏﾝﾎｰﾙ工						合　計	摘　要
1号集水桝	B800-L800-H1650(平均高)	箇所	1						1	

数量調書

種　　別：集水桝･ﾏﾝﾎｰﾙ工
ブロック：集水桝･ﾏﾝﾎｰﾙ工
区　　分：
細　　別：1号集水桝
規　　格：B800-L800-H1650(平均高)　　単　位：箇所

測　　点	数 量	摘　　要
NO.5　付近	1.0	左側(1号取付道路部)
小　　計	1.0	
合　　計	1.0	

単位数量計算書

細　　別：1号集水桝
規　　格：B800-L800-H1650(平均高)　　1.0　箇所当り

略　図

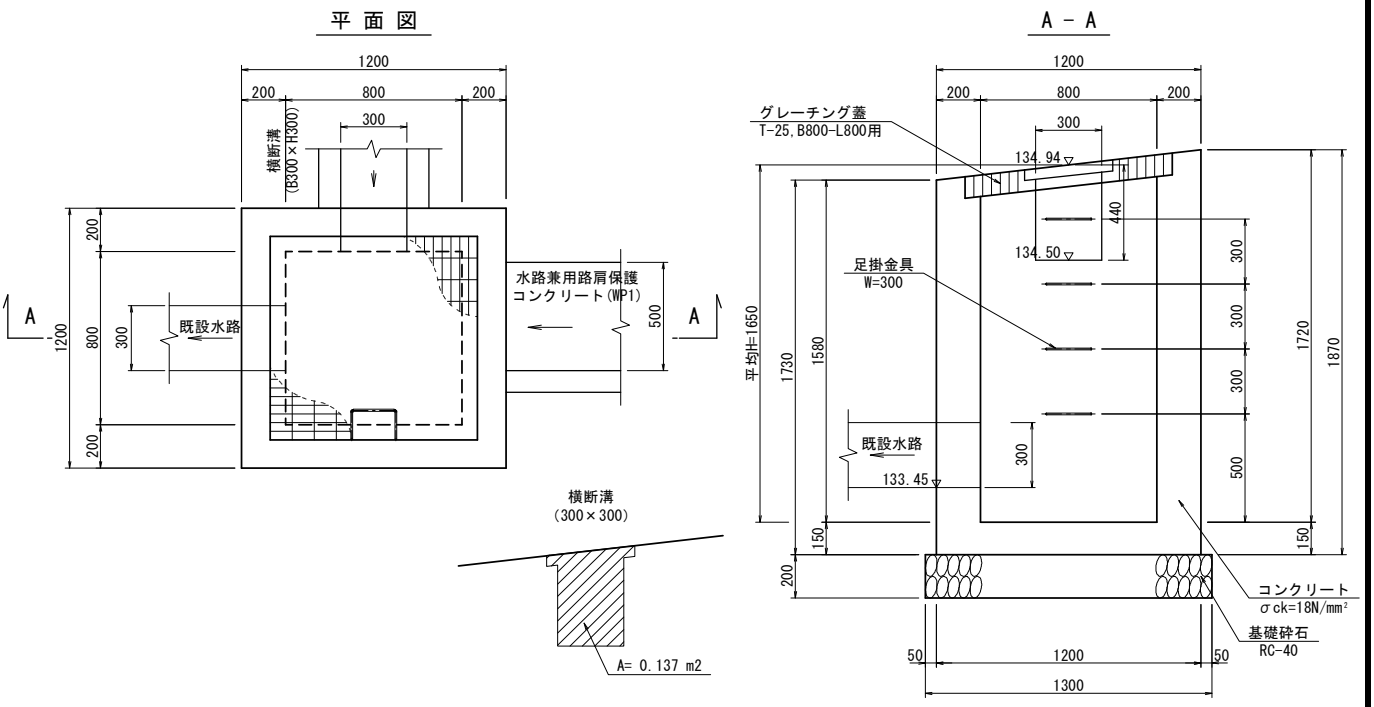

材料／規格	算　　式	数　量
コンクリート σck=18N/mm2	1.20×1.20×1.80-0.80×0.80×1.65-0.137×0.20-0.30×0.30×0.20=1.491	1.491 m3
型枠	1.20×1.80×4+0.80×1.80×4=14.400	14.400 m2
基礎砕石 RC-40, t=20cm	1.30×1.30=1.690	1.690 m2
集水桝蓋 ｸﾞﾚｰﾁﾝｸﾞ蓋, T-25, B800-L800用		1.0　枚
足掛金具 W=0.30m		4.0　個

構造物撤去工

構造物撤去工 数量総括表

設計書名：町道立子大熊線改良工事

事業区分：道路新設･改築
工事区分：道路改良

工　種	種　別	細　別	規　　格	単位	前回数量	今回数量	数量増減	摘　　要
構造物撤去工				式		1		
	防護柵撤去工			式		1		
		防護柵撤去(ｶﾞｰﾄﾞﾚｰﾙ)	Gr-C-4E	m		34.0		
	構造物取壊し工			式		1		
		ｺﾝｸﾘｰﾄ構造物取壊し	無筋	m3		4.7		
		舗装版切断	ｱｽﾌｧﾙﾄ，ｔ≦15cm	m		13.6		
		舗装版破砕	ｱｽﾌｧﾙﾄ，ｔ≦10cm	m2		242.6		
	運搬処理工			式		1		
		殻運搬	無筋ｺﾝｸﾘｰﾄ殻	m3		4.7		
		殻運搬	ｱｽﾌｧﾙﾄ殻	m3		9.7		

数量集計表

種　別：防護柵撤去工
規　格：

細　別	規　格	単位	防護柵撤去工						合　計	摘　要
防護柵撤去(ｶﾞｰﾄﾞﾚｰﾙ)	Gr-C-4E	m	34.0						34.0	

防護柵撤去数量根拠図

ガードレール(土中用)　　S=1:500

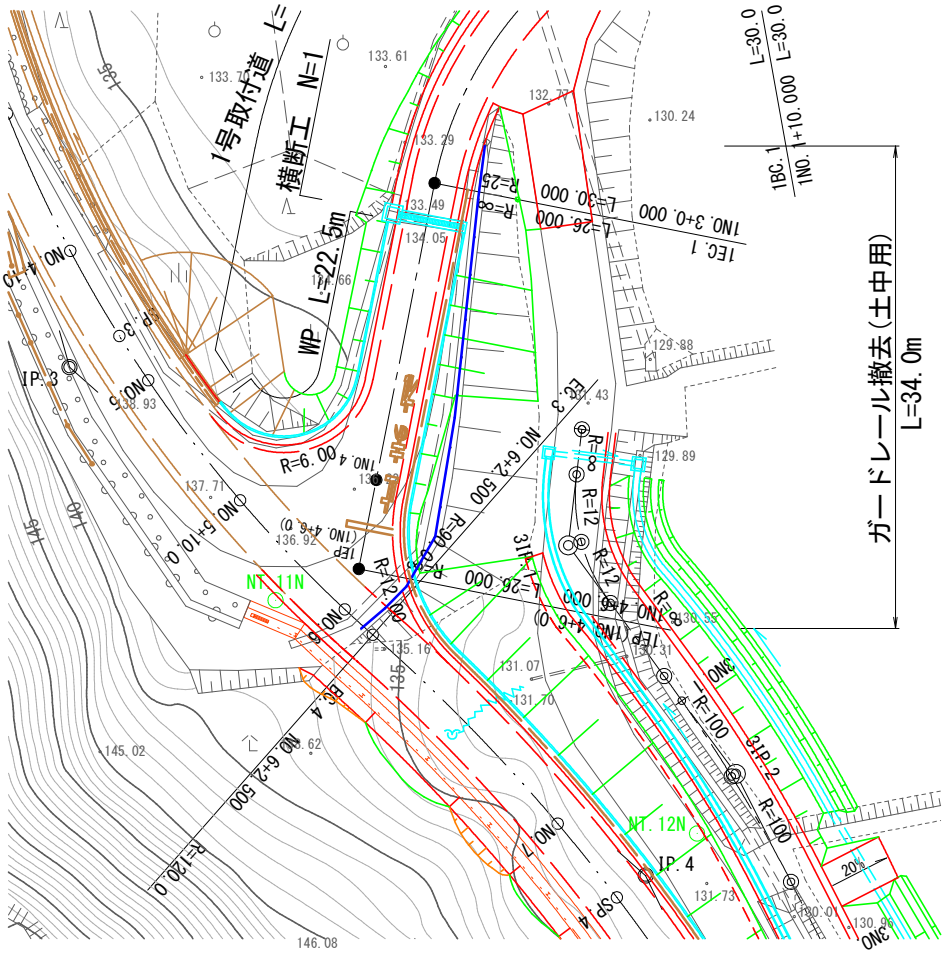

・ガードレール撤去(土中用)

L＝34.0m

一般計算書

種　　別：防護柵撤去工
ブロック：防護柵撤去工
区　　分：

細別／規格	算　　式　／　　図	数　量
防護柵撤去(ｶﾞｰﾄﾞﾚｰﾙ) Gr-C-4E	防護柵撤去数量根拠図より	34.0　m

数量集計表

種　別：構造物取壊し工
規　格：

細　別	規　格	単位	構造物取壊し工						合　計	摘　要
ｺﾝｸﾘｰﾄ構造物取壊し	無筋	m3	4.7						4.7	
舗装版切断	ｱｽﾌｧﾙﾄ，t≦15cm	m	13.6						13.6	
舗装版破砕	ｱｽﾌｧﾙﾄ，t≦10cm	m2	242.6						242.6	

コンクリート構造物取壊し数量根拠図(1)

(無筋)

S=1:500

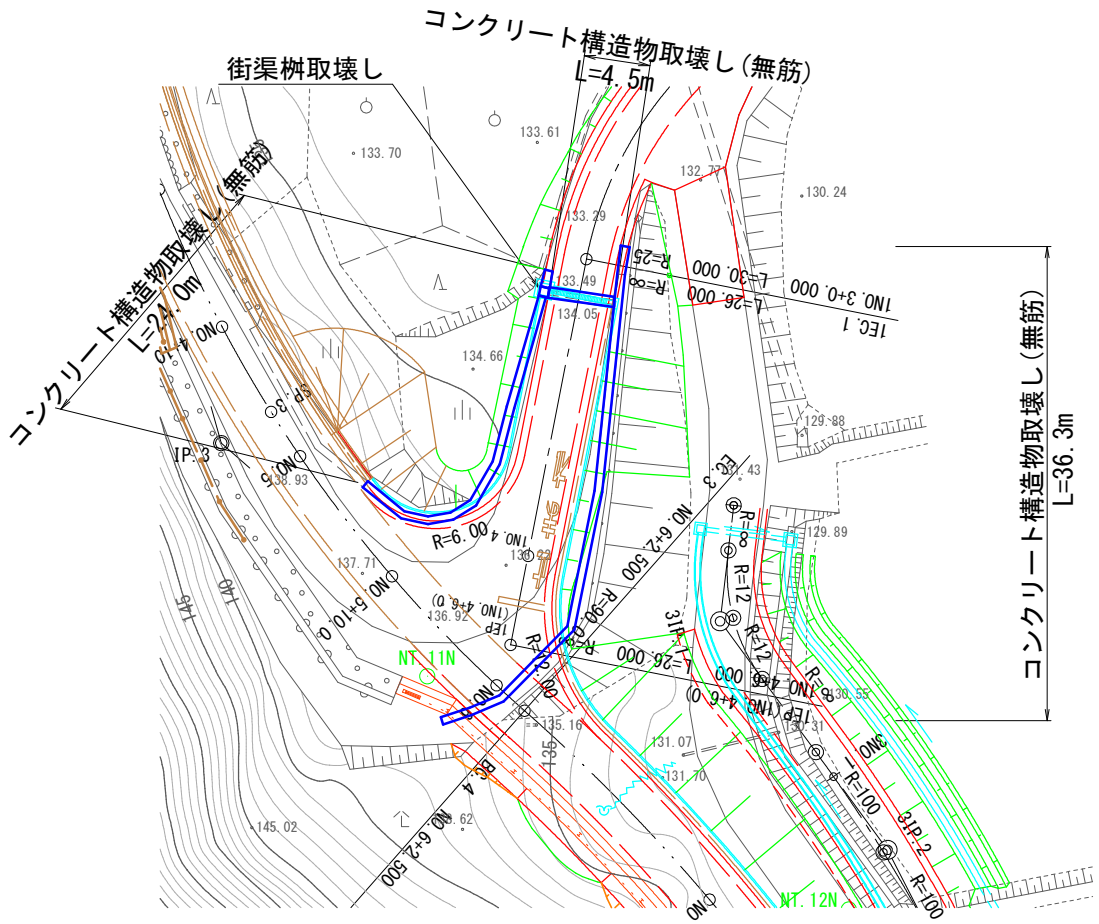

取壊し断面

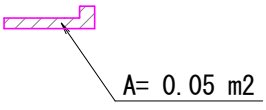

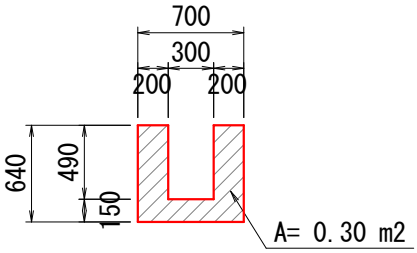

・コンクリート構造物取壊し(無筋)

V＝0.05×(24.0+36.3)＝3.02m3

・コンクリート構造物取壊し(無筋)

V＝0.30×4.5＝1.35m3

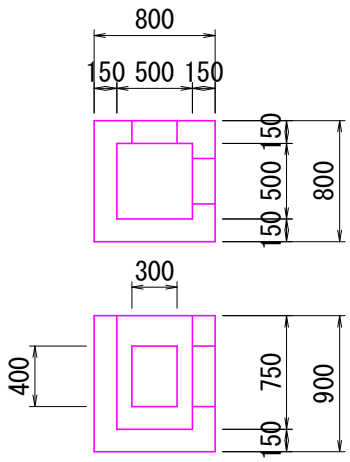

・コンクリート構造物取壊し(無筋)

V＝0.35m3

0.80×0.80×0.90−(0.50×0.50×0.75+0.30×0.40×0.15×2)=0.35m3

一般計算書

種　　別：構造物取壊し工
ブロック：構造物取壊し工
区　　分：

細別／規格	算　　式　／　　図	数　量
ｺﾝｸﾘｰﾄ構造物取壊し	コンクリート構造物取壊し数量根拠図より	
無筋	3.02+1.35+0.35=4.72	4.7　m3

舗装版切断･破砕数量根拠図（1）

S=1:500

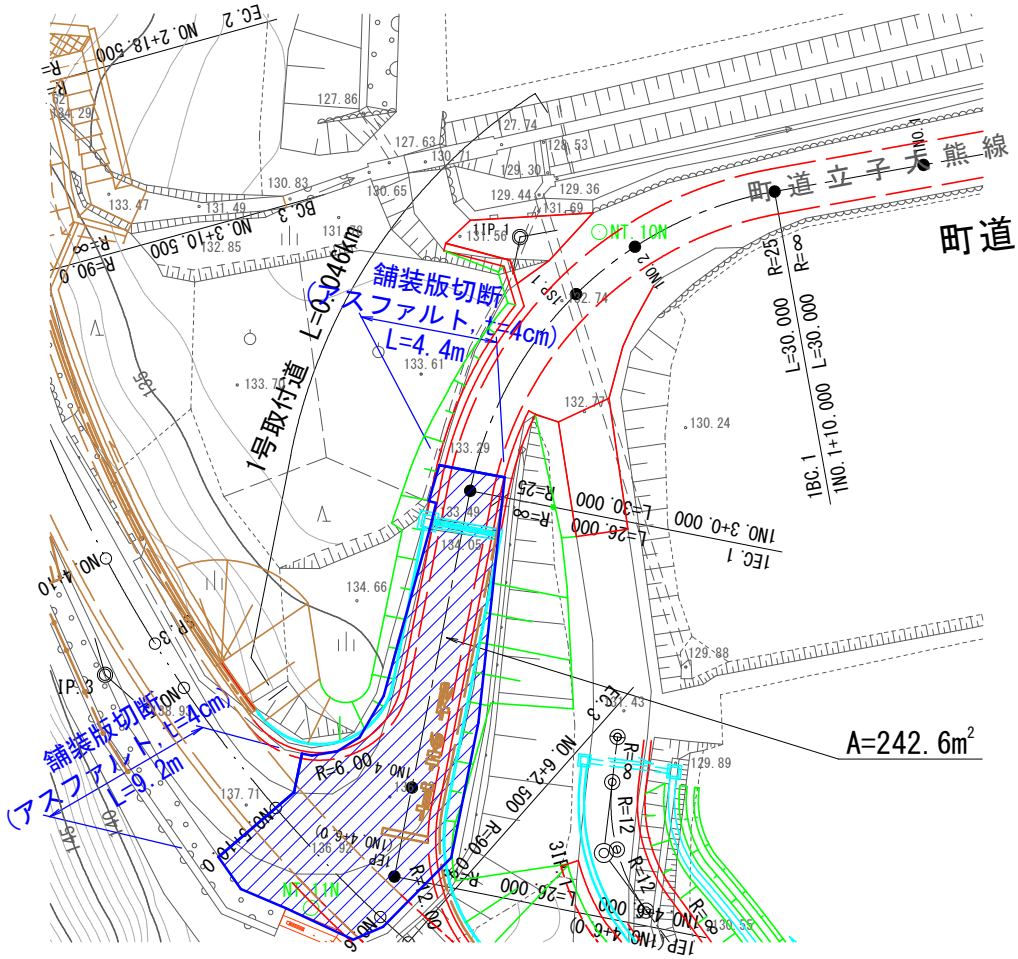

・舗装版切断(アスファルト, t=4cm)

L＝9.2+4.4＝13.6m

・舗装版破砕(アスファルト, t=4cm)

A＝242.6m²

一般計算書

種　　別：構造物取壊し工
ブロック：構造物取壊し工
区　　分：

細別／規格	算　　式　／　　図	数　量
舗装版切断 ｱｽﾌｧﾙﾄ，ｔ≦15cm	舗装版切断･破砕数量根拠図より 13.6	13.6　m
舗装版破砕 ｱｽﾌｧﾙﾄ，ｔ≦10cm	舗装版切断･破砕数量根拠図より 242.6	242.6　m2

数量集計表

種　別：運搬処理工
規　格：

細　別	規　格	単位	運搬処理工						合　計	摘　要
殻運搬	無筋ｺﾝｸﾘｰﾄ殻	m3	4.7						4.7	
	ｱｽﾌｧﾙﾄ殻	m3	9.7						9.7	

一般計算書

種　　別：運搬処理工
ブロック：運搬処理工
区　　分：

細別／規格	算　　式　／　　図	数　量
殻運搬 無筋ｺﾝｸﾘｰﾄ殻	ｺﾝｸﾘｰﾄ構造物取壊し工より 参考質量　W=4.7×2.35=11.05t	4.7　m3
殻運搬 ｱｽﾌｧﾙﾄ殻	舗装版破砕数量計算書より 242.6×0.04=9.7m3 参考質量　W=9.7×2.35=22.79t	9.7　m3

舗装

舗装工

舗装工 数量総括表

設計書名：町道立子大熊線改良工事

事業区分：道路新設･改築
工事区分：道路改良

工　種	種　別	細　別	規　　格	単位	前回数量	今回数量	数量増減	摘　　要
舗装工				式		1		
	ｱｽﾌｧﾙﾄ舗装工			式		1		
		下層路盤(車道・路肩部)	ｸﾗｯｼｬｰﾗﾝ(RC-30)，t=10cm	m2		197.5		
		上層路盤(車道・路肩部)	粒調砕石(M-30)，t=10cm	m2		267.9		
		表層(車道・路肩部)	再生密粒度ｱｽｺﾝ，t=4cm	m2		317.8		
		As安定処理	As安定　平均t=5cm	m2		70.6		
		上層レベリング	M-30　平均t=7cm	m2		54.9		

数量集計表

種　別：ｱｽﾌｧﾙﾄ舗装工
規　格：

細　別	規　格	単位	ｱｽﾌｧﾙﾄ舗装工						合　計	摘　要
下層路盤(車道・路肩部)	ｸﾗｯｼｬｰﾗﾝ(RC-30)，t=10cm	m2	197.5						197.5	
上層路盤(車道・路肩部)	粒調砕石(M-30)，t=10cm	m2	267.9						267.9	
表層(車道・路肩部)	再生密粒度ｱｽｺﾝ，t=4cm	m2	317.8						317.8	
As安定処理	As安定　平均t=5cm	m2	70.6						70.6	
上層レベリング	M-30　平均t=7cm	m2	54.9						54.9	

平均幅員面積計算表

種　　別：ｱｽﾌｧﾙﾄ舗装工
ブロック：ｱｽﾌｧﾙﾄ舗装工
区　　分：
細　　別：下層路盤(車道・路肩部)
規　　格：ｸﾗｯｼｬｰﾗﾝ(RC-30)，t=10cm

測　点	距 離(m)	下層路盤：W3			摘　要
		幅(m)	平均幅(m)	面 積(m2)	
1NO.2	－	0.00	－	－	1号取付道
1SP.1	5.0	3.53	1.765	8.8	
1EC.1	15.0	4.20	3.865	58.0	
1NO.3+15.00	15.0	4.20	4.200	63.0	1EC.1と同断面
1NO.4	5.0	10.39	7.295	36.5	
1EP	6.0	0.00	5.195	31.2	
小　　計	46.0			197.5	
合　　計	46.0			197.5	

舗装版切断･破砕数量根拠図（1）

S=1:500

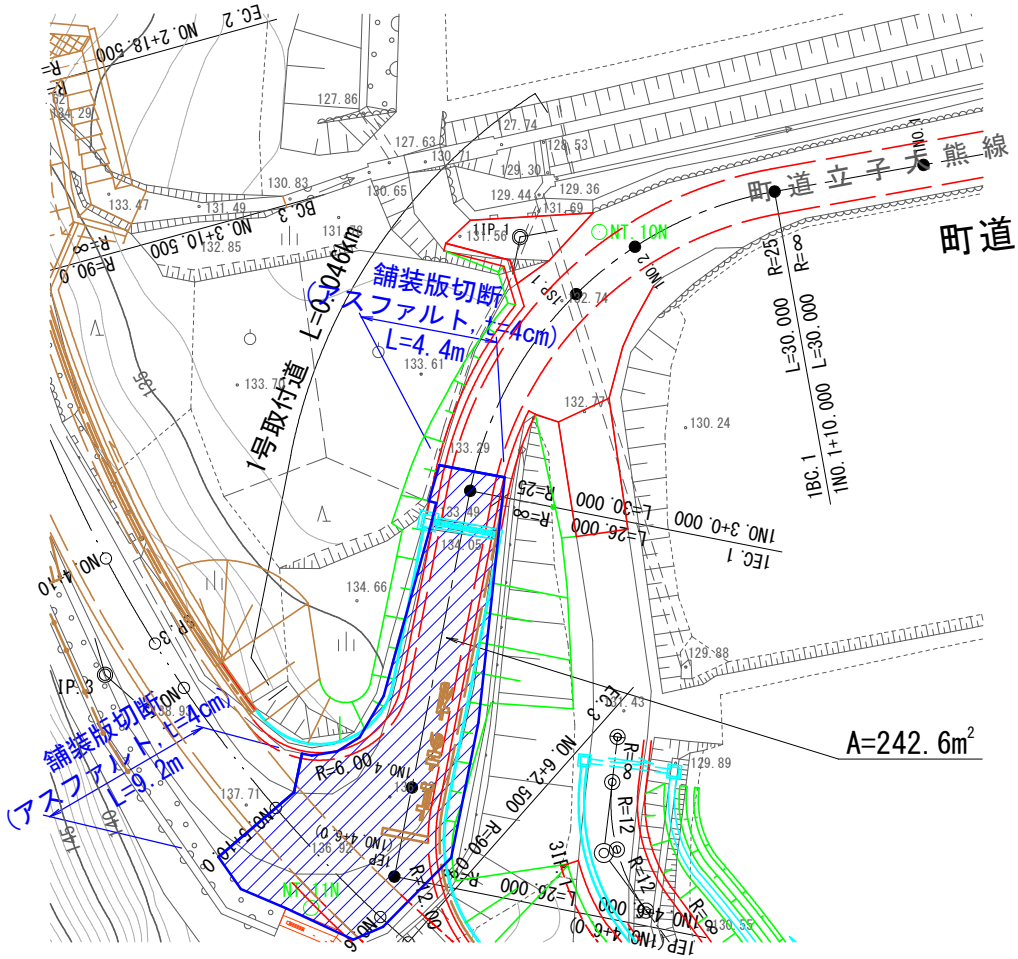

・舗装版切断(アスファルト, t=4cm)

L＝9.2+4.4＝13.6m

・舗装版破砕(アスファルト, t=4cm)

A＝242.6m²

一般計算書

種　　別：ｱｽﾌｧﾙﾄ舗装工
ブロック：ｱｽﾌｧﾙﾄ舗装工
区　　分：

細別／規格	算　　式　／　　図	数　量
下層路盤(車道・路肩部) ｸﾗｯｼｬｰﾗﾝ(RC-30), t=10cm	1号取付道 197.5	 197.5　m2

平均幅員面積計算表

種　　別：ｱｽﾌｧﾙﾄ舗装工
ブロック：ｱｽﾌｧﾙﾄ舗装工
区　　分：
細　　別：上層路盤(車道・路肩部)
規　　格：粒調砕石(M-30)，t=10cm

測　点	距 離(m)	上層路盤：W2			摘　要
		幅(m)	平均幅(m)	面 積(m2)	
1NO.2	－	0.00	－	－	1号取付道
1SP.1	5.0	7.92	3.960	19.8	
1EC.1	15.0	4.20	6.060	90.9	
1NO.3+15.00	15.0	4.20	4.200	63.0	1EC.1と同断面
1NO.4	5.0	10.39	7.295	36.5	
1EP	6.0	5.31	7.850	47.1	
1EP+4.0	4.0	0.00	2.655	10.6	
小　　計	50.0			267.9	
合　　計	50.0			267.9	

一般計算書

種　　別：ｱｽﾌｧﾙﾄ舗装工
ブロック：ｱｽﾌｧﾙﾄ舗装工
区　　分：

細別／規格	算　　式　／　　図	数　量
上層路盤(車道・路肩部) 粒調砕石(M-30), t=10cm	本線 + 1号取付道 + 2号取付道 + 3号取付道 + 舗装工数量根拠図 267.9	 267.9　m2

平均幅員面積計算表

種　　別：ｱｽﾌｧﾙﾄ舗装工
ブロック：ｱｽﾌｧﾙﾄ舗装工
区　　分：
細　　別：表層(車道・路肩部)
規　　格：再生密粒度ｱｽｺﾝ, t=4cm

測　点	距 離(m)	表層：W1			摘　要
		幅(m)	平均幅(m)	面 積(m2)	
1NO.1+15.0	－	0.00	－	－	1号取付道
1NO.2	5.0	5.75	2.875	14.4	
1SP.1	5.0	10.64	8.195	41.0	
1EC.1	15.0	4.00	7.320	109.8	
1NO.3+15.00	15.0	4.00	4.000	60.0	1EC.1と同断面
1NO.4	5.0	10.29	7.145	35.7	
1EP	6.0	5.21	7.750	46.5	
1EP+4.0	4.0	0.00	2.605	10.4	
小　　計	55.0			317.8	
合　　計	55.0			317.8	

一般計算書

種　　別：ｱｽﾌｧﾙﾄ舗装工
ブロック：ｱｽﾌｧﾙﾄ舗装工
区　　分：

細別／規格	算　　式　／　　図	数　量
表層(車道・路肩部) 再生密粒度ｱｽｺﾝ, t=4cm	1号取付道 舗装工数量根拠図 317.8	 317.8　m2

平均幅員面積計算表

種　　別：ｱｽﾌｧﾙﾄ舗装工
ブロック：ｱｽﾌｧﾙﾄ舗装工
区　　分：
細　　別：As安定処理
規　　格：As安定　平均t=5cm

測　点	距 離(m)	面積			体積			摘　要
		幅(m)	平均幅(m)	面 積(m2)	断面(m2)	平均断面(m2)	立 積(m3)	
1NO.1+10.0	－	0.00	－	－	0.00	－	－	1号取付道
1NO.2	10.0	5.73	2.865	28.7	0.28	0.140	1.4	
1SP.1	5.0	2.39	4.060	20.3	0.12	0.200	1.0	
1NO.2+14.0	9.0	2.39	2.390	21.5	0.12	0.120	1.1	1SP.1と同断面
小　　計	24.0			70.5			3.5	
1NO.4+5.0		0.14	－	－	0.01	－	－	1EPと同断面
1EP	1.0	0.14	0.140	0.1	0.01	0.010	0.0	
小　　計	1.0			0.1			0.0	
合　　計	25.0			70.6			3.5	

平均厚さ計算書

名　称	算　　式	数　量(m)
As安定処理	t ＝3.5/70.6	0.05

一般計算書

種　　別：ｱｽﾌｧﾙﾄ舗装工
ブロック：ｱｽﾌｧﾙﾄ舗装工
区　　分：

細別／規格	算　　式　／　　図	数　量
As安定処理 As安定　平均t=5cm		70.6　m2

平均幅員面積計算表

種　　別：ｱｽﾌｧﾙﾄ舗装工
ブロック：ｱｽﾌｧﾙﾄ舗装工
区　　分：
細　　別：上層レベリング
規　　格：M-30　平均t=7cm

測　点	距 離(m)	面積			体積			摘　要
		幅(m)	平均幅(m)	面 積(m2)	断面(m2)	平均断面(m2)	立 積(m3)	
1NO.2	－	0.00	－	－	0.00	－	－	1号取付道
1SP.1	5.0	4.37	2.185	10.9	0.31	0.155	0.8	
1NO.2+14.0	9.0	4.37	4.370	39.3	0.31	0.310	2.8	1SP.1と同断面
小　　計	14.0			50.2			3.6	
1NO.4+5.0	0.0	4.72	－	－	0.27	－	－	1EPと同断面
1EP	1.0	4.72	4.720	4.7	0.27	0.270	0.3	
小　　計	1.0			4.7			0.3	
合　　計	15.0			54.9			3.9	

平均厚さ計算書

名　称	算　　式	数　量(m)
上層レベリング	t ＝3.9/54.9	0.07

一般計算書

種　　別：ｱｽﾌｧﾙﾄ舗装工
ブロック：ｱｽﾌｧﾙﾄ舗装工
区　　分：

細別／規格	算　　式　／　　図	数　量
上層レベリング M-30　平均t=7cm		54.9　m2

区画線工

区画線工 数量総括表

設計書名：町道立子大熊線改良工事

事業区分：道路新設･改築
工事区分：道路改良

工　種	種　別	細　別	規　　格	単位	前回数量	今回数量	数量増減	摘　　要
区画線工				式		1		
	区画線工			式		1		
		ﾍﾟｲﾝﾄ式区画線	加熱式, 実線, 白色, W=15cm	m		141.0		
		溶融式区画線	破線,白色,W=15cm	m		11.3		@1.0m
		溶融式区画線	文字,白色,W=15cm換算	m		18.6		

数量集計表

種　別：区画線工
規　格：

細　別	規　格	単位	区画線工						合　計	摘　要
ﾍﾟｲﾝﾄ式区画線	加熱式，実線，白色，W=15cm	m	141.0						141.0	
溶融式区画線	破線,白色,W=15cm	m	11.3						11.3	
	文字,白色,W=15cm換算	m	18.6						18.6	

区画線数量根拠図（1）

S=1:500

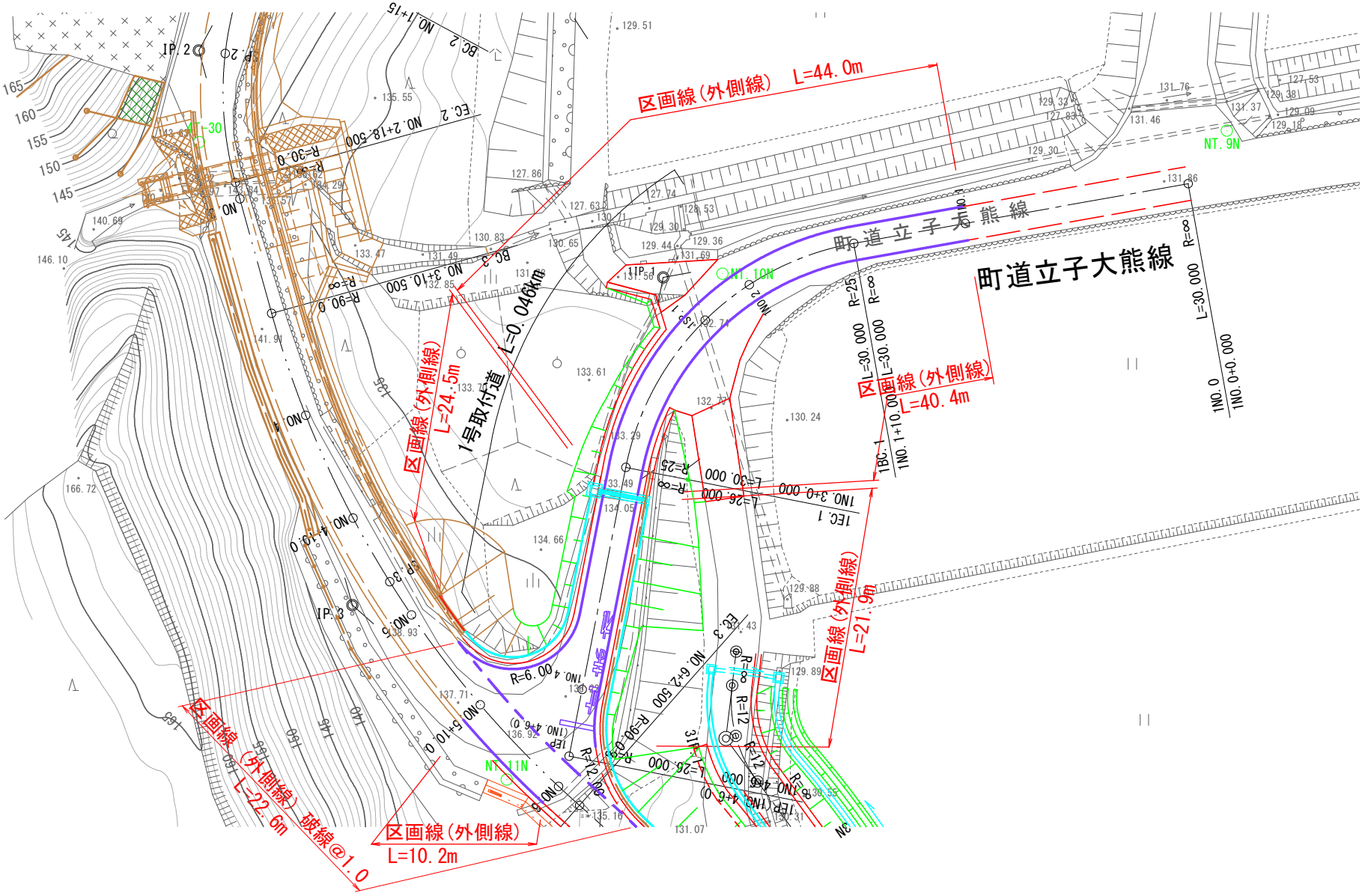

一般計算書

種　　別：区画線工
ブロック：区画線工
区　　分：

細別／規格	算　　式　／　　図	数　量
ﾍﾟｲﾝﾄ式区画線 加熱式, 実線, 白色, W=15cm	区画線数量根拠図より 24.5+44.0+10.2+21.9+40.4+85.8+71.1+5.1+6.0+6.0=315.00	315.0　m
溶融式区画線 破線,白色,W=15cm	区画線数量根拠図より （22.6+10.6）/2=16.60　実長	16.6　m
溶融式区画線 実線,白色,W=40cm	区画線数量根拠図より	3.1　m
溶融式区画線 文字,白色,W=15cm換算	区画線数量根拠図より 止まれ　18.6m(15cm換算)	18.6　m

道路付属施設工

道路付属施設工 数量総括表

設計書名：町道立子大熊線改良工事

事業区分：道路新設･改築
工事区分：道路改良

工　種	種　別	細　別	規　　格	単位	前回数量	今回数量	数量増減	摘　　要
道路付属施設工				式		1		
	道路付属物工			式		1		
		視線誘導標	土中建込用，両面反射	本		3		
		視線誘導標	防護柵取付用，両面反射	本		26		
		路肩保護ｺﾝｸﾘｰﾄ	PS1	m		30.2		
		水路兼用路肩保護ｺﾝｸﾘｰﾄ	WP1	m		49.0		

数量集計表

種　別：道路付属物工
規　格：

細　別	規　格	単位	道路付属物工						合　計	摘　要
視線誘導標	土中建込用，両面反射	本	3						3	
	防護柵取付用，両面反射	本	26						26	
路肩保護ｺﾝｸﾘｰﾄ	PS1	m	30.2						30.2	
水路兼用路肩保護ｺﾝｸﾘｰﾄ	WP1	m	49.0						49.0	

視線誘導標設置根拠図

（デリニエーター）

S=1:500

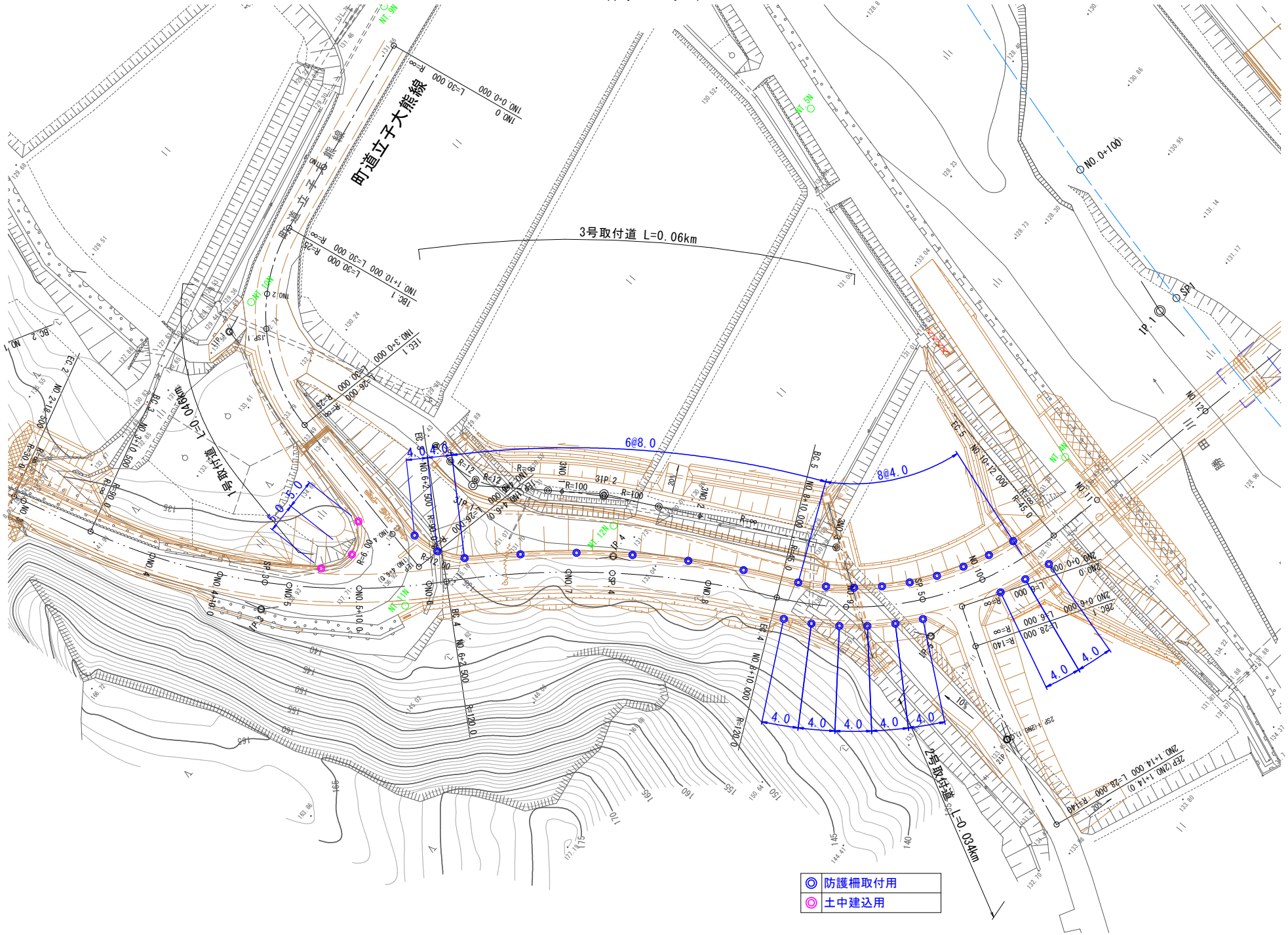

数量調書

種　　別：道路付属物工
ブロック：道路付属物工
区　　分：
細　　別：視線誘導標
規　　格：土中建込用，両面反射　　単　位：本

測　　点	数 量	摘　　要
NO.5+4.0～NO.5+6.7	3.0	左側
小　　計	3.0	
合　　計	3.0	

一般計算書

種　　別：道路付属物工
ブロック：道路付属物工
区　　分：

細別／規格	算　　式　／　　図	数　量
視線誘導標 土中建込用，両面反射		3　本

数量調書

種　　別：道路付属物工
ブロック：道路付属物工
区　　分：
細　　別：視線誘導標
規　　格：防護柵取付用，両面反射　　単　位：本

測　　点	数 量	摘　　要
NO.5+17.5～NO.10+7.5	17.0	左側
NO.8+12.5～NO.10+7.5	9.0	右側
小　　計	26.0	
合　　計	26.0	

一般計算書

種　　別：道路付属物工
ブロック：道路付属物工
区　　分：

細別／規格	算　　式　／　　図	数　量
視線誘導標 防護柵取付用，両面反射		26　本

数量調書

種　　別：道路付属物工
ブロック：道路付属物工
区　　分：
細　　別：路肩保護ｺﾝｸﾘｰﾄ
規　　格：PS1

単　位：m

測　　点	数 量	摘　　要
NO.3+18.5～NO.4+19.5	22.2	左側　(1号取付道路)
NO.4+16.9～NO.5+4.0	8.0	左側　(1号取付道路)
小　　計	30.2	
合　　計	30.2	

一般計算書

種　　別：道路付属物工
ブロック：道路付属物工
区　　分：

細別／規格	算　　式　／　　図	数　量
路肩保護ｺﾝｸﾘｰﾄ PS1		30.2　m

数量調書

種　　別：道路付属物工
ブロック：道路付属物工
区　　分：
細　　別：水路兼用路肩保護ｺﾝｸﾘｰﾄ
規　　格：WP1

単　位：m

測　　点	数 量	摘　　要
NO.5+4.0～NO.5+0.6	22.9	左側　(1号取付道路)
NO.5+4.7～NO.6+2.5	26.1	左側
小　　計	49.0	
合　　計	49.0	

一般計算書

種　　別：道路付属物工
ブロック：道路付属物工
区　　分：

細別／規格	算　　式　／　　図	数　量
水路兼用路肩保護 ｺﾝｸﾘｰﾄ WP1		 49.0　m

単位数量計算書

細　　別：路肩保護ｺﾝｸﾘｰﾄ
規　　格：PS1　　10.0　m当り

略　図

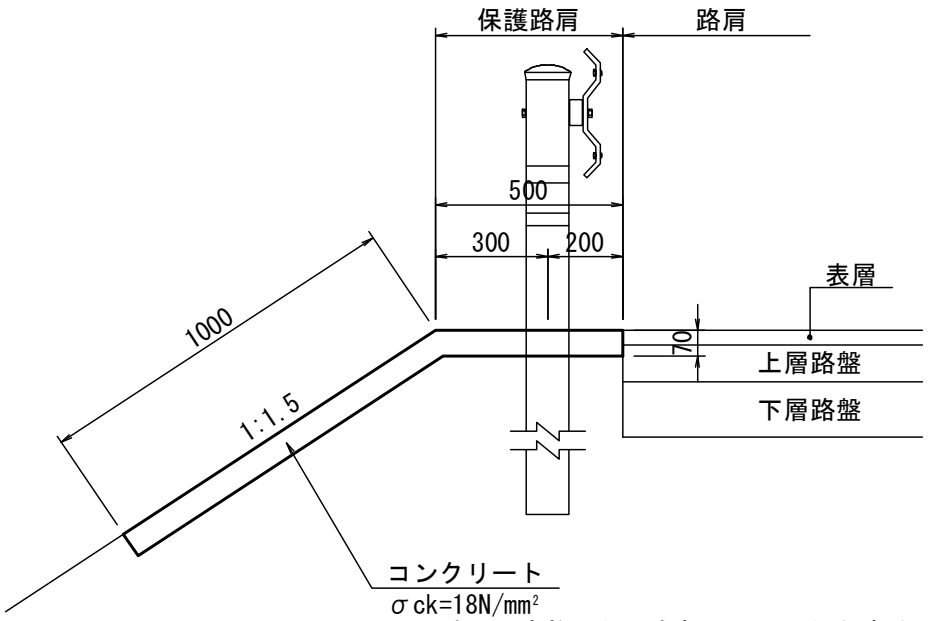

※目地は、支柱間隔に合わせ4.0m間隔とする。

材料／規格	算　式	数　量
コンクリート σck=18N/mm2	1.50×0.07×10.0=1.050	1.050 m3
型枠	0.07×10.0=0.700	0.700 m2
目地材 T=10mm	1.50×0.07×10.0/4.0=0.263	0.263 m2

単位数量計算書

細　　別：水路兼用路肩保護ｺﾝｸﾘｰﾄ
規　　格：WP1　　10.0　m当り

略　図

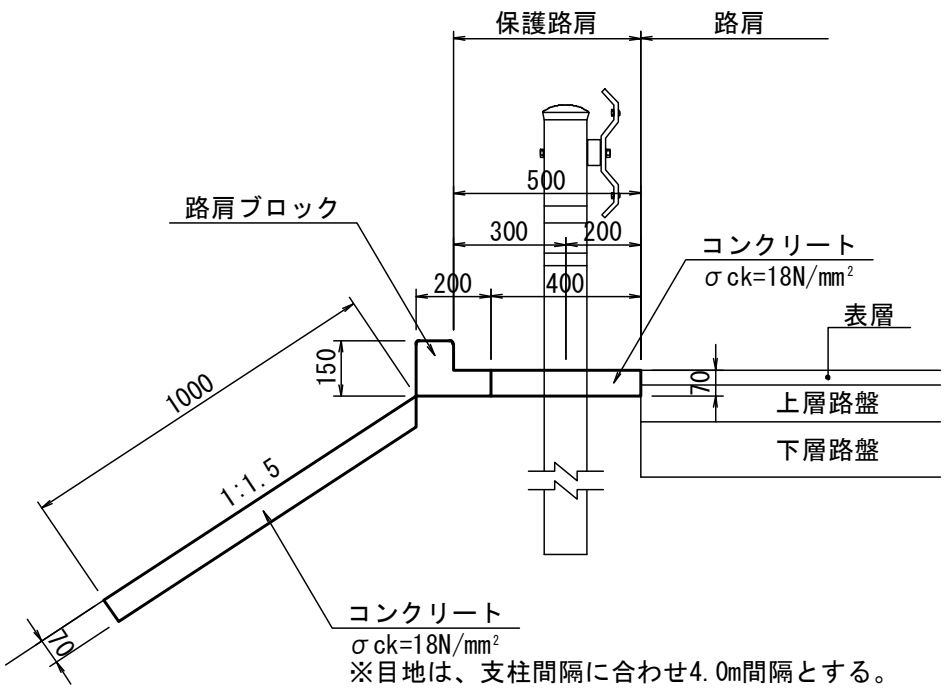

材料／規格	算　　式	数　量
コンクリート σck=18N/mm2	1.40×0.07×10.0=0.980	0.980 m3
型枠	0.07×10.0=0.700	0.700 m2
路肩ブロック L=495		20.0　個
目地材 T=10mm	1.40×0.07×10.0/4.0=0.245	0.245 m2