令 和 5 年 度

工 事 設 計 書

（金抜き設計書）

工　事　名　　上水道配水管布設替工事（山川木地地区 R5-2 工区）

工 事 場 所　　東伯郡琴浦町大字山川

工　事　仕　様　書

設　　計　　書

工　事　費　内　訳　書

山川木地地区R5-2工区

区　分	種目別	施設別	工　種　別	事業量	単位	金　額	備　考
工事費	本工事費	配水施設	本設配水管	165.8	m		第 1 号明細書
		給水施設	本設給水管	2.0	戸		第 2 号明細書
			直接工事費計				
			共通仮設費	1.0	式		
			現場管理費	1.0	式		
			一般管理費	1.0	式		
			小　計				
			計				
			消費税相当額	1.0	式		
			合　計				

本設配水管　設計書

１、設計図面との対象番号

(1) 一般平面図 ー　　(2) 工種別構造図 ー

２、工事計画概要

（山川木地地区R5-2工区）

第 1 号明細書

工種	名　称	形状寸法	単位	数量	単価	金額	数量	単価	金額	備考
材料費	EF受口付直管	φ50×5.0m	本	22						
	EFﾌﾟﾚｰﾝｴﾝﾄﾞ直管	φ50×5.0m	本	1						
	EF両受ベンド	φ50×45°	個	2						
	EF片受ベンド	φ50×45°	個	2						
	EFフランジ短管	φ50	個	2						
	EFキャップ	φ50	個	1						
	離脱防止金具付 メカ形T字管	HPPE×VP用 φ50×φ50	個	1						
	ソフトシール仕切弁	HPPE挿し口付 φ50	基	1						
	仕切弁ボックス	φ50 H=0.9m用	組	1						
	フランジ接合材	φ50 ﾎﾞﾙﾄ･ﾅｯﾄ･ﾊﾟｯｷﾝ	組	2						
	埋設標識シート（ｴｺ）	シングル 幅150mm	m	131.2						
	管明示テープ(ｴｺ)	φ75 幅50mm	m	8.7						
	管明示テープ(ｴｺ)	φ50 幅50mm	m	122.5						
	浸透防護ｽﾘｰﾌﾞ	HPPE φ75	m	10.4						
	浸透防護ｽﾘｰﾌﾞ	HPPE φ50	m	147.0						
	固定用ゴムバンド	HPPE φ75用	組	14						
	固定用ゴムバンド	HPPE φ50用	組	196						
	小計									
材料費	凍結防止付 アラミド がい装ポリエチレン管	φ75	m	34.57						
（添架部）	高密度 ポリエチレン管	φ75	m	8.66						
	メカ形継手	アラミド外装PP・SGP用 φ75	個	1						
	端末継手 （空気弁取付用）	融着継手 SUS、上水ﾌﾗﾝｼﾞ	組	1						
	EFソケット （WED-HPPE接続部）	φ75	個	1						
	EFソケット （固定金具部）	φ75　保温ｶﾊﾞｰ、補強、防食材含む	組	1						
	90°エルボ継手A	φ75　補強、防食、防水材含む	組	1						
	90°エルボ継手B	φ75	個	1						
	45°エルボ継手A	φ75　保温ｶﾊﾞｰ、補強、防食材含む	組	1						
	45°エルボ継手B	φ75　補強、防食、防水材含む	組	1						
	分岐継手	φ75×φ75 保温ｶﾊﾞｰ 補強、防食材含む	組	1						
	不凍急速型空気弁	φ25	台	1						
	支持金具A	SUS304製 ｱﾝｶｰ、Uﾊﾞﾝﾄﾞ含む	組	12						
	支持金具B	SUS304製 ｱﾝｶｰ、Uﾊﾞﾝﾄﾞ含む	組	2						

工種	名　称	形状寸法	単位	数　量	単　価	金　額	数　量	単　価	金　額	備　考
	支持金具C	SUS304製 ｱﾝｶｰ、Uﾊﾞﾝﾄﾞ含む	組	1						
	支持金具D	SUS304製 ｱﾝｶｰ、Uﾊﾞﾝﾄﾞ含む	組	1						
	回転防止押え金具	SUS304製 ｱﾝｶｰ含む	組	1						
	伸縮固定金具	SUS304製 ｱﾝｶｰ、固定ﾊﾞﾝﾄﾞ含む	組	1						
	小計									
労務費	ポリエチレン管据付工	融着接合(EF接合) φ75	m	8.7						
	ポリエチレン管据付工	橋梁添架部 φ75	m	34.6						
	ポリエチレン管据付工	融着接合(EF接合) φ50	m	122.5						代価第 1 号
	ポリエチレン管継手工	融着接合(EF接合:2口) φ75	箇所	1						
	ポリエチレン管継手工	伸縮固定部 φ75 (保温ｶﾊﾞｰ取付含む)	箇所	1						
	ポリエチレン管継手工	融着接合(EF接合:1口) φ50	箇所	31						代価第 2 号
	メカニカル継手工	φ75以下	口	4						代価第 3 号
	ポリエチレン管 メカニカル継手工	φ50	口	1						代価第 4 号
	フランジ継手工	φ50	口	2						代価第 5 号
	90°エルボ継手A工	融着継手 φ75 (補強、防食工含む)	箇所	1						
	90°エルボ継手B工	融着継手 φ75	箇所	1						
	45°エルボ継手A工	融着継手 φ75 (保温ｶﾊﾞｰ取付含む)	箇所	1						
	45°エルボ継手B工	融着継手 φ75	箇所	1						
	分岐継手工	融着継手 φ75×φ75 (保温ｶﾊﾞｰ取付含む)	箇所	1						
	空気弁設置工	橋梁添架部 φ25	基	1						
	支持金具A設置工	Uﾊﾞﾝﾄﾞ取付含む	箇所	12						
	支持金具B設置工	Uﾊﾞﾝﾄﾞ取付含む	箇所	2						
	支持金具C設置工	Uﾊﾞﾝﾄﾞ取付含む	箇所	1						
	支持金具D設置工	Uﾊﾞﾝﾄﾞ取付含む	箇所	1						
	回転防止金具設置工	Uﾎﾞﾙﾄ取付含む	箇所	1						
	固定金具設置工	固定ﾊﾞﾝﾄﾞ取付含む	箇所	1						
	気密テスト工	空気圧=0.3MPa	回	1						
	仕切弁設置工	φ50	基	1						代価第 6 号
	仕切弁室設置工	円形1号 H=0.9m用	組	1						代価第 7 号
	仕切弁室撤去・再設置	φ50用 H=1.2m	組	2						代価第 8 号
	ポリエチレン管切断工	φ50	口	5						代価第 9 号
	コンクリート削孔工	φ300	m3	0.07						代価第 10 号
	モルタル充填工		m3	0.05						施工第 1 号
	既設管撤去工	鋼管80A	m	28.6						代価第 11 号
	既設管撤去切断工	鋼管80A	口	5						代価第 12 号
	吊足場設置・撤去工		掛m2	182.7						施工第 2 号
	管明示シート工	シングル 幅150mm	m	131.2						代価第 13 号
	管明示テープ取付工	ポリエチレン管 φ75	m	8.7						代価第 14 号

工種	名　称	形状寸法	単位	数　量	単　価	金　額	数　量	単　価	金　額	備　考
	管明示テープ取付工	ポリエチレン管 φ50	m	122.5						代価第 15 号
	浸透防護ｽﾘｰﾌﾞ被覆工	HPPE φ75	m	8.7						代価第 16 号
	浸透防護ｽﾘｰﾌﾞ被覆工	HPPE φ50	m	122.5						代価第 16 号
	交通整理員		人							
	小計									
土工	舗装版切断工	As t=15cm以下	m	270						代価第 50 号
(掘削時)	舗装版取壊工	As t=10cm以下	m2	81						代価第 51 号
	機械掘削工	土砂	m3	84						代価第 52 号
	機械埋戻工	購入土	m3	62						代価第 53 号
	下層路盤工	RC-40 t=15cm	m2	81						代価第 54 号
	上層路盤工	M-30 t=11cm	m2	81						代価第 55 号
	舗装復旧工	再生粗粒As t=3cm	m2	81						代価第 56 号
	(2t積, 12.0km以下) ﾀﾞﾝﾌﾟﾄﾗｯｸ運搬	As	m3	3						代価第 57 号
	(4t積, 7.0km以下) 残土処理工	土砂	m3	84						代価第 58 号
	残土処分工	土砂	m3	84						
	産廃処分費	As	t	7						
	小計									
	計									

本設給水管　設計書

１、設計図面との対象番号

(1) 一般平面図 －　　(2) 工種別構造図 －

２、工事計画概要

（山川木地地区R5-2工区）

第 2 号明細書

工種	名　称	形状寸法	単位	数量	単価	金額	数量	単価	金額	備考
材料費	水道用軟質ﾎﾟﾘｴﾁﾚﾝ管	1種 φ40	m	3.0						
	水道用軟質ﾎﾟﾘｴﾁﾚﾝ管	1種 φ20	m	3.0						
	HPPE用サドル付分水栓	φ50×φ20	個	1						
	SKXチーズ	HPPE×PP φ50×φ40	個	1						
	分止水栓用Pワン継手	φ20	個	1						
	Pワンメーター用ソケット	φ40	個	1						
	Pワンメーター用ソケット	φ20	個	1						
	ボール式副栓付伸縮メーター止水栓	φ40	個	1						
	ボール式副栓付伸縮メーター止水栓	φ20	個	1						
	メーターボックス	FRP製 φ40用	個	1						
	メーターボックス	FRP製 φ20用	個	1						
	水道用耐衝撃性硬質塩化ビニル管	HIVP φ40×4.0m	本	2						
	水道用耐衝撃性硬質塩化ビニル管	HIVP φ20×4.0m	本	2						
	HIユニオンガイドナット	φ40	個	1						
	HIユニオンガイドナット	φ20	個	1						
	HIエルボ	φ40	個	1						
	HIエルボ	φ20	個	1						
	HIソケット	φ40	個	1						
	HIソケット	φ20	個	1						
	小計									
労務費	ポリエチレン管据付工	φ40	m	3.0						代価第 17 号
	ポリエチレン管据付工	φ20	m	3.0						代価第 18 号
	SKX継手工	φ50	口	2						代価第 19 号
	SKX継手工	φ40	口	1						代価第 20 号
	ポリエチレン管継手工	φ40	口	1						代価第 20 号
	ポリエチレン管継手工	φ20	口	2						代価第 21 号
	分水栓建込工	HPPE用 φ50×φ20	箇所	1						代価第 22 号
	止水栓取付工	PP用 φ40	箇所	1						代価第 23 号
	止水栓取付工	PP用 φ20	箇所	1						代価第 24 号
	量水器撤去・取付工	φ40	箇所	1						代価第 25 号
	量水器撤去・取付工	φ20	箇所	1						代価第 26 号
	ﾒｰﾀｰﾎﾞｯｸｽ撤去・取付工	φ40用	箇所	1						代価第 27 号

工種	名　称	形状寸法	単位	数　量	単　価	金　額	数　量	単　価	金　額	備　考
	ﾒｰﾀｰﾎﾞｯｸｽ撤去・取付工	φ20用	箇所	1						代価第 28 号
	硬質塩化ビニル管据付工	φ40	m	6.0						代価第 29 号
	硬質塩化ビニル管据付工	φ20	m	8.0						代価第 30 号
	硬質塩化ビニル管継手工	TS継手 φ40	口	5						代価第 31 号
	硬質塩化ビニル管継手工	TS継手 φ20	口	5						代価第 32 号
	管明示シート工	シングル 幅150mm	m	6.0						代価第 33 号
	小計									
土工	舗装切断工	As t=15cm以下	m	4						代価第 50 号
(掘削時)	舗装版取壊工	As t=10cm以下	m2	1						代価第 51 号
	機械掘削工	土砂	m3	3						代価第 52 号
	機械埋戻工	購入土	m3	3						代価第 53 号
	下層路盤工	RC-40 t=15cm	m2	1						代価第 54 号
	上層路盤工	M-30 t=11cm	m2	1						代価第 55 号
	舗装復旧工	再生粗粒度As t=3cm	m2	1						代価第 56 号
	(2t積, 12.0km以下) ﾀﾞﾝﾌﾟﾄﾗｯｸ運搬	As	m3	0.1						代価第 57 号
	(4t積, 7.0km以下) 残土処理工	土砂	m3	3						代価第 58 号
	残土処分工	土砂	m3	3						
	産廃処分費	As	t	0.1						
	小計									
	計									

積上げによる経費

１．　設計図面との対象番号
　　(1)　一般平面図
　　(2)　工種別構造図　　金　　額
２．　工事計画概要

山川木地地区R5-2工区

工　種	名　　称	形状寸法	単位							備　　考
				数量	単 価	金　　額	数量	単 価	金　　額	
共通仮設費	通水試験費		日	0.33						
	計									

単　　価　　表

ﾎﾟﾘｴﾁﾚﾝ管（融着接合（EF接合））据付工

施工代価表

代価第1号　　頁 17

50㎜　　「水道事業実務必携」一編-2章-6節-2　　10 m 当り

名称・規格など	数量	単位	単価	金額	備考
配管工	0.1	人			
普通作業員	0.18	人			
【 合計 】	10	m			
【 単位当り 】	1	m			

ﾎﾟﾘｴﾁﾚﾝ管（融着接合（EF接合））継手工

施工代価表

代価第2号　　頁 18

50㎜（1口継手・片受）　　「水道実務必携」（一）-2-6-2　　1 箇所 当り

名称・規格など	数量	単位	単価	金額	備考
配管工	0.028	人			
普通作業員	0.028	人			
諸雑費	1	式			
【 合計 】	1	箇所			
【 単位当り 】	1	箇所			

ﾒｶﾆｶﾙ継手工 離脱防止継手（30%割増）

施工代価表

代価第3号　　頁 19

75㎜以下　　「水道事業実務必携」一編-2章-3節-3　　1 口 当り

名 称 ・ 規 格 な ど	数 量	単 位	単 価	金 額	備 考
配管工	0.065	人			
普通作業員	0.065	人			
諸雑費	1	式			
【 合計 】	1	口			
【 単位当り 】	1	口			

ﾎﾟﾘｴﾁﾚﾝ管ﾒｶﾆｶﾙ継手工

施工代価表

代価第4号　　頁 20

50㎜　　「水道事業実務必携」一編-2章-6節-3　　1 口 当り

名 称 ・ 規 格 な ど	数 量	単 位	単 価	金 額	備 考
配管工	0.04	人			
普通作業員	0.04	人			
諸雑費	1	式			
【 合計 】	1	口			
【 単位当り 】	1	口			

ﾌﾗﾝｼﾞ継手JWWA7.5K

施工代価表

代価第5号　　頁 21

65㎜以下

「水道事業実務必携」一編-2章-3節-5　　1 口 当り

名 称 ・ 規 格 な ど	数 量	単 位	単 価	金 額	備 考
配管工	0.05	人			
普通作業員	0.05	人			
諸雑費	1	式			
【 合計 】	1	口			
【 単位当り 】	1	口			

鋳鉄製仕切弁設置 機械 縦型

施工代価表

代価第6号　　頁 22

100㎜以下

「水道事業実務必携」一編-2章-9節-1　　1 基 当り

名 称 ・ 規 格 な ど	数 量	単 位	単 価	金 額	備 考
配管工	0.03	人			
普通作業員	0.05	人			
ﾄﾗｯｸ運転費[ｸﾚｰﾝ装置付] 4～4.5t積　2.9t吊	0.4	h			
【 合計 】	1	基			
【 単位当り 】	1	基			

仕切弁・空気弁ﾎﾞｯｸｽ設置工

施工代価表

代価第7号　　頁 23

円形1号 内寸250mm　　1 箇所 当り

名 称 ・ 規 格 な ど	数 量	単 位	単 価	金 額	備 考
普通作業員	0.1	人			
【 合計 】	1	箇所			
【 単位当り 】	1	箇所			
鉄蓋1個					
上部壁150mm 1個 中部壁100mm 1個					
下部壁300(RB(C)),RB(CA))1個 底版40mm 1個					

仕切弁・空気弁ﾎﾞｯｸｽ設置・撤去工

施工代価表

代価第8号　　頁 24

円形1号 内寸250mm　　1 箇所 当り

名 称 ・ 規 格 な ど	数 量	単 位	単 価	金 額	備 考
普通作業員	0.16	人			
【 合計 】	1	箇所			
【 単位当り 】	1	箇所			
鉄蓋1個					
上部壁150mm 1個 中部壁300mm 1個					
下部壁300(RB(C)),RB(CA))1個 底版40mm 1個					

ﾎﾟﾘｴﾁﾚﾝ管切断

施工代価表

代価第9号　　頁 25

50mm

「水道事業実務必携」一編-2章-8節-7　　1 口 当り

名 称 ・ 規 格 な ど	数 量	単 位	単 価	金 額	備 考
配管工	0.01	人			
普通作業員	0.01	人			
諸雑費	1	式			
【 合計 】	1	口			
【 単位当り 】	1	口			

構造物とりこわし

施工代価表

代価第10号　　頁 26

無筋構造物 人力施工 昼間施工 時間的制約…なし　週休補正…なし

1 m3 当り

名 称 ・ 規 格 な ど	数 量	単 位	単 価	金 額	備 考
昼間_無筋構造物【手間のみ】 人力施工_時間的制約なし K1=1	1	m3			
【 合計 】	1	m3			
【 単位当り 】	1	m3			
無筋構造物 人力施工					
昼間施工 時間的制約…なし					
週休補正…なし					
機○　労○　材／					

撤去管吊上げ積込 鋼管 人力

施工代価表

代価第11号　　頁 27

80㎜　　「水道事業実務必携」一編-2章-10節-5　　10 m 当り

名 称 ・ 規 格 な ど	数 量	単 位	単 価	金 額	備 考
配管工	0.12	人			
普通作業員	0.138	人			
【 合計 】	10	m			
【 単位当り 】	1	m			

撤去管切断工 小口径鋼管

施工代価表

代価第12号　　頁 28

80㎜　　「水道事業実務必携」一編-2章-10節-2　　1 口 当り

名 称 ・ 規 格 な ど	数 量	単 位	単 価	金 額	備 考
配管工	0.008	人			
普通作業員	0.005	人			
諸雑費	1	式			
【 合計 】	1	口			
【 単位当り 】	1	口			

管明示ｼｰﾄ工（手間）

施工代価表

代価第13号　　頁 29

「水道事業実務必携」一編-2章-3節-16　　100 m 当り

名称・規格など	数量	単位	単価	金額	備考
普通作業員	0.4	人			
【 合計 】	100	m			
【 単位当り 】	1	m			

管明示ﾃｰﾌﾟ工 天端明示無（手間のみ）

施工代価表

代価第14号　　頁 30

75㎜

「水道事業実務必携」一編-2章-6節-4　　100 m 当り

名称・規格など	数量	単位	単価	金額	備考
普通作業員	0.1	人			
【 合計 】	100	m			
【 単位当り 】	1	m			

管明示ﾃｰﾌﾟ工 天端明示無（手間のみ）

施工代価表

代価第15号　　頁 31

50㎜　　「水道事業実務必携」一編-2章-6節-4　　100 m 当り

名 称 ・ 規 格 な ど	数 量	単 位	単 価	金 額	備 考
普通作業員	0.09	人			
【 合計 】	100	m			
【 単位当り 】	1	m			

溶剤浸透防護ｽﾘｰﾌﾞ被覆工（手間）

施工代価表

代価第16号　　頁 32

75㎜以下　　「水道事業実務必携」一編-2章-6節-6　　100 m 当り

名 称 ・ 規 格 な ど	数 量	単 位	単 価	金 額	備 考
配管工	0.25	人			
普通作業員	0.25	人			
【 合計 】	100	m			
【 単位当り 】	1	m			

ﾎﾟﾘｴﾁﾚﾝ管据付工

施工代価表

代価第17号　　頁 33

40㎜

「水道事業実務必携」一編-2章-6節-1　　10 m 当り

名 称 ・ 規 格 な ど	数 量	単 位	単 価	金 額	備 考
配管工	0.08	人			
普通作業員	0.14	人			
【 合計 】	10	m			
【 単位当り 】	1	m			

ﾎﾟﾘｴﾁﾚﾝ管据付工

施工代価表

代価第18号　　頁 34

20㎜

「水道事業実務必携」一編-2章-6節-1　　10 m 当り

名 称 ・ 規 格 な ど	数 量	単 位	単 価	金 額	備 考
配管工	0.07	人			
普通作業員	0.12	人			
【 合計 】	10	m			
【 単位当り 】	1	m			

ﾎﾟﾘｴﾁﾚﾝ管継手工

施工代価表

代価第19号　　頁 35

50㎜

「水道事業実務必携」一編-2章-6節-1　　1 口 当り

名 称 ・ 規 格 な ど	数 量	単 位	単 価	金 額	備 考
配管工	0.04	人			
普通作業員	0.04	人			
諸雑費	1	式			
【 合計 】	1	口			
【 単位当り 】	1	口			

ﾎﾟﾘｴﾁﾚﾝ管継手工

施工代価表

代価第20号　　頁 36

40㎜

「水道事業実務必携」一編-2章-6節-1　　1 口 当り

名 称 ・ 規 格 な ど	数 量	単 位	単 価	金 額	備 考
配管工	0.03	人			
普通作業員	0.03	人			
諸雑費	1	式			
【 合計 】	1	口			
【 単位当り 】	1	口			

ﾎﾟﾘｴﾁﾚﾝ管継手工

施工代価表

代価第21号　　頁 37

20㎜

「水道事業実務必携」一編-2章-6節-1　　1 口 当り

名 称 ・ 規 格 な ど	数 量	単 位	単 価	金 額	備 考
配管工	0.02	人			
普通作業員	0.02	人			
諸雑費	1	式			
【 合計 】	1	口			
【 単位当り 】	1	口			

ｻﾄﾞﾙ分水栓建込工 ﾎﾟﾘｴﾁﾚﾝ管 呼び径50㎜

施工代価表

代価第22号　　頁 38

給水管20㎜

「水道事業実務必携」二編-1章-4節-2　　1 箇所 当り

名 称 ・ 規 格 な ど	数 量	単 位	単 価	金 額	備 考
配管工	0.05	人			
普通作業員	0.05	人			
諸雑費	1	式			
【 合計 】	1	箇所			
【 単位当り 】	1	箇所			

止水栓取付工（筐含まず）　ＰＰ管

施工代価表

代価第23号　　頁 39

40㎜

「水道事業実務必携」二編-1章-4節-4　　1 箇所 当り

名 称 ・ 規 格 な ど	数 量	単 位	単 価	金 額	備 考
配管工	0.068	人			
普通作業員	0.017	人			
諸雑費	1	式			
【 合計 】	1	箇所			
【 単位当り 】	1	箇所			

止水栓取付工（筐含まず）　ＰＰ管

施工代価表

代価第24号　　頁 40

20㎜

「水道事業実務必携」二編-1章-4節-4　　1 箇所 当り

名 称 ・ 規 格 な ど	数 量	単 位	単 価	金 額	備 考
配管工	0.042	人			
普通作業員	0.007	人			
諸雑費	1	式			
【 合計 】	1	箇所			
【 単位当り 】	1	箇所			

量水器のみ取付工（ねじ込み接合）

施工代価表

代価第25号　　頁 41

40㎜　　「水道事業実務必携」二編-1章-4節-7　　1 箇所 当り

名 称 ・ 規 格 な ど	数 量	単 位	単 価	金 額	備 考
配管工	0.26	人			
普通作業員	0.08	人			
諸雑費	1	式			
【 合計 】	1	箇所			
【 単位当り 】	1	箇所			

量水器のみ取付工（ねじ込み接合）

施工代価表

代価第26号　　頁 42

20㎜　　「水道事業実務必携」二編-1章-4節-7　　1 箇所 当り

名 称 ・ 規 格 な ど	数 量	単 位	単 価	金 額	備 考
配管工	0.13	人			
普通作業員	0.04	人			
諸雑費	1	式			
【 合計 】	1	箇所			
【 単位当り 】	1	箇所			

量水器筺取付工

施工代価表

代価第27号　　頁 43

40㎜

「水道事業実務必携」二編-1章-4節-7　　1 箇所 当り

名 称 ・ 規 格 な ど	数 量	単 位	単 価	金 額	備 考
配管工	0.02	人			
普通作業員	0.09	人			
諸雑費	1	式			
【 合計 】	1	箇所			
【 単位当り 】	1	箇所			

量水器筺取付工

施工代価表

代価第28号　　頁 44

20㎜

「水道事業実務必携」二編-1章-4節-7　　1 箇所 当り

名 称 ・ 規 格 な ど	数 量	単 位	単 価	金 額	備 考
配管工	0.02	人			
普通作業員	0.04	人			
諸雑費	1	式			
【 合計 】	1	箇所			
【 単位当り 】	1	箇所			

硬質塩化ﾋﾞﾆﾙ管据付工

施工代価表

代価第29号　　頁 45

40㎜

「水道事業実務必携」一編-2章-5節-1　　10 m 当り

名 称 ・ 規 格 な ど	数 量	単 位	単 価	金 額	備 考
配管工	0.08	人			
普通作業員	0.14	人			
【 合計 】	10	m			
【 単位当り 】	1	m			

硬質塩化ﾋﾞﾆﾙ管据付工

施工代価表

代価第30号　　頁 46

20㎜

「水道事業実務必携」一編-2章-5節-1　　10 m 当り

名 称 ・ 規 格 な ど	数 量	単 位	単 価	金 額	備 考
配管工	0.07	人			
普通作業員	0.12	人			
【 合計 】	10	m			
【 単位当り 】	1	m			

TS継手工（1口当り単価表）

施工代価表

代価第31号　　頁 47

40㎜　　「水道事業実務必携」一編-2章-5節-1　　2 口 当り

名 称 ・ 規 格 な ど	数 量	単 位	単 価	金 額	備 考
配管工	0.03	人			
普通作業員	0.03	人			
諸雑費	1	式			労務費の1%
【 合計 】	2	口			
【 単位当り 】	1	口			

TS継手工（1口当り単価表）

施工代価表

代価第32号　　頁 48

20㎜　　「水道事業実務必携」一編-2章-5節-1　　2 口 当り

名 称 ・ 規 格 な ど	数 量	単 位	単 価	金 額	備 考
配管工	0.02	人			
普通作業員	0.02	人			
諸雑費	1	式			
【 合計 】	2	口			
【 単位当り 】	1	口			

管明示ｼｰﾄ工（材工）

施工代価表

代価第33号　　頁 49

15cm幅

「水道事業実務必携」一編-2章-3節-16　　100 m 当り

名 称 ・ 規 格 な ど	数 量	単 位	単 価	金 額	備 考
埋設標識ｼｰﾄ 上下水道用 幅150mm×長50mｼﾝｸﾞﾙPEｸﾛｽ	100	m			
普通作業員	0.4	人			
【 合計 】	100	m			
【 単位当り 】	1	m			

施工パッケージ

区分	代 表 機 労 材 規 格	構成比	単 価	補正式	備　　考
K	機械				
(東京)					
R	労務	83.71			
(東京)					
R1	普通作業員	56.03			
(東京)	普通作業員				
R2	土木一般世話役	27.52			
(東京)	土木一般世話役				
Z	材料	16.29			
(東京)					
Z1	ｾﾒﾝﾄ(高炉B) 25kg袋入	10.64			
(東京)	セメント　高炉Ｂ　２５ｋｇ袋入				
Z2	砂細目(洗い) ｺﾝｸﾘｰﾄ用	5.65			
(東京)	砂　細目 (洗い)				
	***　単位当り　***				
	積算単価 (地区：008 倉吉０８ (31 鳥取県)／2023-11-10)				
	標準単価				

施工パッケージ

計　算　式	
1	P’ 積算地区補正単価 =
2	
3	
4	
5	
6	
7	
8	

条　件	
1	ｾﾒﾝﾄ種類 ： 高炉
2	
3	
4	
5	
6	
7	
8	

施工パッケージ

ｼｰﾄ,1回,1.5月を超え2.0月以下　　積算単位：　m2

区分	代　表　機　労　材　規　格	構成比	単 価	補正式	備　　考
K	機械				
(東京)					
R	労務	100			
(東京)					
R1	橋りょう特殊工	86.74			
(東京)	橋りょう特殊工				
Z	材料				
(東京)					
	***　単位当り　***				
	積算単価（地区：008 倉吉０８（31 鳥取県）／2023-11-10）				
	標準単価				

施工パッケージ

ｼｰﾄ,1回,1.5月を超え2.0月以下　　積算単位：　m2

計　算　式	
1	P’ 積算地区補正単価 =
2	
3	
4	
5	
6	
7	
8	

条　件	
1	防護種類 ： ｼｰﾄ
2	1工事での足場使用回数 ： 1回
3	足場を架設している総月数 ： 1.5月を超え2.0月以下
4	
5	
6	
7	
8	

代価第50号

舗装版切断　　SPK23040306　**施 工 単 価 表**　単第0 -0004　表　　頁0-0031

アスファルト舗装版　　アスファルト舗装版厚15cm以下　　1　m　当り

機械構成比：　6.05%　労務構成比：　55.50%　材料構成比：　38.45%　市場単価構成比：　0.00%　標準単価：

代表機労材規格	構成比	単価(積算地区)	代表機労材規格(東京地区)	単価(東京地区)	備考
コンクリートカッタ バキューム式・湿式 切削深20cm級ブレード径φ56cm	4.09%		コンクリートカッタ バキューム式・湿式 切削深20cm級ブレード径φ56cm		MTPC00056 MTPT00056
その他(機械)			その他(機械)		EK009
特殊作業員	19.28%		特殊作業員		RTPC00001 RTPT00001
土木一般世話役	9.90%		土木一般世話役		RTPC00009 RTPT00009
普通作業員	8.33%		普通作業員		RTPC00002 RTPT00002
その他(労務)			その他(労務)		ER009
コンクリートカッタ(ブレード) 径22インチ(550mm)	35.21%		コンクリートカッタブレード 自走式切断機用 径56cm(22インチ)		TTPC00015 TTPT00015
ガソリン レギュラー　スタンド	2.19%		ガソリンレギュラースタンド		TTPC00014 TTPT00014
その他(材料)			その他(材料)		EZ009

27-******-11111-40　　鳥 取 県

代価第50号

舗装版切断　　SPK23040306　**施 工 単 価 表**　単第0 -0004　表　　頁0-0032

アスファルト舗装版　　アスファルト舗装版厚15cm以下　　1　m　当り

機械構成比：　6.05%　労務構成比：　55.50%　材料構成比：　38.45%　市場単価構成比：　0.00%　標準単価：

代表機労材規格	構成比	単価(積算地区)	代表機労材規格(東京地区)	単価(東京地区)	備考
積算単価			積算単価		EP001
A=1　アスファルト舗装版 E=1　-(全ての費用)			B=1　アスファルト舗装版厚15cm以下		

27-******-11111-40　　鳥 取 県

代価第51号

舗装版破砕積込(小規模工事)　SPK23040018

施 工 単 価 表

単第0 -0017 表　頁0-0055

1 m2 当り

機械構成比： 21.98%　労務構成比： 69.33%　材料構成比： 8.69%　市場単価構成比： 0.00%　標準単価：

代 表 機 労 材 規 格	構成比	単価(積算地区)	代 表 機 労 材 規 格(東京地区)	単価(東京地区)	備 考
小型バックホウ(クローラ型) 標準型・排2 山積0.13/平積0.10m3	21.98%		小型バックホウ(クローラ型) 標準型・排2 山積0.13/平積0.10m3		MTPC00077 MTPT00077
特殊運転手	69.33%		運転手(特殊)		RTPC00006 RTPT00006
軽油 小型ローリー (パトロール給油)	8.69%		軽油パトロール給油		TTPC00013 TTPT00013
積算単価			積算単価		EP001
A=1 -(全ての費用)					

27-******-11111-40　鳥 取 県

代価第52号

機械掘削工(バックホウ)　SG1D0001002

施 工 単 価 表

単第0 -0023 表　頁0-0061

1 m3 当り

名 称 ・ 規 格 な ど	数 量	単 位	単 価	金 額	備 考
土木一般世話役	1.9	人			RTPC00009
普通作業員	5.0	人			RTPC00002
機-01_バックホウ運転 113 標準型 排2 山積0.28m3(平積0.2m3)	11.1	時間			SM0102020 単第0-0024 表
諸雑費	1	一式			#92
1m3当り(計/100m3)					+00
＊＊＊ 単位当たり ＊＊＊	1	m3			
A=1 山積0.28m3					

27-******-11111-40　鳥 取 県

代価第53号

機械投入埋戻工(小型バックホウ)　SG1D0002002

施 工 単 価 表

単第0 -0037 表　頁0-0075

1　m3　当り

名称・規格など	数量	単位	単価	金額	備考
土木一般世話役	2.5	人			RTPC00009
普通作業員	3.8	人			RTPC00002
小型バックホウ運転 112 標準型 排1 山積0.08m3(平積0.06m3)	1.754	日			SM2302010　単第0-0020 表 100/57
タンパ締固め	100	m3			SPK23040021　単第0-0038 表
諸雑費	1	一式			#92
1m3当り(計/100m3)					+00
＊＊＊ 単位当たり ＊＊＊	1	m3			
A-1　山積0.08m3			B-6　材料別途		

27-******-11111-40　鳥 取 県

代価第54号

下層路盤(車道・路肩部)　SPK23040232

施 工 単 価 表

単第0 -0145 表　頁0-0200

全仕上り厚１５０mm 1層施工　RC-40　1　m2　当り

機械構成比： 4.87%　労務構成比： 15.24%　材料構成比： 79.89%　市場単価構成比： 0.00%　標準単価：

代表機労材規格	構成比	単価(積算地区)	代表機労材規格(東京地区)	単価(東京地区)	備考
モータグレーダ 土工用・排2 ブレード幅3.1m	1.95%		モータグレーダ 土工用・排2 ブレード幅3.1m		MTPC00134 MTPT00134
ロードローラ マカダム・排2 運転質量10t締固め幅2.1m	1.54%		ロードローラ マカダム・排2 運転質量10t締固め幅2.1m		MTPC00135 MTPT00135
<質>タイヤローラ 質量8～20t	0.50%		タイヤローラ 質量8～20t		KTPC00007 KTPT00007
その他(機械)			その他(機械)		EK009
特殊運転手	7.01%		運転手(特殊)		RTPC00006 RTPT00006
特殊作業員	2.46%		特殊作業員		RTPC00001 RTPT00001
普通作業員	2.33%		普通作業員		RTPC00002 RTPT00002
土木一般世話役	0.69%		土木一般世話役		RTPC00009 RTPT00009
その他(労務)			その他(労務)		ER009

27-******-11111-40　鳥 取 県

代価第54号

下層路盤(車道・路肩部)　SPK23040232　施 工 単 価 表　単第0 -0145 表　頁0-0201

全仕上り厚１５０mm 1層施工　RC-40　1　m2　当り

機械構成比： 4.87%　労務構成比： 15.24%　材料構成比： 79.89%　市場単価構成比： 0.00%　標準単価：

代 表 機 労 材 規 格	構成比	単価(積算地区)	代 表 機 労 材 規 格(東京地区)	単価(東京地区)	備 考
再生クラッシャーラン ＲＣ－４０	78.14%		クラッシャラン 40～0mm [標準数量]全仕上り厚150mm		TTPC00008 TTPT00346
軽油 小型ローリー（パトロール給油）	1.44%		軽油パトロール給油		TTPC00013 TTPT00013
その他(材料)			その他(材料)		EZ009
積算単価			積算単価		E9999
A=150　全仕上り厚(mm) D=1　-(全ての費用)			B=4　RC-40		

27-******-11111-40　鳥 取 県

代価第55号

上層路盤(車道・路肩部)　SPK23040234　施 工 単 価 表　単第0 -0129 表　頁0-0168

M-30　全仕上り厚１１０mm 1層施工　1　m2　当り

機械構成比： 10.05%　労務構成比： 31.45%　材料構成比： 58.50%　市場単価構成比： 0.00%　標準単価：

代 表 機 労 材 規 格	構成比	単価(積算地区)	代 表 機 労 材 規 格(東京地区)	単価(東京地区)	備 考
モータグレーダ 土工用・排2 ブレード幅3.1m	4.02%		モータグレーダ 土工用・排2 ブレード幅3.1m		MTPC00134 MTPT00134
ロードローラ マカダム・排2 運転質量10t締固め幅2.1m	3.18%		ロードローラ マカダム・排2 運転質量10t締固め幅2.1m		MTPC00135 MTPT00135
<質>タイヤローラ 質量8～20t	1.04%		タイヤローラ 質量8～20t		KTPC00007 KTPT00007
その他(機械)			その他(機械)		EK009
特殊運転手	14.47%		運転手(特殊)		RTPC00006 RTPT00006
特殊作業員	5.08%		特殊作業員		RTPC00001 RTPT00001
普通作業員	4.81%		普通作業員		RTPC00002 RTPT00002
「木一般世話役	1.42%		「木一般世話役		RTPC00009 RTPT00009
その他(労務)			その他(労務)		ER009

27-******-11111-40　鳥 取 県

代価第55号

上層路盤(車道・路肩部)　SPK23040234　施工単価表　単第0 -0129 表　頁0-0169

M-30　全仕上り厚１１０mm 1層施工　1　m2　当り

機械構成比：　10.05%　労務構成比：　31.45%　材料構成比：　58.50%　市場単価構成比：　0.00%　標準単価：

代表機労材規格	構成比	単価(積算地区)	代表機労材規格(東京地区)	単価(東京地区)	備考
粒度調整砕石 M－３０	54.88%		再生粒度調整砕石 RM-40 「標準数量」全仕上り厚150mm		TTPCD0021 TTPT00357
軽油 小型ローリー（パトロール給油）	2.97%		軽油パトロール給油		TTPC00013 TTPT00013
その他(材料)			その他(材料)		EZ009
積算単価			積算単価		F9999
A=6　M-30 H=1　-(全ての費用)			E=110　全仕上り厚(mm)		

27-******-11111-40　鳥取県

代価第56号

表層(車道・路肩部)　SPK23040241　施工単価表　単第0 -0155 表　頁0-0220

平均幅員1.4m未満(1層平均50mm以下)　1層当り平均仕上厚３０mm　1　m2　当り

機械構成比：　0.49%　労務構成比：　45.71%　材料構成比：　53.80%　市場単価構成比：　0.00%　標準単価：

代表機労材規格	構成比	単価(積算地区)	代表機労材規格(東京地区)	単価(東京地区)	備考
振動ローラ(舗装用) ハンドガイド式 運転質量0.5～0.6t	0.27%		振動ローラ(舗装用) ハンドガイド式 運転質量0.5～0.6t		MTPC00047 MTPT00047
振動コンパクタ 前進型 運転質量40～60kg	0.15%		振動コンパクタ 前進型 運転質量40～60kg		MTPC00049 MTPT00049
その他(機械)			その他(機械)		EK009
特殊作業員	20.56%		特殊作業員		RTPC00001 RTPT00001
普通作業員	14.27%		普通作業員		RTPC00002 RTPT00002
土木一般世話役	4.24%		土木一般世話役		RTPC00009 RTPT00009
その他(労務)			その他(労務)		ER009
再生粗粒度アスコン (20)	48.82%		密粒度As混合物(20) 「標準数量」平均仕上り厚50mm		TTPC00023 TTPT00284
アスファルト乳剤 ＰＫ－３　プライムコート用	4.71%		アスファルト乳剤(JISK2208) アスファルト乳剤(浸透用) PK-3プライムコート用		TTPC00026 TTPT00026

27-******-11111-40　鳥取県

代価第56号

表層(車道・路肩部)　SPK23040241　**施 工 単 価 表**　単第0 -0155　表　頁0-0221

平均幅員1.4m未満(1層平均50mm以下)　1層当り平均仕上厚３０mm　1　m2　当り

機械構成比：　0.49%　労務構成比：　45.71%　材料構成比：　53.80%　市場単価構成比：　0.00%　標準単価：

代 表 機 労 材 規 格	構成比	単価(積算地区)	代 表 機 労 材 規 格(東京地区)	単価(東京地区)	備 考
ガソリン レギュラー　スタンド	0.19%		ガソリンレギュラースタンド		TTPC00014 TTPT00014
軽油 小型ローリー（パトロール給油）	0.04%		軽油パトロール給油		TTPC00013 TTPT00013
その他(材料)			その他(材料)		EZ009
積算単価			積算単価		F9999
A=1　平均幅員1.4m未満(1層平均50mm以下) C=8　再生粗粒度アスファルト混合物(20) G=1　- I=1　-(全ての費用)			B=30　1層当り平均仕上り厚(mm) E=2　PK-3 H=1　-		

27-******-11111-40　鳥 取 県

代価第57号

殻運搬　SPK23040152　**施 工 単 価 表**　単第0 -0132　表　頁0-0171

舗装版破砕　DID区間無し 運搬距離12.0km以下(9.0km超)　1　m3　当り

機械構成比：　19.19%　労務構成比：　71.06%　材料構成比：　9.75%　市場単価構成比：　0.00%　標準単価：

代 表 機 労 材 規 格	構成比	単価(積算地区)	代 表 機 労 材 規 格(東京地区)	単価(東京地区)	備 考
ダンプトラック[オンロード・ディーゼル] 2t積級 (タイヤ損耗費及び補修費(長好)を含む)	19.19%		ダンプトラック[オンロード・ディーゼル] 2t積級 (タイヤ損耗費及び補修費(長好)を含む)		MTPC00016T1 MTPT00016T1
一般運転手	71.06%		運転手(一般)		RTPC00007 RTPT00007
軽油 小型ローリー（パトロール給油）	9.75%		軽油パトロール給油		TTPC00013 TTPT00013
積算単価			積算単価		EP001
A=3　舗装版破砕 C=1　DID区間無し E=1　-(全ての費用)			B=4　機械積込(小規模土工) D=47　運搬距離12.0km以下(9.0km超)		

27-******-11111-40　鳥 取 県

代価第58号

発生土運搬工(4t積級,2t積級,機械積込み)　SG1E0003002

施 工 単 価 表

単第0 -0068 表

頁0-0106

1 m3 当り

名 称 ・ 規 格 な ど	数 量	単 位	単 価	金 額	備 考
ダンプトラック運転 011 オンロード ディーゼル 4t積級	0.80	日			SM2203010 単第0 0053 表
1m3当り(計/10m3)					+00
＊＊＊ 単位当たり ＊＊＊	1	m3			
A=2 山積0.28m3 C=1 無DID区間 E=1 路面状況:良好			B=1 4t積級 D=19 10.0以下		

27-******-11111-40　鳥 取 県

数　量　計　算　書

本設配水管

配水管　数量計算書

山川木地地区(R5-2工区)

工種	名　　称	形状寸法	単位	数量	摘　要
＜材料＞	EF受口付直管	φ50×5.0m	本	22	2+14+6
	EFﾌﾟﾚｰﾝｴﾝﾄﾞ直管	φ50×5.0m	本	1	切管調書参照
	EF両受ベンド	φ50×45°	個	2	
	EF片受ベンド	φ50×45°	個	2	
	EFフランジ短管	φ50	個	2	
	EFキャップ	φ50	個	1	
	離脱防止金具付 メカ形Ｔ字管	HPPE×VP用 φ50×φ50	個	1	
	ソフトシール仕切弁	HPPE挿し口付 φ50	基	1	
	仕切弁ボックス	φ50 H=0.9m用	組	1	
	フランジ接合材	φ50 ﾎﾞﾙﾄ･ﾅｯﾄ･ﾊﾟｯｷﾝ	組	2	
	埋設標識シート（ｴｺ）	シングル 幅150mm	m	131.2	8.7+122.5
	管明示テープ(ｴｺ)	φ75 幅50mm	m	8.7	7.7+1.0
	〃	φ50 幅50mm	m	122.5	35.5+87.0
	浸透防護ｽﾘｰﾌﾞ	HPPE　φ75	m	10.4	8.7m×1.2m/m
	〃	HPPE　φ50	m	147.0	122.5m×1.2m/m
	固定用ゴムバンド	HPPE　φ75用	組	14	8.7m×1.6組/m
	〃	HPPE　φ50用	組	196	122.5m×1.6組/m
＜添架部＞					
	凍結防止付 アラミド がい装ポリエチレン管	φ75	m	34.57	
	高密度 ポリエチレン管	φ75	m	8.66	7.66+1.00=8.66
	メカ形継手	アラミド外装PP・SGP用 φ75	個	1	
	端末継手 (空気弁取付用)	融着継手 SUS、上水ﾌﾗﾝｼﾞ	組	1	
	EFソケット (WED-HPPE接続部)	φ75	個	1	
	EFソケット (固定金具部)	φ75　保温ｶﾊﾞｰ、補強、 防食材含む	組	1	
	90°エルボ継手A	φ75　補強、防食、防水 材含む	組	1	
	90°エルボ継手B	φ75	個	1	
	45°エルボ継手A	φ75　保温ｶﾊﾞｰ、補強、 防食材含む	組	1	
	45°エルボ継手B	φ75　補強、防食、防水 材含む	組	1	

工種	名　　称	形状寸法	単位	数量	摘　要
＜添架部＞	分岐継手	φ75×φ75 保温ｶﾊﾞｰ 補強、防食材含む	組	1	
	不凍急速型空気弁	φ25	台	1	
	支持金具A	SUS304製 ｱﾝｶｰ、Uﾊﾞﾝﾄﾞ含む	組	12	
	支持金具B	SUS304製 ｱﾝｶｰ、Uﾊﾞﾝﾄﾞ含む	組	2	
	支持金具C	SUS304製 ｱﾝｶｰ、Uﾊﾞﾝﾄﾞ含む	組	1	
	支持金具D	SUS304製 ｱﾝｶｰ、Uﾊﾞﾝﾄﾞ含む	組	1	
	回転防止押え金具	SUS304製 ｱﾝｶｰ含む	組	1	
	伸縮固定金具	SUS304製 ｱﾝｶｰ、固定ﾊﾞﾝﾄﾞ含む	組	1	
＜労務＞	ポリエチレン管据付工	融着接合(EF接合) φ75	m	8.7	
	〃	橋梁添架部 φ75	m	34.6	
	〃	融着接合(EF接合) φ50	m	122.5	87.0+35.5
	ポリエチレン管継手工	融着接合(EF接合:2口) φ75	箇所	1	
	〃	伸縮固定部　φ75 (保温ｶﾊﾞｰ取付含む)	箇所	1	
	〃	融着接合(EF接合:1口) φ50	箇所	31	
	メカニカル継手工	φ75	口	2	
	〃	φ50	口	2	
	ポリエチレン管 メカニカル継手工	φ50	口	1	
	フランジ継手工	φ50	口	2	
	90°エルボ継手A工	融着継手　φ75 (補強、防食工含む)	箇所	1	
	90°エルボ継手B工	融着継手 φ75	箇所	1	
	45°エルボ継手A工	融着継手　φ75 (保温ｶﾊﾞｰ取付含む)	箇所	1	
	45°エルボ継手B工	融着継手 φ75	箇所	1	
	分岐継手工	融着継手　φ75×φ75 (保温ｶﾊﾞｰ取付含む)	箇所	1	
	空気弁設置工	橋梁添架部 φ25	基	1	
	支持金具A設置工	Uﾊﾞﾝﾄﾞ取付含む	箇所	12	
	支持金具B設置工	Uﾊﾞﾝﾄﾞ取付含む	箇所	2	
	支持金具C設置工	Uﾊﾞﾝﾄﾞ取付含む	箇所	1	
	支持金具D設置工	Uﾊﾞﾝﾄﾞ取付含む	箇所	1	
	回転防止金具設置工	Uﾎﾞﾙﾄ取付含む	箇所	1	

工種	名　　称	形状寸法	単位	数量	摘　要
＜労務＞	固定金具設置工	固定ﾊﾞﾝﾄﾞ取付含む	箇所	1	
	気密テスト工	空気圧=0.3MPa	回	1	
	仕切弁設置工	φ50	基	1	
	仕切弁室設置工	円形1号 H=0.9m用	組	1	
	仕切弁室撤去・再設置	φ50用 H=1.2m	組	2	
	ポリエチレン管切断工	φ50	口	5	
	コンクリート削孔工	φ300	m3	0.07	0.50×2=1.0 π/4×0.3^2×1.0=0.07m3
	モルタル充填工		m3	0.05	(0.3^2-0.174^2)×π/4×0.5×2=0.049≒0.05
	既設管撤去工	鋼管80A	m	28.6	
	既設管撤去切断工	鋼管80A	口	5	28.6/6.0=4.7
	吊足場設置・撤去工		掛m2	182.7	
	管明示シート工	シングル 幅150mm	m	131.2	
	管明示テープ取付工	ポリエチレン管 φ75	m	8.7	
	〃	ポリエチレン管 φ50	m	122.5	
	浸透防護ｽﾘｰﾌﾞ被覆工	HPPE φ75	m	8.7	
	〃	HPPE φ50	m	122.5	
	交通整理員		人		
＜土工＞	土工③-1	町道車道部 φ75 土被りH=0.9m	m	13.0	3.7+9.3
	土工③-2	町道車道部 φ50 土被りH=0.9m	m	122.5	87.0+35.5

切管調書

HPPE：EFﾌﾟﾚｰﾝｴﾝﾄﾞ直管φ50×5.0m

本数	切　管				残管	切断箇所(口)		
								切断のみ
1	0.60	1.10	1.00	0.40				
	0.40				1.50			5
計	1.00	1.10	1.00	0.40	1.50			5
		配水管			合計	1本		
		切断工						5口

配水管土工集計表

名　称	規　格	改計	計	単位	土工番号 ③-1土工		土工番号 ③-2土工		土工番号		土工番号	
管種・管径					HPPEφ75		HPPEφ50					
土破り　　(m)					H=0.90m		H=0.90m					
土工延長　(m)			135.50	m	1m当り	延長　L= 13.0	1m当り	延長　L= 122.5	1m当り	延長　L=	1m当り	延長　L=
(掘削時)												
舗装切断工	As t=15cm以下	270	271.00	m	2.00	26.00	2.00	245.00				
舗装版取壊工	As t=10cm以下	81	81.30	m2	0.60	7.80	0.60	73.50				
機械掘削工	土砂	84	84.14	m3	0.63	8.19	0.62	75.95				
機械埋戻工	購入土	62	62.46	m3	0.47	6.11	0.46	56.35				
下層路盤工	RC-40 t=15cm	81	81.30	m2	0.60	7.80	0.60	73.50				
下層路盤工	RC-30 t=10cm			m2								
上層路盤工	M-30 t=12cm			m2								
上層路盤工	M-30 t=11cm	81	81.30	m2	0.60	7.80	0.60	73.50				
路盤工	RC-30 t=13cm			m2								
舗装復旧工	再生粗粒As t=3cm	81	81.30	m2	0.60	7.80	0.60	73.50				
ｱｽﾌｧﾙﾄ殻処分工	As	3	2.71	m3	0.02	0.26	0.02	2.45				
残土処分工	土砂	84	84.14	m3	0.63	8.19	0.62	75.95				
産廃処分費	As	7	6.78	t	0.05	0.65	0.05	6.13				

土工③-1　数量計算書

算 出 根 拠 図

③-1	町道（車道部）
	HPPEφ75　土被り　H=0.9m

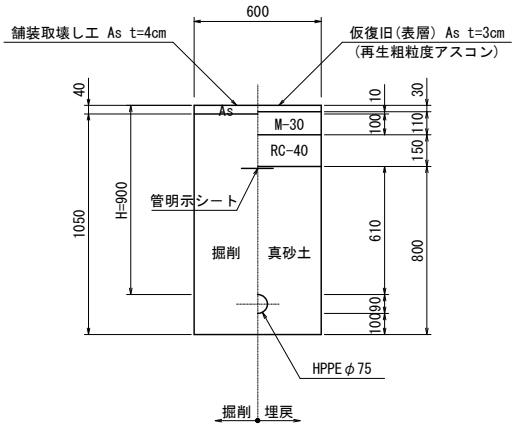

1m当り

名　称	規　格	算　式	単位	数　量
舗装切断工	As t=4cm	1.00×2	m	2.00
舗装版取壊工	As t=4cm	0.60×1.00	m2	0.60
機械掘削工	土砂	0.60×1.05×1.00	m3	0.63
機械埋戻工	購入土	(0.60×0.80−0.09^2×π/4) ×1.00	m3	0.47
下層路盤工	RC-40 t=15cm	0.60×1.00	m2	0.60
上層路盤工	M-30 t=11cm	0.60×1.00	m2	0.60
舗装復旧工	再生粗粒度As t=3cm	0.60×1.00	m2	0.60
ｱｽﾌｧﾙﾄ殻処分工	As	0.60×0.04×1.00	m3	0.02
残土処分工	土砂		m3	0.63
産廃処分費	As	0.02×2.35	t	0.05

土工③-2　数量計算書

算 出 根 拠 図

③-2	町道（車道部）
	HPPEφ50　土被り　H=0.9m

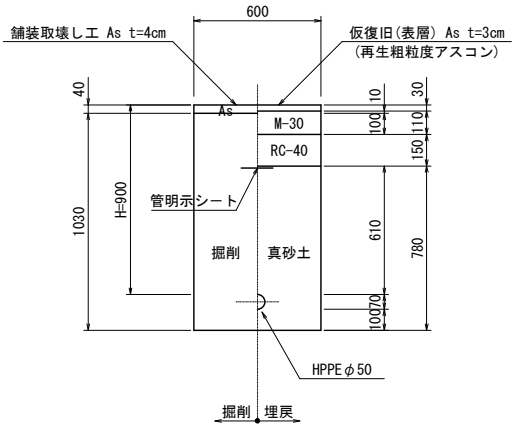

1m当り

名　称	規　格	算　式	単位	数　量
舗装切断工	As t=4cm	1.00×2	m	2.00
舗装版取壊工	As t=4cm	0.60×1.00	m2	0.60
機械掘削工	土砂	0.60×1.03×1.00	m3	0.62
機械埋戻工	購入土	(0.60×0.78－0.07^2×π/4) ×1.00	m3	0.46
下層路盤工	RC-40 t=15cm	0.60×1.00	m2	0.60
上層路盤工	M-30 t=11cm	0.60×1.00	m2	0.60
舗装復旧工	再生粗粒度As t=3cm	0.60×1.00	m2	0.60
ｱｽﾌｧﾙﾄ殻処分工	As	0.60×0.04×1.00	m3	0.02
残土処分工	土砂		m3	0.62
産廃処分費	As	0.02×2.35	t	0.05

本設給水管

給水管　数量計算書

山川地区(R5-2工区)　　給水戸数2戸

工種	名　　称	形状寸法	単位	数量	摘　要
＜材料＞	水道用軟質ﾎﾟﾘｴﾁﾚﾝ管	1種　φ40	m	3.0	
	〃	1種　φ20	m	3.0	
	HPPE用サドル付分水栓	φ50×φ20	個	1	
	SKXチーズ	HPPE×PP φ50×φ40	個	1	
	分止水栓用Pワン継手	φ20	個	1	
	Pワンメーター用 ソケット	φ40	個	1	
	〃	φ20	個	1	
	ボール式副栓付 伸縮メーター止水栓	φ40	個	1	
	〃	φ20	個	1	
	メーターボックス	FRP製　φ40用	個	1	
	〃	FRP製　φ20用	個	1	
	水道用耐衝撃性 硬質塩化ビニル管	HIVP　φ40×4.0m	本	2	＝6.0／4.0
	〃	HIVP　φ20×4.0m	本	2	＝8.0／4.0
	HIユニオンガイドナット	φ40	個	1	
	〃	φ20	個	1	
	HIエルボ	φ40	個	1	
	〃	φ20	個	1	
	HIソケット	φ40	個	1	
	〃	φ20	個	1	
＜労務＞	ポリエチレン管据付工	φ40	m	3.0	
	〃	φ20	m	3.0	
	SKX継手工	φ50	口	2	
	〃	φ40	口	1	
	ポリエチレン管継手工	φ40	口	1	
	〃	φ20	口	2	
	分水栓建込工	HPPE用　φ50×φ20	箇所	1	

工種	名　　称	形状寸法	単位	数量	摘　要
＜労務＞	止水栓取付工	PP用　φ40	箇所	1	
	〃	PP用　φ20	箇所	1	
	量水器撤去・取付工	φ40	箇所	1	(移設部)
	〃	φ20	箇所	1	(移設部)
	ﾒｰﾀｰﾎﾞｯｸｽ撤去・取付工	φ40用	箇所	1	
	〃	φ20用	箇所	1	
	硬質塩化ビニル管据付工	φ40	m	6.0	
	〃	φ20	m	8.0	
	硬質塩化ビニル管継手工	TS継手　φ40	口	5	
	〃	TS継手　φ20	口	5	
	管明示シート工	シングル 幅150mm	m	6.0	3.0+3.0
＜土工＞	土工給①	町道 PPφ40以下 H=0.9m	m	2.0	
	土工宅内未	宅内給水 未舗装 PPφ40以下 H=0.3m	m	17.0	

給水管土工集計表

名　称	規　格	改計	計	単位	土工番号 給①		土工番号 宅内未		土工番号		土工番号	
管種・管径					PPφ40以下		PPφ40以下					
土破り　　(m)					H=0.9m		H=0.3m					
土工延長　(m)			19.0	m	1m当り	延長　L= 2.0	1m当り	延長　L= 17.0	1m当り	延長　L=	1m当り	延長　L=
(掘削時)												
舗装切断工	As t=15cm以下	4	4.0	m	2.00	4.00						
舗装切断工	Co t=10cm			m								
舗装版取壊工	As t=10cm以下	1	1.2	m2	0.60	1.20						
舗装版取壊工	Co t=10cm			m2								
機械掘削工	土砂	3	3.1	m3	0.61	1.22	0.11	1.87				
機械埋戻工	購入土	3	2.6	m3	0.45	0.90	0.10	1.70				
下層路盤工	RC-40 t=15cm	1	1.2	m2	0.60	1.20						
上層路盤工	M-30 t=12cm			m2								
上層路盤工	M-30 t=11cm	1	1.2	m2	0.60	1.20						
路盤工	M-30 t=10cm			m2								
路盤工	RC-40 t=10cm			m2								
舗装復旧工	再生粗粒度As t=3cm	1	1.2	m2	0.60	1.20						
ｱｽﾌｧﾙﾄ殻処分工	As	0.1	0.04	m3	0.02	0.04						
残土処分工	土砂	3	3.1	m3	0.61	1.22	0.11	1.87				
産廃処分費	As	0.1	0.1	t	0.05	0.10						

土工給①　数量計算書

算 出 根 拠 図

給①	町　道
	PPφ40以下　土被り　H=0.9m

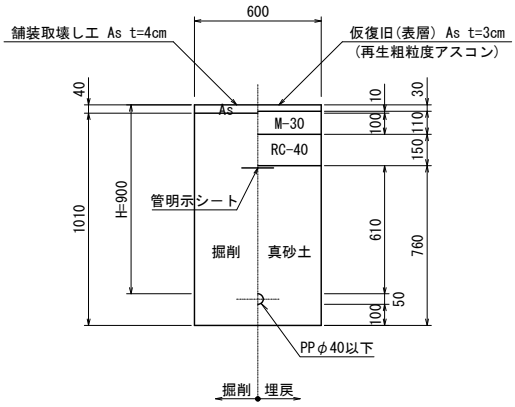

1m当り

名　称	規　格	算　式	単位	数　量
舗装切断工	As t=4cm	1.00×2	m	2.00
舗装版取壊工	As t=4cm	0.60×1.00	m2	0.60
機械掘削工	土砂	0.60×1.01×1.00	m3	0.61
機械埋戻工	購入土	(0.60×0.76−0.05^2×π/4) ×1.00	m3	0.45
下層路盤工	RC-40 t=15cm	0.60×1.00	m2	0.60
上層路盤工	M-30 t=11cm	0.60×1.00	m2	0.60
舗装復旧工	再生粗粒度As t=3cm	0.60×1.00	m2	0.60
ｱｽﾌｧﾙﾄ殻処分工	As	0.60×0.04×1.00	m3	0.02
残土処分工	土砂		m3	0.61
産廃処分費	As	0.02×2.35	t	0.05

土工宅内未　数量計算書

算 出 根 拠 図

宅内未	宅内給水　未舗装
	PPφ40以下　土被り　H=0.3m

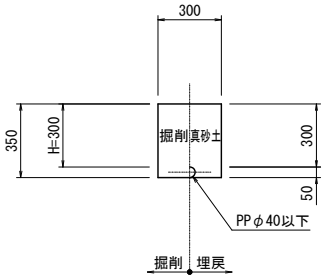

1m当り

名　称	規　格	算　式	単位	数　量
機械掘削工	土砂	0.30×0.35×1.00	m3	0.11
機械埋戻工	購入土	(0.30×0.35－0.05^2×π/4) ×1.00	m3	0.10
残土処分工	土砂		m3	0.11

配管平面図

S=1:500

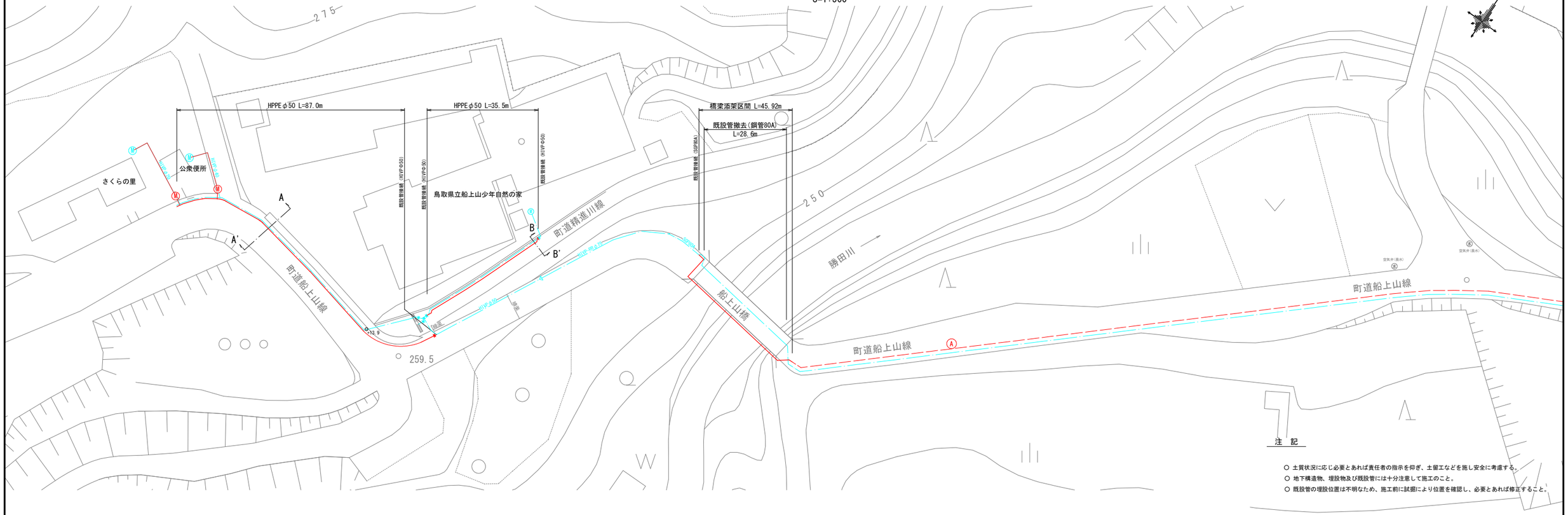

注 記

- 土質状況に応じ必要とあれば責任者の指示を仰ぎ、土留工などを施し安全に考慮する。
- 地下構造物、埋設物及び既設管には十分注意して施工のこと。
- 既設管の埋設位置は不明なため、施工前に試掘により位置を確認し、必要とあれば修正すること。

配管詳細図

S=NON

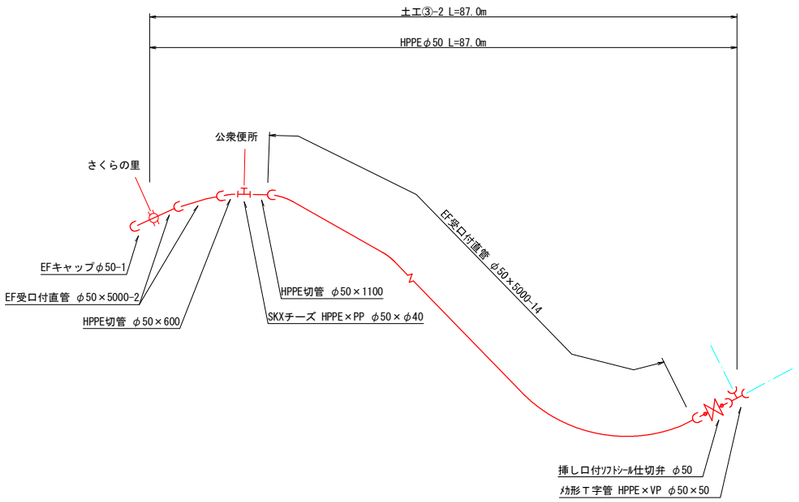

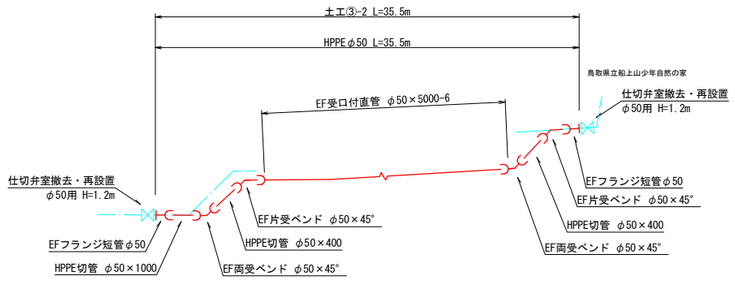

横断面図

S=1:100

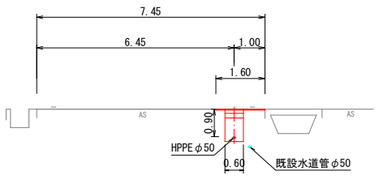

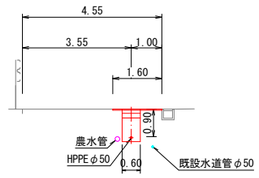

位 置 図

S=1:10,000

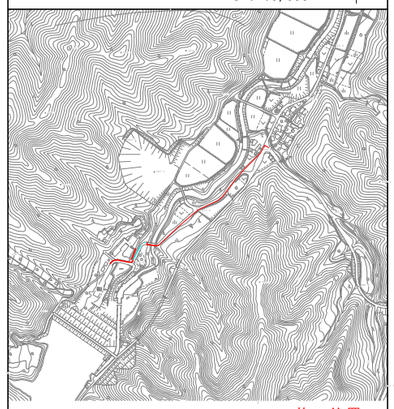

施工位置

位 置	鳥取県 東伯郡 琴浦町		
	大字 山川地内		
工事名	上水道配水管布設替工事（山川木地地区R5-2工区）		
図 名	配管平面図、配管詳細図 横断面図		
単 位	M・mm	縮 尺	図示
8 葉中ノ 1			
令和 5 年度施行 琴浦町			

（本設）掘削標準断面図

S=1:20

①-1	県　道
	HPPEφ75　土被り　H=1.2m

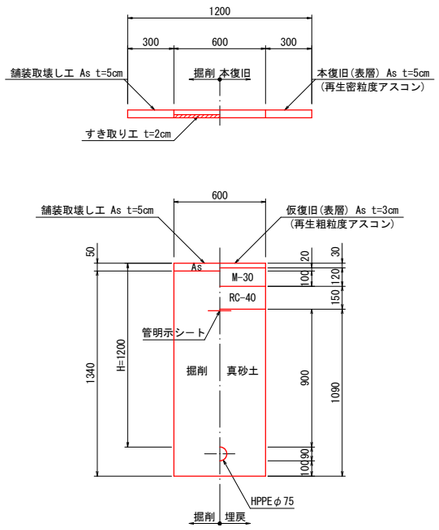

①-2	県　道
	HPPEφ75　土被り　H=0.9m

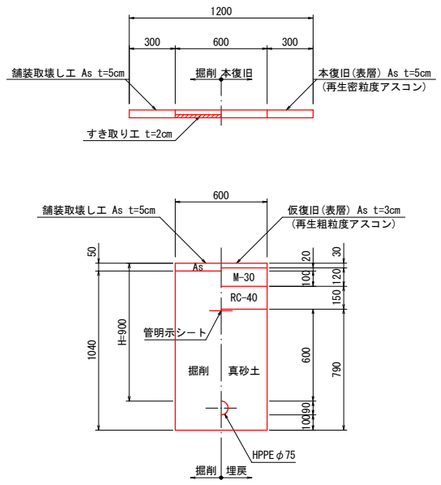

①-3	県　道
	HPPEφ75　土被り　H=0.9m 撤去VPφ75　土被り　H=1.2m

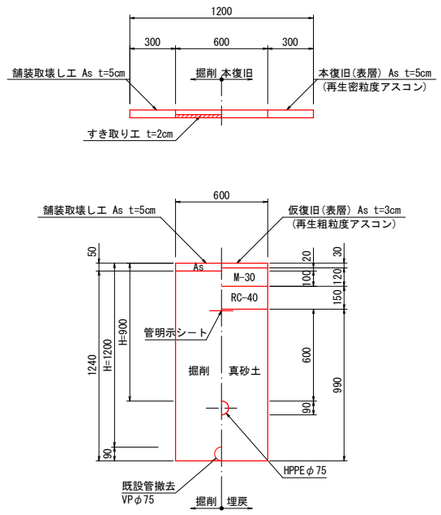

①-4	県　道
	撤去VPφ75　土被り　H=1.2m

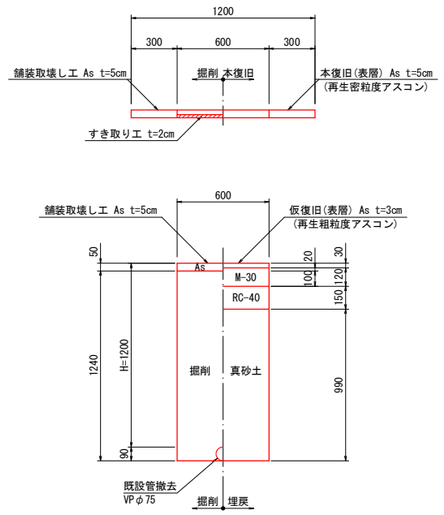

②-1	町道（歩道部）
	HPPEφ75　土被り　H=0.9m

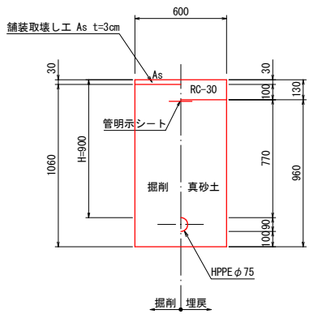

②-2	町道（歩道部）
	HPPEφ75　土被り　H=1.2m

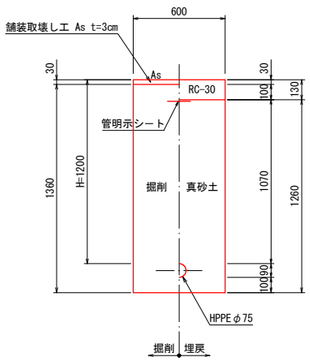

③-1	町道（車道部）
	HPPEφ75　土被り　H=0.9m

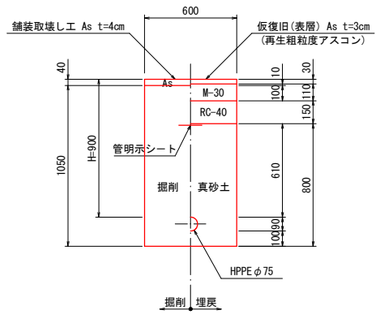

③-2	町道（車道部）
	HPPEφ50　土被り　H=0.9m

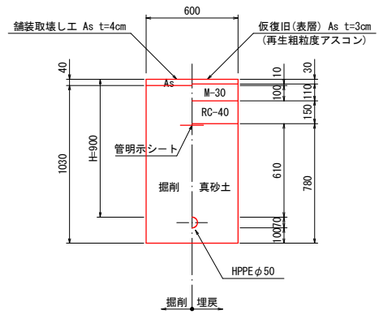

位　置	鳥取県　東伯郡　琴浦町		
	大字　山川地内		
工事名	上水道配水管布設替工事 （山川木地地区R5-2工区）		
図　名	掘削標準断面図		
単　位	M・mm	縮　尺	図示
8　葉中ノ　2			
令和 5　年度施行		琴　浦　町	

空気弁ボックス標準図（参考）

S=1:10

空気弁設置工(25A) H=0.9m用
(φ500)

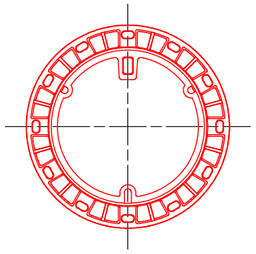

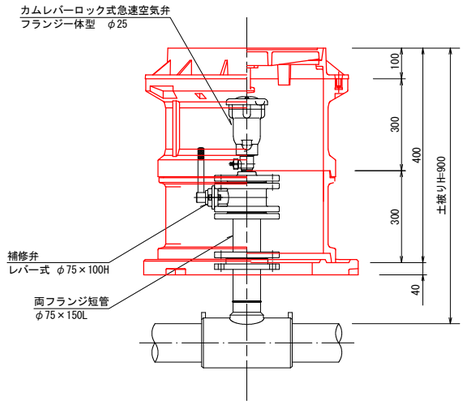

仕切弁ボックス標準図（参考）

S=1:10

仕切弁(φ50～100mm) H=0.9m用

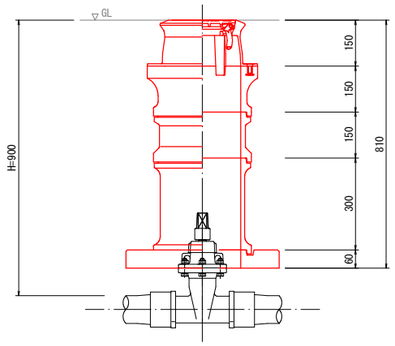

仕切弁(φ50～100mm) H=1.2m用

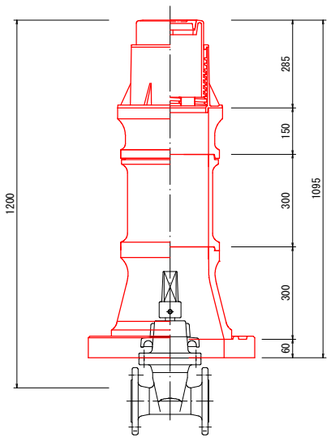

注　記

※ 使用材料・ﾎﾞｯｸｽ高さ等については、監督員と協議のこと。

位　置	鳥取県　東伯郡　琴浦町		
	大字　山川地内		
工事名	上水道配水管布設替工事 （山川木地地区R5-2工区）		
図　名	参考図		
単　位	M・mm	縮　尺	図示
8　葉中ノ　3			
令和 5　年度施行　　琴　浦　町			

平 面 図 S=1/60

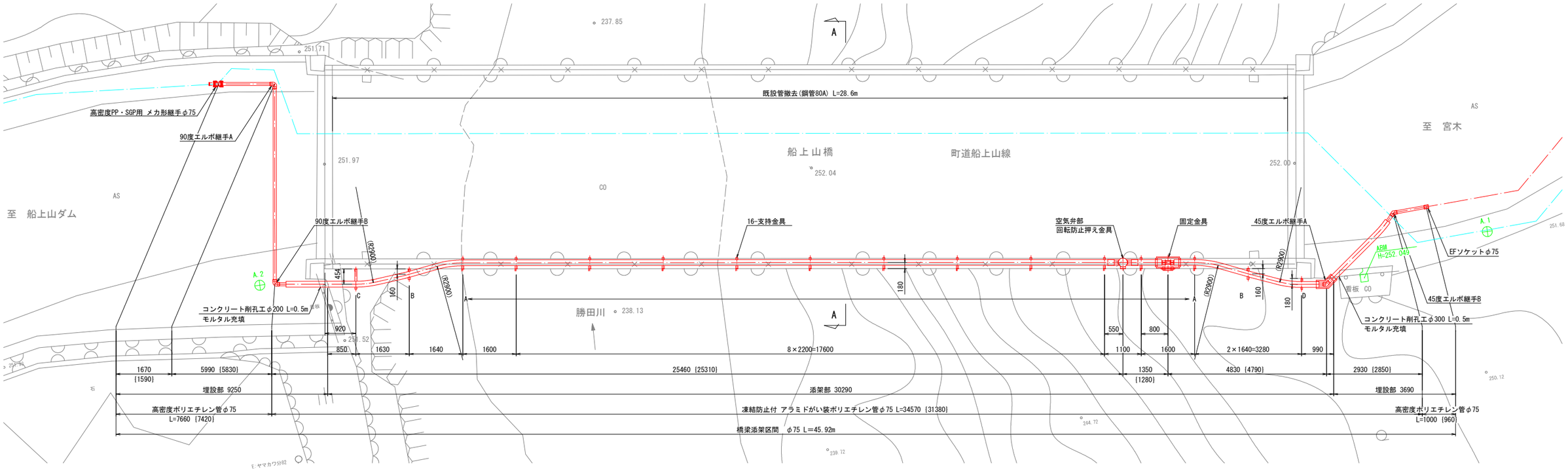

側 面 図 S=1/60

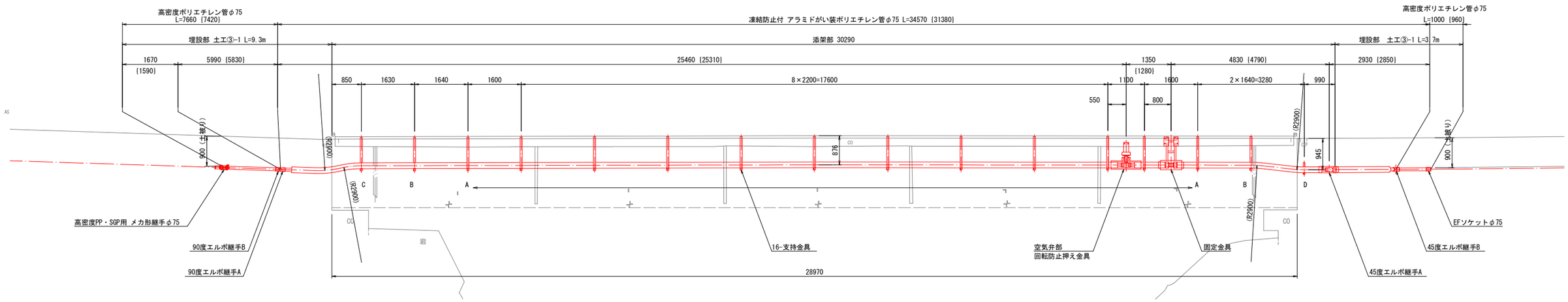

断 面 図 S=1/30
(A－A)

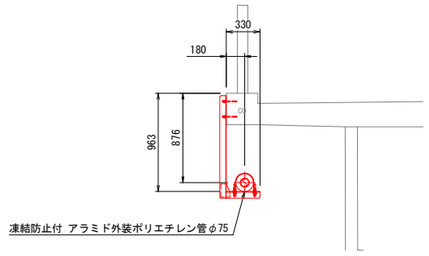

位 置	鳥取県 東伯郡 琴浦町		
	大字 山川地内		
工事名	上水道配水管布設替工事 (山川木地地区R5-2工区)		
図 名	橋梁添架図面 (1/3)		
単 位	M・mm	縮 尺	図示
8 葉中ノ 4			
令和 5 年度施行 琴浦町			

支持金具Ａ 取付詳細図　S=1/10

材質：SUS304　数量：12ヶ所

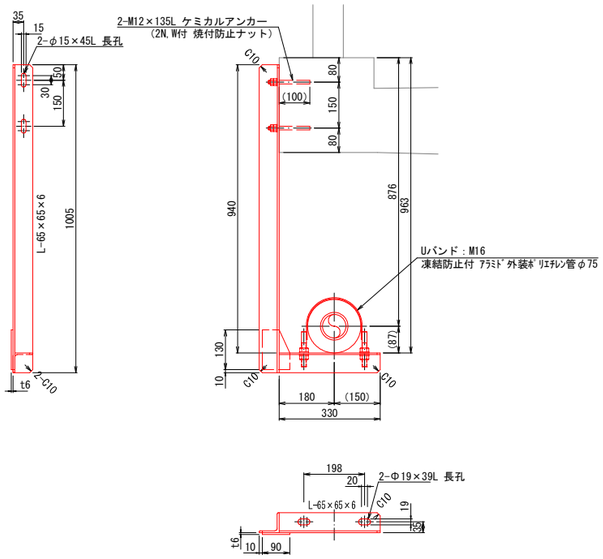

支持金具Ｂ 取付詳細図　S=1/10

材質：SUS304　数量：2ヶ所

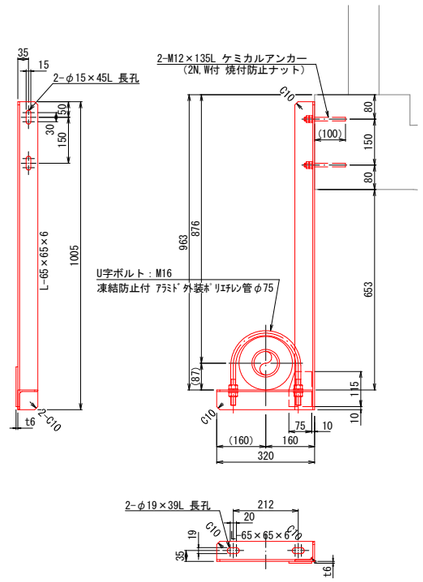

支持金具Ｃ 取付詳細図　S=1/10

材質：SUS304　数量：1ヶ所

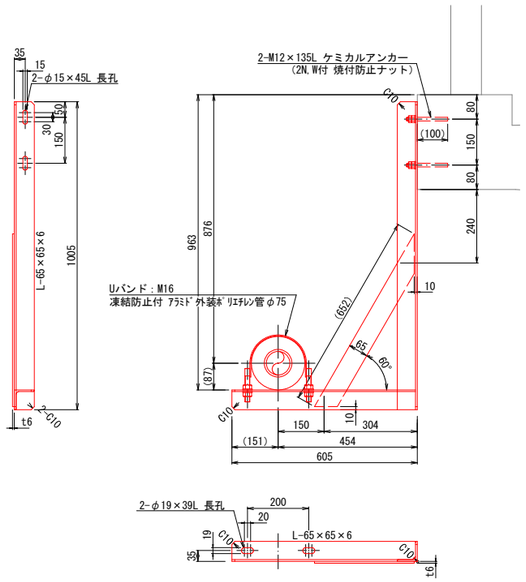

支持金具Ｄ 取付詳細図　S=1/10

材質：SUS304　数量：1ヶ所

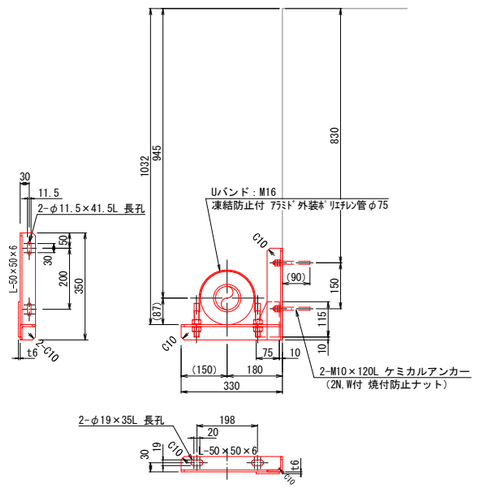

固定金具 詳細図　S=1/10

材質：SUS304　数量：1ヶ所

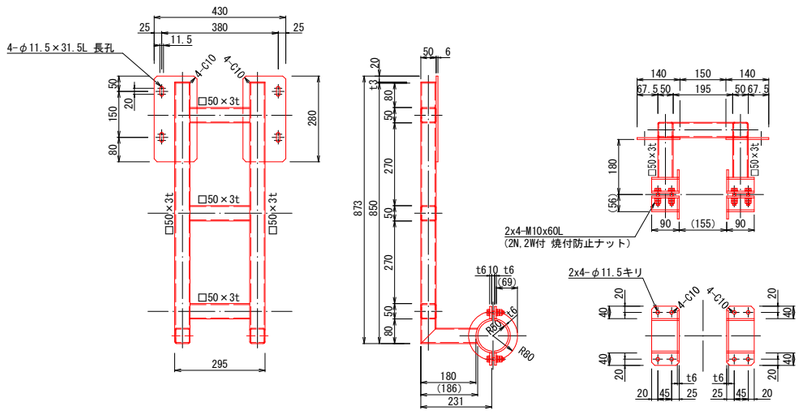

Ｕバンド詳細図　S=1/10

(凍結防止付 アラミド外装ポリエチレン管φ75)

材質：SUS304　数量：14ヶ所

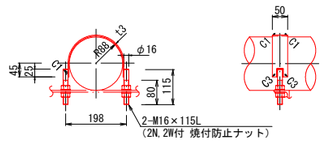

Ｕ字ボルト詳細　S=1/10

(凍結防止付 アラミド外装ポリエチレン管φ75)

材質：SUS304　数量：2ヶ所

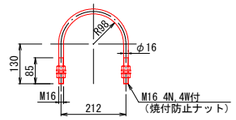

回転防止押え金具 詳細図　S=1/10

材質：SUS304　数量：1ヶ所

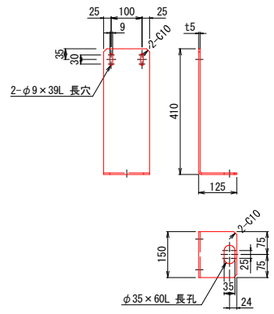

位　置	鳥取県　東伯郡　琴浦町		
	大字　山川地内		
工事名	上水道配水管布設替工事 (山川木地地区R5-2工区)		
図　名	橋梁添架図面 (2/3)		
単　位	M・mm	縮　尺	図示
8　葉中ノ　5			
令和 5　年度施行　琴　浦　町			

固定金具 取付詳細図　S=1/10

(凍結防止付 アラミド外装ポリエチレン管φ75) 数量：1ヶ所

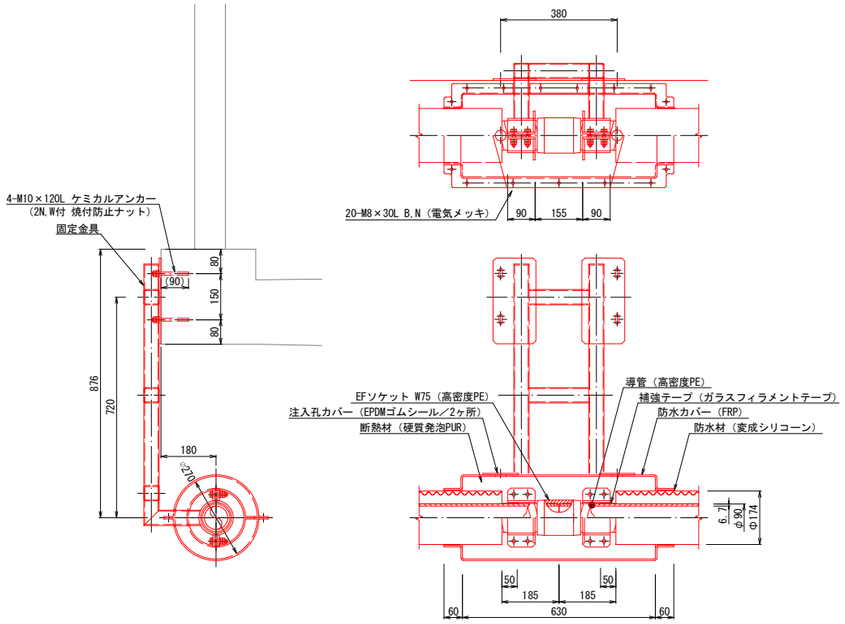

空気弁部 詳細図　S=1/10

(凍結防止付 アラミド外装ポリエチレン管φ75)数量：1ヶ所

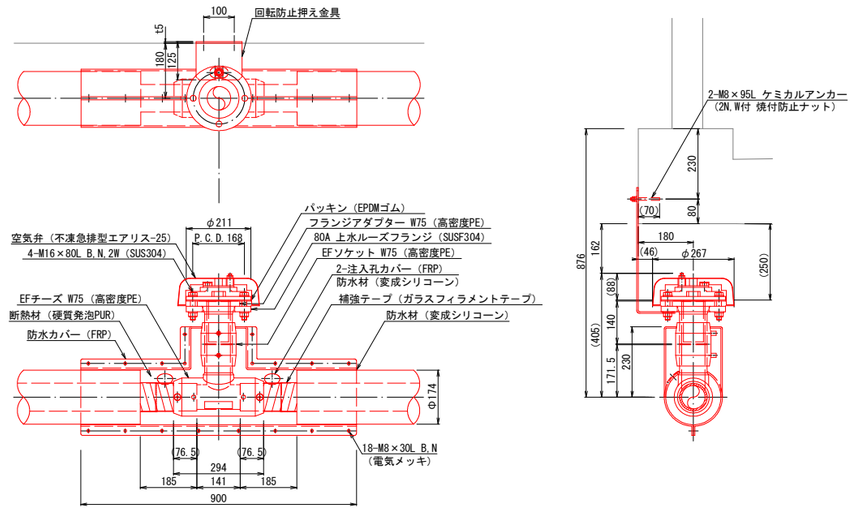

45度エルボ継手Ａ(EFエルボ方式)詳細図　S=1/10

(凍結防止付 アラミド外装ポリエチレン管φ75)数量：1ヶ所

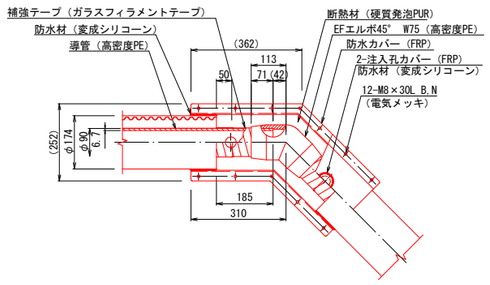

45度エルボ継手Ｂ(EFエルボ方式)詳細図　S=1/10

数量：1ヶ所

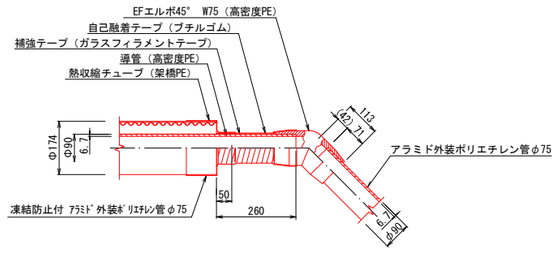

90度エルボ継手Ｂ(EFエルボ方式)詳細図　S=1/10

(アラミド外装ポリエチレン管φ75) 数量：1ヶ所

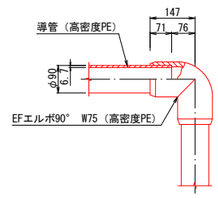

90度エルボ継手Ａ(EFエルボ方式)　詳細図　S=1/10

数量：1ヶ所

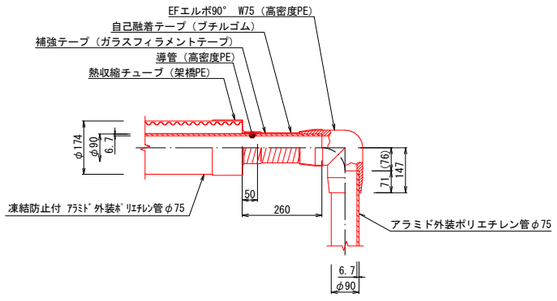

パイプ構造図　S=1/10

(凍結防止付 アラミド外装ポリエチレン管φ75)

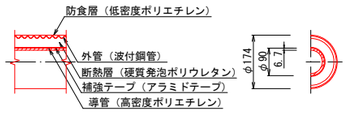

パイプ構造図　S=1/10

(アラミド外装ポリエチレン管φ75)

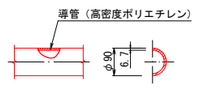

位　置	鳥取県　東伯郡　琴浦町		
	大字　山川地内		
工事名	上水道配水管布設替工事 (山川木地地区R5-2工区)		
図　名	橋梁添架図面 (3/3)		
単　位	M・mm	縮　尺	図示
8　葉中ノ　6			
令和 5　年度施行　　琴　浦　町			

橋梁添架仮設図（参考図）

平 面 図　S=1/60

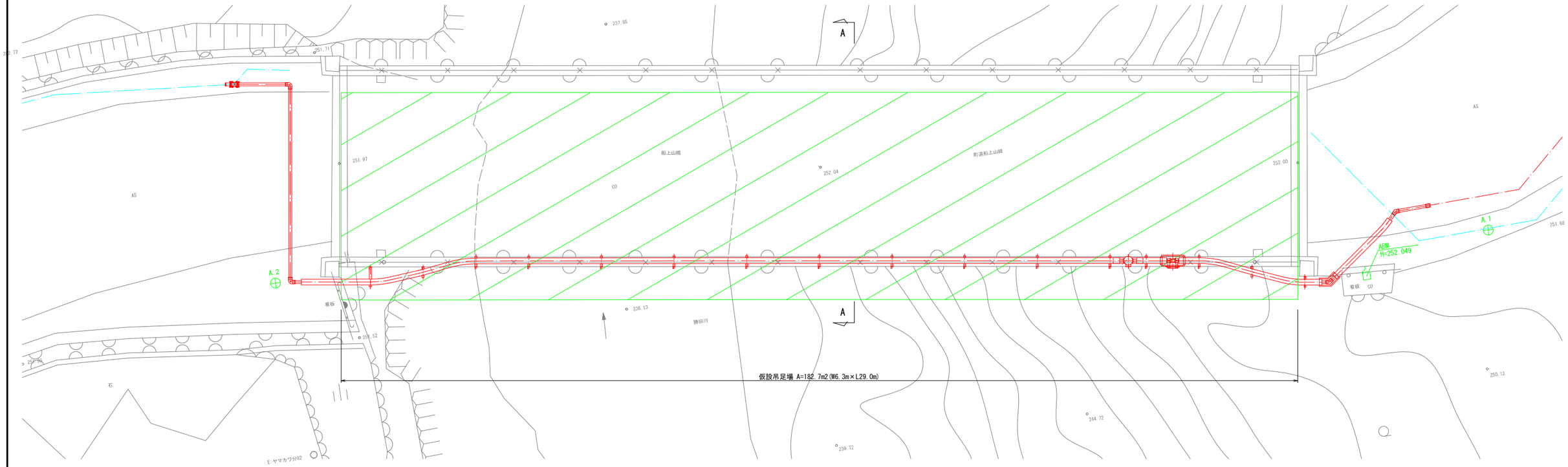

側 面 図　S=1/60

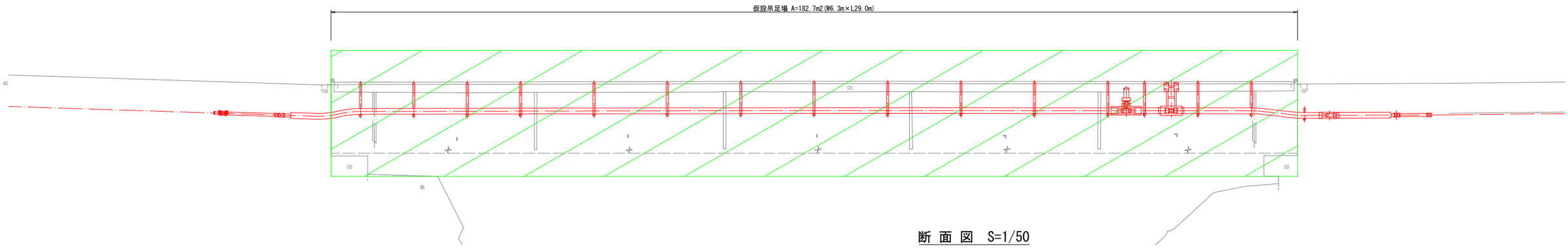

断 面 図　S=1/50

（ A－A ）

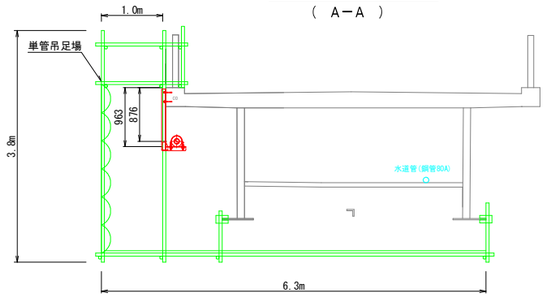

位　置	鳥取県　東伯郡　琴浦町		
	大字　山川地内		
工事名	上水道配水管布設替工事 （山川木地地区R5-2工区）		
図　名	橋梁添架仮設図面（参考図）		
単　位	M・mm	縮　尺	図示
8　葉中ノ　7			
令和 5　年度施行　　琴　浦　町			

給水分岐標準図

S=1:20

Aタイプ（既設接続）

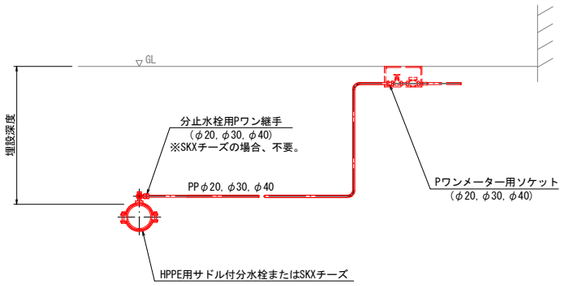

Bタイプ（量水器移設）

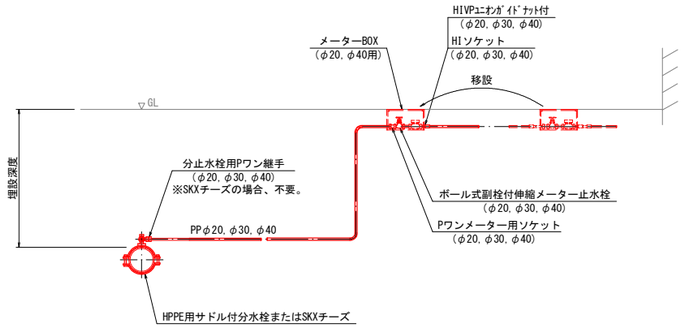

標準掘削断面図

S=1:20

給①	町　道
	PPφ40以下　土被り　H=0.9m

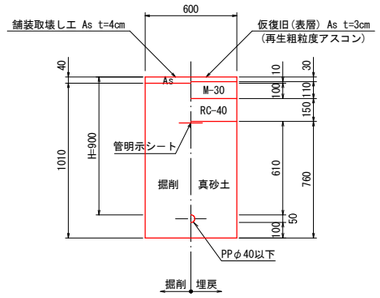

給②	県　道
	PPφ40以下　土被り　H=0.9m

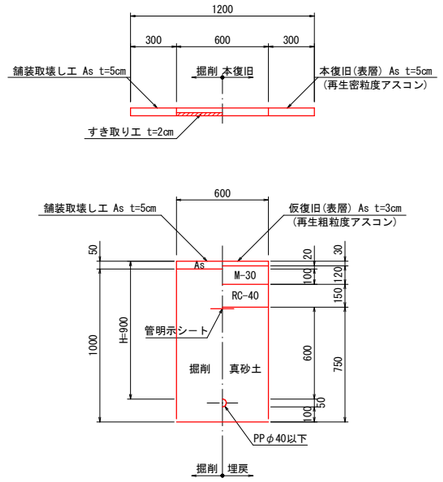

宅内As	宅内給水　ｱｽﾌｧﾙﾄ舗装
	PPφ40以下　土被り　H=0.3m

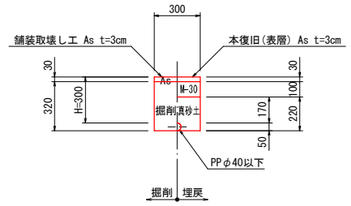

宅内Co	宅内給水　ｺﾝｸﾘｰﾄ舗装
	PPφ40以下　土被り　H=0.3m

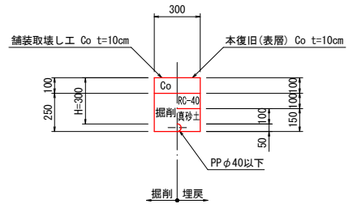

宅内未	宅内給水　未舗装
	PPφ40以下　土被り　H=0.3m

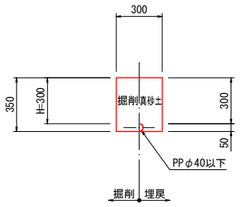

給水材料集計表［山川地区］

番号	名　称	ﾒｰﾀｰ径（既設）	ﾀｲﾌﾟ	PP φ40	PP φ20	HPPE用サドル分水栓 φ75×φ20	HPPE用サドル分水栓 φ50×φ20	SKXチーズ HPPE×PP φ50×φ40	SKXチーズ HPPE×PP φ40×φ20	分止水栓用Pワン継手	分止水栓用Pワン継手 φ20	Pワンメーター用ソケット φ40	Pワンメーター用ソケット φ20	SKXソケット PP×HIVP φ40	SKXソケット PP×HIVP φ30(P)×φ20(V)	ﾎﾟｰﾙ式副栓付伸縮ﾒｰﾀｰ止水栓 φ40	ﾎﾟｰﾙ式副栓付伸縮ﾒｰﾀｰ止水栓 φ20	メーターBOX（FRP製） φ40用	メーターBOX（FRP製） φ20用	メーターBOX（鋳鉄製） φ30用	メーターBOX（鋳鉄製） φ20用	HIVP φ40	HIVP φ20	HIﾕﾆｵﾝｶﾞｲﾄﾞﾅｯﾄ φ40	HIﾕﾆｵﾝｶﾞｲﾄﾞﾅｯﾄ φ20	HIエルボ φ40	HIエルボ φ20	HIソケット φ40	HIソケット φ20	土工 給①	土工 給②	土工 宅内As	土工 宅内Co	土工 宅内未	備　考
②	公衆便所	φ40	B	3.0				1				1				1		1				6.0		1		1		1		1.0				7.5	
③	さくらの里	φ20	B		3.0		1				1		1				1		1				8.0		1		1		1	1.0				9.5	
合計				3.0	3.0		1	1			1	1	1			1	1	1	1			6.0	8.0	1	1	1	1	1	1	2.0				17.0	

注　記

※ 施工範囲内の量水器を再度確認のこと。
※ 引き込みの給水管布設部にも、埋設標識シートを敷設のこと。
※ 各宅内の既設給水管に接続する際、監督員と確認のうえ、現場の状況に応じて接続のこと。

位　置	鳥取県　東伯郡　琴浦町		
	大字　山川地内		
工事名	上水道配水管布設替工事（山川木地地区R5-2工区）		
図　名	給水材料集計表・標準図		
単　位	M・mm	縮　尺	図示
8　葉中ノ　8			
令和 5　年度施行　　琴　浦　町			