令 和 5 年 度

工 事 設 計 書

(金抜き設計書)

工　事　名　　上水道配水管布設替工事（八反田地区 R5-1 工区）

工 事 場 所　　東伯郡琴浦町大字八反田

工 事 仕 様 書

設　　計　　書

工　事　費　内　訳　書

八反田地区R5-1工区

区　分	種 目 別	施 設 別	工　種　別	事 業 量	単位	金　額	備　考
工事費	本工事費	送水施設	本設送水管	275.5	m		第 1 号明細書
			直接工事費計				
			共通仮設費	1.0	式		
			現場管理費	1.0	式		
			一般管理費	1.0	式		
			小　計				
			計				
			消費税相当額	1.0	式		
			合　計				

本設送水管　設計書

1、設計図面との対象番号
(1) 一般平面図－　　(2) 工種別構造図－
2、工事計画概要

金　額

(八反田地区R5-1工区)

第 1 号明細書

工種	名　称	形状寸法	単位	数量	単　価	金　額	数量	単　価	金　額	備　考
材料費	EF受口付直管	φ150×5.0m	本	51						
	EFﾌﾟﾚｰﾝｴﾝﾄﾞ直管	φ150×5.0m	本	4						
	EFソケット	φ150	個	2						
	ﾌﾗﾝｼﾞ付EF片受チーズ	浅層埋設用 φ150×φ75	個	1						
	EF片受ベンド	φ150×22°1/2	個	1						
	EF両受ベンド	φ150×45°	個	2						
	EF両受ベンド	φ150×22°1/2	個	4						
	EF両受ベンド	φ150×11°1/4	個	2						
	EF両受Sベンド	φ150×300H	個	2						
	メカ形片落管	φ150(P)×φ100(V)	個	1						
	補修弁	レバー式 φ75×L100	基	1						
	カムレバーロック式急速空気弁	フランジ一体型 φ25	基	1						
	フランジ接合材	φ75 ﾎﾞﾙﾄ･ﾅｯﾄ･ﾊﾟｯｷﾝ	組	2						
	空気弁ボックス	円形3号 H=0.6m用	組	1						
	埋設標識シート(ｴｺ)	シングル 幅150mm	m	275.0						
	管明示テープ(ｴｺ)	HPPE φ150 幅50mm	m	275.5						
	浸透防護スリーブ	HPPE φ150 幅50mm	m	330.6						
	固定用ゴムバンド	HPPE φ150用	組	441						
	小　計									
労務費	ポリエチレン管据付工	融着接合(EF接合) φ150	m	275.5						代価第 1 号
	ポリエチレン管継手工	融着接合(EF接合:2口) φ150	箇所	2						代価第 2 号
	ポリエチレン管継手工	融着接合(EF接合:1口) φ150	箇所	74						代価第 3 号
	ポリエチレン管メカニカル継手工	離脱防止金具使用 φ150	口	1						代価第 4 号
	メカニカル継手工	離脱防止金具使用 φ100	口	1						代価第 5 号
	フランジ継手工	7.5k φ75	口	2						代価第 6 号
	空気弁設置工	25A	基	1						代価第 7 号
	空気弁室設置工	円形3号 H=0.6m用	組	1						代価第 8 号
	ポリエチレン管切断工	φ150	口	13						代価第 9 号
	管明示シート工	シングル 幅150mm	m	275.0						代価第 10 号
	管明示テープ取付工	ポリエチレン管 φ150	m	275.5						代価第 11 号
	浸透防護ｽﾘｰﾌﾞ被覆工	HPPE φ150	m	275.5						代価第 12 号
	交通整理員		人	56						

工種	名　称	形状寸法	単位	数 量	単　価	金　額	数 量	単　価	金　額	備　考
	小 計									
土工	舗装版切断工	As t=15cm以下	m	550						代価第 50 号
	舗装版取壊工	As t=10cm以下	m2	170						代価第 51 号
	機械掘削工	土砂	m3	190						代価第 52 号
	機械埋戻工	購入土	m3	170						代価第 53 号
	路盤工	RC-30 t=13cm	m2	150						代価第 54 号
	下層路盤工	RC-40 t=15cm	m2	17						代価第 55 号
	上層路盤工	M-30 t=11cm	m2	17						代価第 56 号
	舗装復旧工	再生粗粒As t=3cm	m2	17						代価第 57 号
	(2t積, 14.5km以下) ﾀﾞﾝﾌﾟﾄﾗｯｸ運搬	As	m3	6						代価第 59 号
	(4t積, 12.0km以下) 残土処理工	土砂	m3	190						代価第 60 号
	残土処分工	土砂	m3	190						
	産廃処分費	As	t	14						
	軽量鋼矢板建込み工	L=2.0m	m	4						代価第 61 号
	軽量鋼矢板引抜工	L=2.0m	m	4						代価第 62 号
	支保工設置	H=2.0m以下	m	4						代価第 63 号
	支保工撤去	H=2.0m以下	m	4						代価第 64 号
	小 計									
土工	舗装版切断工	As t=15cm以下	m	310						代価第 50 号
(本復旧)	舗装版取壊工	As t=3cm	m2	310						代価第 51 号
	舗装復旧工	再生密粒As t=3cm	m2	460						代価第 58 号
	すきとり工	土砂	m3	5						代価第 52 号
	(2t積, 14.5km以下) ﾀﾞﾝﾌﾟﾄﾗｯｸ運搬	As	m3	10						代価第 59 号
	(4t積, 12.0km以下) 残土処理工	土砂	m3	5						代価第 60 号
	残土処分工	土砂	m3	5						
	産廃処分費	As	t	22						
	小 計									
	計									

積上げによる経費

１．　設計図面との対象番号
　　(1)　一般平面図
　　(2)　工種別構造図　　金　　額
２．　工事計画概要

八反田地区R5-1工区

工　種	名　　称	形状寸法	単位							備　　考
				数量	単 価	金　　額	数量	単 価	金　　額	
共通仮設費	通水試験費		日	0.55						
	計									

単　　価　　表

ﾎﾟﾘｴﾁﾚﾝ管（融着接合（EF接合））据付工

施工代価表

代価第1号　　頁 11

150㎜　　「水道事業実務必携」一編-2章-6節-2　　10 m 当り

名称・規格など	数量	単位	単価	金額	備考
配管工	0.18	人			
普通作業員	0.26	人			
【 合計 】	10	m			
【 単位当り 】	1	m			

ﾎﾟﾘｴﾁﾚﾝ管（融着接合（EF接合））継手工

施工代価表

代価第2号　　頁 12

150㎜（2口継手・両受）　　「水道実務必携」（一）-2-6-2　　1 箇所 当り

名称・規格など	数量	単位	単価	金額	備考
配管工	0.14	人			
普通作業員	0.14	人			
諸雑費	1	式			
【 合計 】	1	箇所			
【 単位当り 】	1	箇所			

ﾎﾟﾘｴﾁﾚﾝ管（融着接合（EF接合））継手工

施工代価表

代価第3号　　頁 13

150㎜（1口継手・片受）　　「水道実務必携」（一）-2-6-2　　1 箇所 当り

名 称 ・ 規 格 な ど	数 量	単 位	単 価	金 額	備 考
配管工	0.098	人			
普通作業員	0.098	人			
諸雑費	1	式			
【 合計 】	1	箇所			
【 単位当り 】	1	箇所			

ﾒｶﾆｶﾙ継手工 離脱防止継手（30%割増）

施工代価表

代価第4号　　頁 14

150㎜　　「水道事業実務必携」一編-2章-3節-3　　1 口 当り

名 称 ・ 規 格 な ど	数 量	単 位	単 価	金 額	備 考
配管工	0.078	人			
普通作業員	0.078	人			
諸雑費	1	式			
【 合計 】	1	口			
【 単位当り 】	1	口			

ﾒｶﾆｶﾙ継手工 離脱防止継手（30%割増）

施工代価表

代価第5号　　頁 15

100㎜

「水道事業実務必携」一編-2章-3節-3　　1 口 当り

名 称 ・ 規 格 な ど	数 量	単 位	単 価	金 額	備 考
配管工	0.065	人			
普通作業員	0.065	人			
諸雑費	1	式			
【 合計 】	1	口			
【 単位当り 】	1	口			

ﾌﾗﾝｼﾞ継手JWWA7.5K

施工代価表

代価第6号　　頁 16

75(80)㎜

「水道事業実務必携」一編-2章-3節-5　　1 口 当り

名 称 ・ 規 格 な ど	数 量	単 位	単 価	金 額	備 考
配管工	0.06	人			
普通作業員	0.06	人			
諸雑費	1	式			
【 合計 】	1	口			
【 単位当り 】	1	口			

空気弁設置 人力施工

施工代価表

代価第7号　　頁 17

13～25㎜　　「水道事業実務必携」一編-2章-9節-2　　1 基 当り

名 称 ・ 規 格 な ど	数 量	単 位	単 価	金 額	備 考
配管工	0.05	人			
普通作業員	0.1	人			
諸雑費	1	式			
【 合計 】	1	基			
【 単位当り 】	1	基			

仕切弁・空気弁ﾎﾞｯｸｽ設置工

施工代価表

代価第8号　　頁 18

円形3号 内寸500㎜　　1 箇所 当り

名 称 ・ 規 格 な ど	数 量	単 位	単 価	金 額	備 考
普通作業員	0.14	人			
【 合計 】	1	箇所			
【 単位当り 】	1	箇所			
鉄蓋1個					
中部壁300㎜ 1個					
底版40㎜ 1個					

ﾎﾟﾘｴﾁﾚﾝ管切断

施工代価表

代価第9号　　頁 19

150㎜

「水道事業実務必携」一編-2章-8節-7　　1 口 当り

名 称 ・ 規 格 な ど	数 量	単 位	単 価	金 額	備 考
配管工	0.02	人			
普通作業員	0.02	人			
諸雑費	1	式			
【 合計 】	1	口			
【 単位当り 】	1	口			

管明示ｼｰﾄ工（手間）

施工代価表

代価第10号　　頁 20

「水道事業実務必携」一編-2章-3節-16　　100 m 当り

名 称 ・ 規 格 な ど	数 量	単 位	単 価	金 額	備 考
普通作業員	0.4	人			
【 合計 】	100	m			
【 単位当り 】	1	m			

管明示ﾃｰﾌﾟ工 天端明示無（手間のみ）

施工代価表

代価第11号　　頁 21

150㎜　　「水道事業実務必携」一編-2章-6節-4　　100 m 当り

名称・規格など	数量	単位	単価	金額	備考
普通作業員	0.11	人			
【 合計 】	100	m			
【 単位当り 】	1	m			

溶剤浸透防護ｽﾘｰﾌﾞ被覆工（手間）

施工代価表

代価第12号　　頁 22

150㎜　　「水道事業実務必携」一編-2章-6節-6　　100 m 当り

名称・規格など	数量	単位	単価	金額	備考
配管工	0.35	人			
普通作業員	0.35	人			
【 合計 】	100	m			
【 単位当り 】	1	m			

代価第50号

舗装版切断　　SPK22040303　施 工 単 価 表　単第0-0004　表　　頁0-0035

アスファルト舗装版　　アスファルト舗装版厚15cm以下　　1　m　当り

機械構成比：　6.20%　労務構成比：　54.85%　材料構成比：　38.95%　市場単価構成比：　0.00%　標準単価：

代 表 機 労 材 規 格	構成比	単価(積算地区)	代 表 機 労 材 規 格(東京地区)	単価(東京地区)	備 考
コンクリートカッタ バキューム式・湿式 切削深20cm級ブレード径φ56cm	4.19%		コンクリートカッタ バキューム式・湿式 切削深20cm級ブレード径φ56cm		MTPC00056 MTPT00056
その他(機械)			その他(機械)		EK009
特殊作業員	19.02%		特殊作業員		RTPC00001 RTPT00001
土木一般世話役	9.77%		土木一般世話役		RTPC00009 RTPT00009
普通作業員	8.28%		普通作業員		RTPC00002 RTPT00002
その他(労務)			その他(労務)		ER009
コンクリートカッタ(ブレード) 径22インチ(550mm)	36.13%		コンクリートカッタブレード 自走式切断機用 径56cm(22インチ)		TTPC00015 TTPT00015
ガソリン レギュラー　スタンド	1.91%		ガソリンレギュラースタンド		TTPC00014 TTPT00014
その他(材料)			その他(材料)		EZ009

27-******-11111-40　　琴　浦　町

代価第50号

舗装版切断　　SPK22040303　施 工 単 価 表　単第0-0004　表　　頁0-0036

アスファルト舗装版　　アスファルト舗装版厚15cm以下　　1　m　当り

機械構成比：　6.20%　労務構成比：　54.85%　材料構成比：　38.95%　市場単価構成比：　0.00%　標準単価：

代 表 機 労 材 規 格	構成比	単価(積算地区)	代 表 機 労 材 規 格(東京地区)	単価(東京地区)	備 考
積算単価			積算単価		EP001
A=1　アスファルト舗装版 E=1　-(全ての費用)			B=1　アスファルト舗装版厚15cm以下		

27-******-11111-40　　琴　浦　町

代価第51号

舗装版破砕積込(小規模土工)　SPK22040018

施 工 単 価 表

単第0-0017　表　　頁0-0058

1　m2　当り

機械構成比：　22.76%　労務構成比：　69.45%　材料構成比：　7.79%　市場単価構成比：　0.00%　標準単価：

代 表 機 労 材 規 格	構成比	単価(積算地区)	代 表 機 労 材 規 格(東京地区)	単価(東京地区)	備 考
小型バックホウ(クローラ型) 標準型・排2 山積0.13/平積0.10m3	22.76%		小型バックホウ(クローラ型) 標準型・排2 山積0.13/平積0.10m3		MTPC00077 MTPT00077
特殊運転手	69.45%		運転手(特殊)		RTPC00006 RTPT00006
軽油 小型ローリー (パトロール給油)	7.79%		軽油1.2号パトロール給油		TTPC00013 TTPT00013
積算単価			積算単価		EP001
A=1　-(全ての費用)					

27-******-11111-40　　琴 浦 町

代価第52号

機械掘削工(バックホウ)　SG1D0001002

施 工 単 価 表

単第0-0027　表　　頁0-0068

1　m3　当り

名 称 ・ 規 格 な ど	数 量	単 位	単 価	金 額	備 考
土木一般世話役	1.9	人			RTPC00009
普通作業員	5.0	人			RTPC00002
機-01_バックホウ運転 113_標準型 排2 山積0.28m3(平積0.2m3)	11.1	時間			SM0102020　単第0-0028　表
諸雑費	1	一式			#92
1m3当り(計/100m3)					+00
＊＊＊　単位当たり　＊＊＊	1	m3			
A=1　山積0.28m3					

27-******-11111-40　　琴 浦 町

代価第53号

機械投入埋戻工(バックホウ)　SG1D0002003

施 工 単 価 表

単第0-0045　表　　頁0-0086

1　m3　当り

名称・規格など	数量	単位	単価	金額	備考
土木一般世話役	2.5	人			RTPC00009
普通作業員	3.8	人			RTPC00002
機-01_バックホウ運転 113_標準型 排2 山積0.28m3(平積0.2m3)	7.6	時間			SM0102020　単第0-0028　表
タンパ締固め	100	m3			SPK22040021　単第0-0043　表
諸雑費	1	一式			#92
1m3当り(計/100m3)					+00
＊＊＊　単位当たり　＊＊＊	1	m3			
A=1　山積0.28m3			C=6　材料別途		

27-******-11111-40　　琴　浦　町

代価第54号

下層路盤(歩道部)　SPK22040227

施 工 単 価 表

単第0-0175　表　　頁0-0235

全仕上り厚１３０mm 1層施工　RC-30　　1　m2　当り

機械構成比：　6.08%　労務構成比：　71.02%　材料構成比：　22.90%　市場単価構成比：　0.00%　標準単価：

代表機労材規格	構成比	単価(積算地区)	代表機労材規格(東京地区)	単価(東京地区)	備考
<賃>小型バックホウ(クローラ型) 山積0.11m3(平積0.08) 排出ガス対策型(第1,2,3次基準値)低騒音	3.15%		小型バックホウ [クローラ型] 山積0.11m3(平積0.08m3)		KTPC00001 KTPT00001
振動ローラ［搭乗式・コンバインド型］賃料 質量３～４ｔ 排出ガス対策型(第1,2次基準値)低騒音	2.76%		振動ローラ(舗装用) [搭乗式コンバインド型] 質量3～4t		KTPC00009 KTPT00009
その他(機械)			その他(機械)		EK009
普通作業員	29.78%		普通作業員		RTPC00002 RTPT00002
特殊運転手	25.25%		運転手(特殊)		RTPC00006 RTPT00006
特殊作業員	13.93%		特殊作業員		RTPC00001 RTPT00001
その他(労務)			その他(労務)		ER009
再生クラッシャーラン ＲＣ－３０	20.97%		再生クラッシャーラン RC-40 [標準数量]全仕上り厚100mm		TTPCD0018 TTPT00352
軽油 小型ローリー（パトロール給油）	1.88%		軽油1.2号パトロール給油		TTPC00013 TTPT00013

27-******-11111-40　　琴　浦　町

代価第54号

下層路盤(歩道部)　SPK22040227　**施 工 単 価 表**　単第0-0175　表　頁0-0236

全仕上り厚１３０mm 1層施工　RC-30　1　m2　当り

機械構成比：　6.08%　労務構成比：　71.02%　材料構成比：　22.90%　市場単価構成比：　0.00%　標準単価：

代 表 機 労 材 規 格	構成比	単価(積算地区)	代 表 機 労 材 規 格(東京地区)	単価(東京地区)	備 考
その他(材料)			その他(材料)		EZ009
積算単価			積算単価		E9999
A=130　全仕上り厚(mm) D=1　-(全ての費用)			B=3　RC-30		

27-******-11111-40　琴 浦 町

代価第55号

下層路盤(車道・路肩部)　SPK22040226　**施 工 単 価 表**　単第0-0174　表　頁0-0233

全仕上り厚１５０mm 1層施工　RC-40　1　m2　当り

機械構成比：　5.01%　労務構成比：　15.02%　材料構成比：　79.97%　市場単価構成比：　0.00%　標準単価：

代 表 機 労 材 規 格	構成比	単価(積算地区)	代 表 機 労 材 規 格(東京地区)	単価(東京地区)	備 考
モータグレーダ 土工用・排2 ブレード幅3.1m	2.03%		モータグレーダ 土工用・排2 ブレード幅3.1m		MTPC00134 MTPT00134
ロードローラ マカダム・排2 運転質量10t締固め幅2.1m	1.57%		ロードローラ マカダム・排2 運転質量10t締固め幅2.1m		MTPC00135 MTPT00135
タイヤローラ ８～２０ｔ	0.51%		タイヤローラ 質量8～20t		KTPC00007 KTPT00007
その他(機械)			その他(機械)		EK009
特殊運転手	6.94%		運転手(特殊)		RTPC00006 RTPT00006
特殊作業員	2.41%		特殊作業員		RTPC00001 RTPT00001
普通作業員	2.29%		普通作業員		RTPC00002 RTPT00002
土木一般世話役	0.67%		土木一般世話役		RTPC00009 RTPT00009
その他(労務)			その他(労務)		ER009

27-******-11111-40　琴 浦 町

代価第55号

下層路盤(車道・路肩部)　SPK22040226　**施 工 単 価 表**　単第0-0174　表　頁0-0234

全仕上り厚１５０mm 1層施工　RC-40　1　m2　当り

機械構成比：　5.01%　労務構成比：　15.02%　材料構成比：　79.97%　市場単価構成比：　0.00%　標準単価：

代 表 機 労 材 規 格	構成比	単価(積算地区)	代 表 機 労 材 規 格(東京地区)	単価(東京地区)	備 考
再生クラッシャーラン ＲＣ－４０	78.64%		クラッシャラン 40～0mm [標準数量]全仕上り厚150mm		TTPC00008 TTPT00346
軽油 小型ローリー（パトロール給油）	1.09%		軽油1.2号パトロール給油		TTPC00013 TTPT00013
その他(材料)			その他(材料)		EZ009
積算単価			積算単価		E9999
A=150　全仕上り厚(mm) D=1　-(全ての費用)			B=4　RC-40		

27-******-11111-40　琴 浦 町

代価第56号

上層路盤(車道・路肩部)　SPK22040228　**施 工 単 価 表**　単第0-0157　表　頁0-0199

M-30　全仕上り厚１１０mm 1層施工　1　m2　当り

機械構成比：　10.36%　労務構成比：　31.02%　材料構成比：　58.62%　市場単価構成比：　0.00%　標準単価：

代 表 機 労 材 規 格	構成比	単価(積算地区)	代 表 機 労 材 規 格(東京地区)	単価(東京地区)	備 考
モータグレーダ 土工用・排2 ブレード幅3.1m	4.19%		モータグレーダ 土工用・排2 ブレード幅3.1m		MTPC00134 MTPT00134
ロードローラ マカダム・排2 運転質量10t締固め幅2.1m	3.24%		ロードローラ マカダム・排2 運転質量10t締固め幅2.1m		MTPC00135 MTPT00135
タイヤローラ ８～２０ｔ	1.06%		タイヤローラ 質量8～20t		KTPC00007 KTPT00007
その他(機械)			その他(機械)		EK009
特殊運転手	14.32%		運転手(特殊)		RTPC00006 RTPT00006
特殊作業員	4.97%		特殊作業員		RTPC00001 RTPT00001
普通作業員	4.74%		普通作業員		RTPC00002 RTPT00002
土木一般世話役	1.40%		土木一般世話役		RTPC00009 RTPT00009
その他(労務)			その他(労務)		ER009

27-******-11111-40　琴 浦 町

代価第56号

上層路盤(車道・路肩部)　SPK22040228　**施 工 単 価 表**　単第0-0157　表　頁0-0200

M-30　全仕上り厚１１０mm 1層施工　1　m2　当り

機械構成比：　10.36%　労務構成比：　31.02%　材料構成比：　58.62%　市場単価構成比：　0.00%　標準単価：

代 表 機 労 材 規 格	構成比	単価(積算地区)	代 表 機 労 材 規 格(東京地区)	単価(東京地区)	備 考
粒度調整砕石 Ｍ－３０	55.88%		再生粒度調整砕石 RM-40 [標準数量]全仕上り厚150mm		TTPCD0021 TTPT00357
軽油 小型ローリー（パトロール給油）	2.25%		軽油1.2号パトロール給油		TTPC00013 TTPT00013
その他(材料)			その他(材料)		EZ009
積算単価			積算単価		E9999
A=6　M-30 H=1　-(全ての費用)			E=110　全仕上り厚(mm)		

27-******-11111-40　琴 浦 町

代価第57号

表層(車道・路肩部)　SPK22040235　**施 工 単 価 表**　単第0-0188　表　頁0-0259

平均幅員1.4m未満(1層平均50mm以下)　1層当り平均仕上厚３０mm　1　m2　当り

機械構成比：　0.52%　労務構成比：　45.10%　材料構成比：　54.38%　市場単価構成比：　0.00%　標準単価：

代 表 機 労 材 規 格	構成比	単価(積算地区)	代 表 機 労 材 規 格(東京地区)	単価(東京地区)	備 考
振動ローラ(舗装用) ハンドガイド式 運転質量0.5～0.6t	0.30%		振動ローラ(舗装用) ハンドガイド式 運転質量0.5～0.6t		MTPC00047 MTPT00047
振動コンパクタ 前進型 運転質量40～60kg	0.15%		振動コンパクタ 前進型 運転質量40～60kg		MTPC00049 MTPT00049
その他(機械)			その他(機械)		EK009
特殊作業員	20.23%		特殊作業員		RTPC00001 RTPT00001
普通作業員	14.15%		普通作業員		RTPC00002 RTPT00002
土木一般世話役	4.17%		土木一般世話役		RTPC00009 RTPT00009
その他(労務)			その他(労務)		ER009
再生粗粒度アスコン (20)	49.49%		密粒度As混合物(20) [標準数量]平均仕上り厚50mm		TTPC00023 TTPT00284
アスファルト乳剤 ＰＫ－３　プライムコート用	4.72%		アスファルト乳剤(JISK2208) アスファルト乳剤(浸透用) PK-3プライムコート用		TTPC00026 TTPT00026

27-******-11111-40　琴 浦 町

代価第57号

表層(車道・路肩部)　SPK22040235　**施 工 単 価 表**　単第0-0188　表　頁0-0260

平均幅員1.4m未満(1層平均50mm以下)　1層当り平均仕上厚３０mm　1　m2　当り

機械構成比：　0.52%　労務構成比：　45.10%　材料構成比：　54.38%　市場単価構成比：　0.00%　標準単価：

代 表 機 労 材 規 格	構成比	単価(積算地区)	代 表 機 労 材 規 格(東京地区)	単価(東京地区)	備 考
ガソリン レギュラー　スタンド	0.12%		ガソリンレギュラースタンド		TTPC00014 TTPT00014
軽油 小型ローリー（パトロール給油）	0.03%		軽油1.2号パトロール給油		TTPC00013 TTPT00013
その他(材料)			その他(材料)		EZ009
積算単価			積算単価		E9999
A=1　平均幅員1.4m未満(1層平均50mm以下) C=8　再生粗粒度アスファルト混合物(20) G=1　- I=1　-(全ての費用)			B=30　1層当り平均仕上り厚(mm) E=2　PK-3 H=1　-		

27-******-11111-40　琴　浦　町

代価第58号

表層(車道・路肩部)　SPK22040235　**施 工 単 価 表**　単第0-0189　表　頁0-0261

平均幅員1.4m未満(1層平均50mm以下)　1層当り平均仕上厚３０mm　1　m2　当り

機械構成比：　0.52%　労務構成比：　45.10%　材料構成比：　54.38%　市場単価構成比：　0.00%　標準単価：

代 表 機 労 材 規 格	構成比	単価(積算地区)	代 表 機 労 材 規 格(東京地区)	単価(東京地区)	備 考
振動ローラ(舗装用) ハンドガイド式 運転質量0.5～0.6t	0.30%		振動ローラ(舗装用) ハンドガイド式 運転質量0.5～0.6t		MTPC00047 MTPT00047
振動コンパクタ 前進型 運転質量40～60kg	0.15%		振動コンパクタ 前進型 運転質量40～60kg		MTPC00049 MTPT00049
その他(機械)			その他(機械)		EK009
特殊作業員	20.23%		特殊作業員		RTPC00001 RTPT00001
普通作業員	14.15%		普通作業員		RTPC00002 RTPT00002
土木一般世話役	4.17%		土木一般世話役		RTPC00009 RTPT00009
その他(労務)			その他(労務)		ER009
再生アスファルト混合物 密粒度（２０）	49.49%		密粒度As混合物(20) [標準数量]平均仕上り厚50mm		TTPCD0038 TTPT00284
アスファルト乳剤 ＰＫ－３　プライムコート用	4.72%		アスファルト乳剤(JISK2208) アスファルト乳剤(浸透用) PK-3プライムコート用		TTPC00026 TTPT00026

27-******-11111-40　琴　浦　町

代価第58号

表層(車道・路肩部)　SPK22040235　**施 工 単 価 表**　単第0-0189　表　頁0-0262

平均幅員1.4m未満(1層平均50mm以下)　1層当り平均仕上厚３０mm　1　m2　当り

機械構成比：　0.52%　労務構成比：　45.10%　材料構成比：　54.38%　市場単価構成比：　0.00%　標準単価：

代 表 機 労 材 規 格	構成比	単価(積算地区)	代 表 機 労 材 規 格(東京地区)	単価(東京地区)	備 考
ガソリン レギュラー　スタンド	0.12%		ガソリンレギュラースタンド		TTPC00014 TTPT00014
軽油 小型ローリー (パトロール給油)	0.03%		軽油1.2号パトロール給油		TTPC00013 TTPT00013
その他(材料)			その他(材料)		EZ009
積算単価			積算単価		E9999
A=1　平均幅員1.4m未満(1層平均50mm以下) C=6　再生密粒度アスファルト混合物(20) G=1　- I=1　-(全ての費用)			B=30　1層当り平均仕上り厚(mm) E=2　PK-3 H=1　-		

27-******-11111-40　琴 浦 町

代価第59号

殻運搬　SPK22040142　**施 工 単 価 表**　単第0-0150　表　頁0-0191

舗装版破砕　DID区間無し 運搬距離17.0km以下(12.0km超)　1　m3　当り

機械構成比：　19.63%　労務構成比：　71.11%　材料構成比：　9.26%　市場単価構成比：　0.00%　標準単価：

代 表 機 労 材 規 格	構成比	単価(積算地区)	代 表 機 労 材 規 格(東京地区)	単価(東京地区)	備 考
ダンプトラック[オンロード・ディーゼル] 2t積級 (タイヤ損耗費及び補修費(良好)を含む)	19.63%		ダンプトラック[オンロード・ディーゼル] 2t積級 (タイヤ損耗費及び補修費(良好)を含む)		MTPC00016T1 MTPT00016T1
一般運転手	71.11%		運転手(一般)		RTPC00007 RTPT00007
軽油 小型ローリー (パトロール給油)	9.26%		軽油1.2号パトロール給油		TTPC00013 TTPT00013
積算単価			積算単価		EP001
A=3　舗装版破砕 C=1　DID区間無し E=1　-(全ての費用)			B=4　機械積込(小規模土工) D=53　運搬距離17.0km以下(12.0km超)		

27-******-11111-40　琴 浦 町

代価第60号

発生土運搬工(4t積級,2t積級,機械積込み)　SG1E0003002

施 工 単 価 表

単第0-0087　表

頁0-0128

1　m3　当り

名 称 ・ 規 格 な ど	数 量	単 位	単 価	金 額	備 考
ダンプトラック運転 011_オンロード ディーゼル 2t積級	1.80	日			SM2203010　単第0-0078　表
1m3当り(計/10m3)					+00
＊＊＊　単位当たり　＊＊＊	1	m3			
A=2　山積0.28m3 C=1　[無]DID区間 E=1　路面状況:良好			B=2　2t積級 D=27　14.0以下		

27-******-11111-40　　琴 浦 町

代価第61号

軽量鋼矢板建込工(両側分)　SG1D0033001

施 工 単 価 表

単第0-0231　表

頁0-0324

1　m　当り

名 称 ・ 規 格 な ど	数 量	単 位	単 価	金 額	備 考
土木一般世話役	2.0	人			RTPC00009
特殊作業員	2.0	人			RTPC00001
普通作業員	6.0	人			RTPC00002
機-01_バックホウ運転 113_標準型 排2 山積0.28m3(平積0.2m3)	11.6	時間			SM0102020　単第0-0028　表
諸雑費	1	一式			#92
1m当り(計/100m)					+00
＊＊＊　単位当たり　＊＊＊	1	m			
A=3　山積0.28m3			B=2　掘削深	2.0m以下	

27-******-11111-40　　琴 浦 町

代価第62号

軽量鋼矢板引抜工(両側分)　SG1D0033002

施 工 単 価 表

単第0-0236　表　　頁0-0329

1　m　当り

名称・規格など	数量	単位	単価	金額	備考
土木一般世話役	0.9	人			RTPC00009
特殊作業員	0.9	人			RTPC00001
普通作業員	2.7	人			RTPC00002
機-01_バックホウ運転 122_標準型 クレーン 排1 山積0.45m3(平積0.35m3)	6.2	時間			SM0102020　単第0-0032　表
諸雑費	1	一式			#92
1m当り(計/100m)					+00
＊＊＊　単位当たり　＊＊＊	1	m			
A=2　BH山積0.45m3 クレーン付2.9t吊			B=2　掘削深	2.0m以下	

27-******-11111-40　　琴 浦 町

代価第63号

軽量金属支保材設置工　VS001

施 工 単 価 表

単第0-0238　表　　頁0-0331

1段（２．０ｍ以下）　水圧式パイプサポート　白本（第１巻　管路）４８、４９頁　100　m　当り

名称・規格など	数量	単位	単価	金額	備考
土木一般世話役	0.2	人			RTPC00009
特殊作業員	0.2	人			RTPC00001
普通作業員	0.6	人			RTPC00002
諸雑費	1	式			#99
＊＊＊　合計　＊＊＊	100	m			
＊＊＊　単位当たり　＊＊＊	1	m			
世話役　腹起し材施工歩係＋切梁材施工歩係=0.5+0.5=1.0 特殊作業員　腹起し材施工歩係＋切梁材施工歩係=0.5+0.5=1.0 普通作業員　腹起し材施工歩係＋切梁材施工歩係=1.5+1.5=3.0					

27-******-11111-40　　琴 浦 町

代価第64号

施 工 単 価 表

軽量金属支保材撤去工　　VS002　　単第0-0240　表

1段（２．０m以下）　　水圧式パイプサポート　　白本（第１巻　管路）４８、４９頁　　100　　m　　当り

名称・規格など	数量	単位	単価	金額	備考
土木一般世話役	0.2	人			RTPC00009
特殊作業員	0.2	人			RTPC00001
普通作業員	0.6	人			RTPC00002
諸雑費	1	式			#99
＊＊＊　合計　＊＊＊	100	m			
＊＊＊　単位当たり　＊＊＊	1	m			
世話役　腹起し材施工歩係＋切梁材施工歩係=0.4+0.3=0.7 特殊作業員　腹起し材施工歩係＋切梁材施工歩係=0.4+0.3=0.7 普通作業員　腹起し材施工歩係＋切梁材施工歩係=0.8+0.6=1.4					

数　量　計　算　書

本設送水管

送水管　数量計算書

八反田地区(R5-1工区)

工種	名　　称	形状寸法	単位	数量	摘　要
＜材料＞	EF受口付直管	φ150×5.0m	本	51	19+28+4
	EFﾌﾟﾚｰﾝｴﾝﾄﾞ直管	φ150×5.0m	本	4	切管調書参照
	EFソケット	φ150	個	2	
	フランジ付EF片受チーズ	浅層埋設用 φ150×φ75	個	1	
	EF片受ベンド	φ150×22°1/2	個	1	
	EF両受ベンド	φ150×45°	個	2	
	EF両受ベンド	φ150×22°1/2	個	4	
	EF両受ベンド	φ150×11°1/4	個	2	
	EF両受Ｓベンド	φ150×300H	個	2	
	メカ形片落管	φ150(P)×φ100(V)	個	1	
	補修弁	レバー式 φ75×L100	基	1	
	カムレバーロック式 急速空気弁	フランジ一体型 φ25	基	1	
	フランジ接合材	φ75 ﾎﾞﾙﾄ･ﾅｯﾄ･ﾊﾟｯｷﾝ	組	2	
	空気弁ボックス	円形3号 H=0.6m用	組	1	
	埋設標識シート（ｴｺ）	シングル 幅150mm	m	275.0	
	管明示テープ(ｴｺ)	HPPE φ150 幅50mm	m	275.5	
	浸透防護ｽﾘｰﾌﾞ	HPPE φ150 幅50mm	m	330.6	275.5m×1.2m/m
	固定用ゴムバンド	HPPE φ150用	組	441	275.5m×1.6組/m
＜労務＞	ポリエチレン管据付工	融着接合(EF接合) φ150	m	275.5	
	ポリエチレン管継手工	融着接合(EF接合:2口) φ150	箇所	2	
	ポリエチレン管継手工	融着接合(EF接合:1口) φ150	箇所	74	
	ポリエチレン管 メカニカル継手工	離脱防止金具使用 φ150	口	1	
	メカニカル継手工	離脱防止金具使用 φ100	口	1	
	フランジ継手工	7.5k φ75	口	2	
	空気弁設置工	25A	基	1	
	空気弁室設置工	円形3号 H=0.6m用	組	1	
	ポリエチレン管切断工	φ150	口	13	
	管明示シート工	シングル 幅150mm	m	275.0	

工種	名　　称	形状寸法	単位	数量	摘　要
	管明示テープ取付工	ポリエチレン管 φ150	m	275.5	
	浸透防護ｽﾘｰﾌﾞ被覆工	HPPE φ150	m	275.5	
	交通整理員		人	56	275/5=55本 55/2=28日 28×2＝56人
＜土工＞	土工②-1	町道（歩道部） HPPEφ150 H=0.9m	m	241.9	96.6+145.3
	土工②-2	町道（歩道部） HPPEφ150 H=1.45m	m	4.1	
	土工③	農道 HPPEφ150 H=0.9m	m	29.0	

切管調書

HPPE：EFﾌﾟﾚｰﾝｴﾝﾄﾞ直管φ150×5.0m

本数	切　管				残管	切断箇所(口)		
								切断のみ
1	1.31	0.50	1.25		1.94			3
2	1.06	1.02	1.06		1.86			3
3	3.16	0.50	0.50		0.84			3
4	0.50	1.08	1.26	1.10	1.06			4
計	6.03	3.10	4.07	1.10	5.70			13
		送水管			合計	4本		
		切断工						13口

送水管土工集計表

名　称	規　格	改計	計	単位	土工番号 土工②-1		土工番号 土工②-2		土工番号 土工③		土工番号	
管種・管径					HPPEφ150		HPPEφ150		HPPEφ150			
土破り　　(m)					H=0.90m		H=1.45m		H=0.90m			
土工延長　(m)			275.0	m	1m当り	延長　L= 241.9	1m当り	延長　L= 4.1	1m当り	延長　L= 29.0	1m当り	延長　L=
舗装切断工	As t=15cm以下	550	550.0	m	2.00	483.80	2.00	8.20	2.00	58.00		
舗装版取壊工	As t=10cm以下	170	166.2	m2	0.60	145.14	0.90	3.69	0.60	17.40		
機械掘削工	土砂	190	192.9	m3	0.69	166.91	1.53	6.27	0.68	19.72		
機械埋戻工	購入土	170	165.7	m3	0.60	145.14	1.41	5.78	0.51	14.79		
路盤工	RC-30 t=13cm	150	148.8	m2	0.60	145.14	0.90	3.69				
下層路盤工	RC-40 t=15cm	17	17.4	m2					0.60	17.40		
上層路盤工	M-30 t=11cm	17	17.4	m2					0.60	17.40		
上層路盤工	M-30 t=17cm			m2								
舗装復旧工	再生粗粒度As t=3cm	17	17.4	m2					0.60	17.40		
ｱｽﾌｧﾙﾄ殻処分工	As	6	5.5	m3	0.02	4.84	0.03	0.12	0.02	0.58		
残土処分工	土砂	190	192.9	m3	0.69	166.91	1.53	6.27	0.68	19.72		
産廃処分費	As	14	13.8	t	0.05	12.10	0.07	0.29	0.05	1.45		
軽量鋼矢板 建込・引抜	L=2.0m	4	4.1	m			1.00	4.10				
支保工 設置・撤去	H=2.0m以下	4	4.1	m			1.00	4.10				
(本復旧)												
舗装切断工	As t=15cm以下	310	306.3	m	1.25	302.38	0.95	3.90				
舗装版取壊工	As t=3cm	310	306.3	m2	1.25	302.38	0.95	3.90				
舗装復旧工	再生密粒As t=3cm	460	455.1	m2	1.85	447.52	1.85	7.59				
舗装復旧工	再生密粒As t=4cm			m2								
舗装復旧工	再生密粒As t=5cm			m2								
舗装復旧工	再生粗粒As t=5cm			m2								
すき取り工	土砂	5	5.0	m3	0.02	4.84	0.03	0.12				
ｱｽﾌｧﾙﾄ殻処分工	As	10	9.8	m3	0.04	9.68	0.03	0.12				
残土処分工	土砂	5	5.0	m3	0.02	4.84	0.03	0.12				
産廃処分費	As	22	22.1	t	0.09	21.77	0.07	0.29				

土工②-1　数量計算書

算 出 根 拠 図

②-1	県道（歩道部）
	HPPEφ150　土被り　H=0.9m

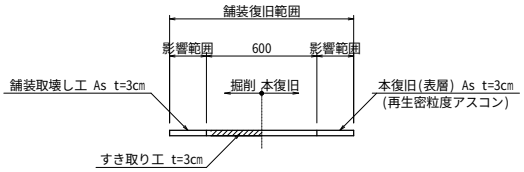

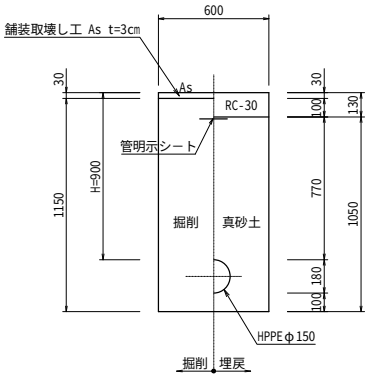

1m当り

名　称	規　格	算　式	単位	数　量
舗装切断工	As t=3cm	1.00×2	m	2.00
舗装版取壊工	As t=3cm	0.60×1.00	m2	0.60
機械掘削工	土砂	0.60×1.15×1.00	m3	0.69
機械埋戻工	購入土	（0.60×1.05－0.18^2×π/4）×1.00	m3	0.60
路盤工	RC-30 t=13cm	0.60×1.00	m2	0.60
ｱｽﾌｧﾙﾄ殻処分工	As	0.60×0.03×1.00	m3	0.02
残土処分工	土砂		m3	0.69
産廃処分費	As	0.02×2.35	t	0.05
（本復旧）				
舗装版取壊工	As t=3cm	（0.70＋0.55）×1.00	m2	1.25
舗装復旧工	再生密粒度As t=3cm	1.85×1.00	m2	1.85
すき取り工	土砂	0.60×0.03	m3	0.02
ｱｽﾌｧﾙﾄ殻処分工	As	1.25×0.03×1.00	m3	0.04
残土処分工	土砂		m3	0.02
産廃処分費	As	0.04×2.35	t	0.09

土工②-2　数量計算書

算 出 根 拠 図

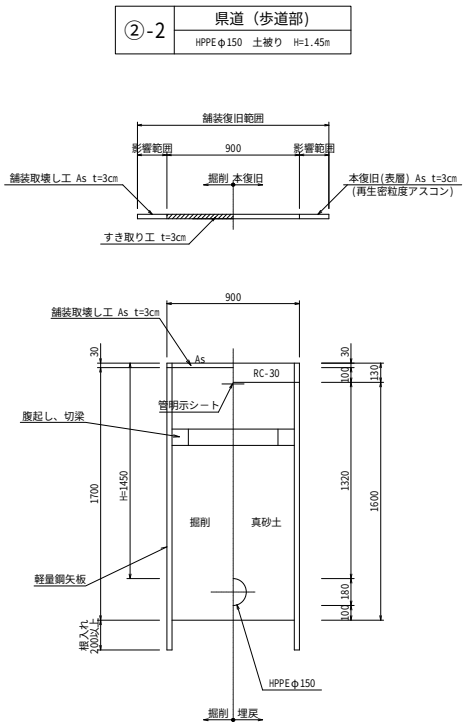

1m当り

名　称	規　格	算　式	単位	数　量
舗装切断工	As t=3cm	1.00×2	m	2.00
舗装版取壊工	As t=3cm	0.90×1.00	m2	0.90
機械掘削工	土砂	0.90×1.70×1.00	m3	1.53
機械埋戻工	購入土	（0.90×1.60－0.18^2×π/4）×1.00	m3	1.41
路盤工	RC-30 t=13cm	0.90×1.00	m2	0.90
ｱｽﾌｧﾙﾄ殻処分工	As	0.90×0.03×1.00	m3	0.03
残土処分工	土砂		m3	1.53
産廃処分費	As	0.03×2.35	t	0.07
軽量鋼矢板 建込・引抜	L=2.0m		m	1.00
支保工設置・撤去	H=2.0m以下		m	1.00
（本復旧）				
舗装版取壊工	As t=3cm	（0.55＋0.40）×1.00	m2	0.95
舗装復旧工	再生密粒度As t=3cm	1.85×1.00	m2	1.85
すき取り工	土砂	0.90×0.03	m3	0.03
ｱｽﾌｧﾙﾄ殻処分工	As	0.95×0.03×1.00	m3	0.03
残土処分工	土砂		m3	0.03
産廃処分費	As	0.03×2.35	t	0.07

土工③　数量計算書

算 出 根 拠 図

③	農　道
	HPPEφ150　土被り　H=0.9m

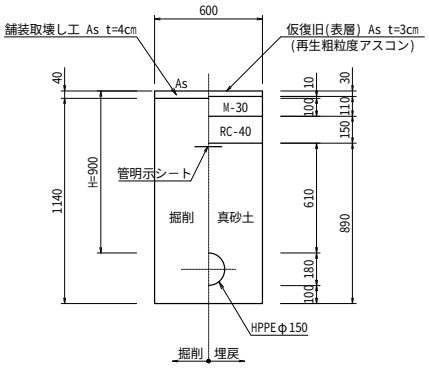

1m当り

名　称	規　格	算　式	単位	数　量
舗装切断工	As t=4cm	1.00×2	m	2.00
舗装版取壊工	As t=4cm	0.60×1.00	m2	0.60
機械掘削工	土砂	0.60×1.14×1.00	m3	0.68
機械埋戻工	購入土	(0.60×0.89−0.18^2×π/4) ×1.00	m3	0.51
下層路盤工	RC-40 t=15cm	0.60×1.00	m2	0.60
上層路盤工	M-30 t=11cm	0.60×1.00	m2	0.60
舗装復旧工	再生粗粒度As t=3cm	0.60×1.00	m2	0.60
ｱｽﾌｧﾙﾄ殻処分工	As	0.60×0.04×1.00	m3	0.02
残土処分工	土砂		m3	0.68
産廃処分費	As	0.02×2.35	t	0.05

配管平面図

S=1:500

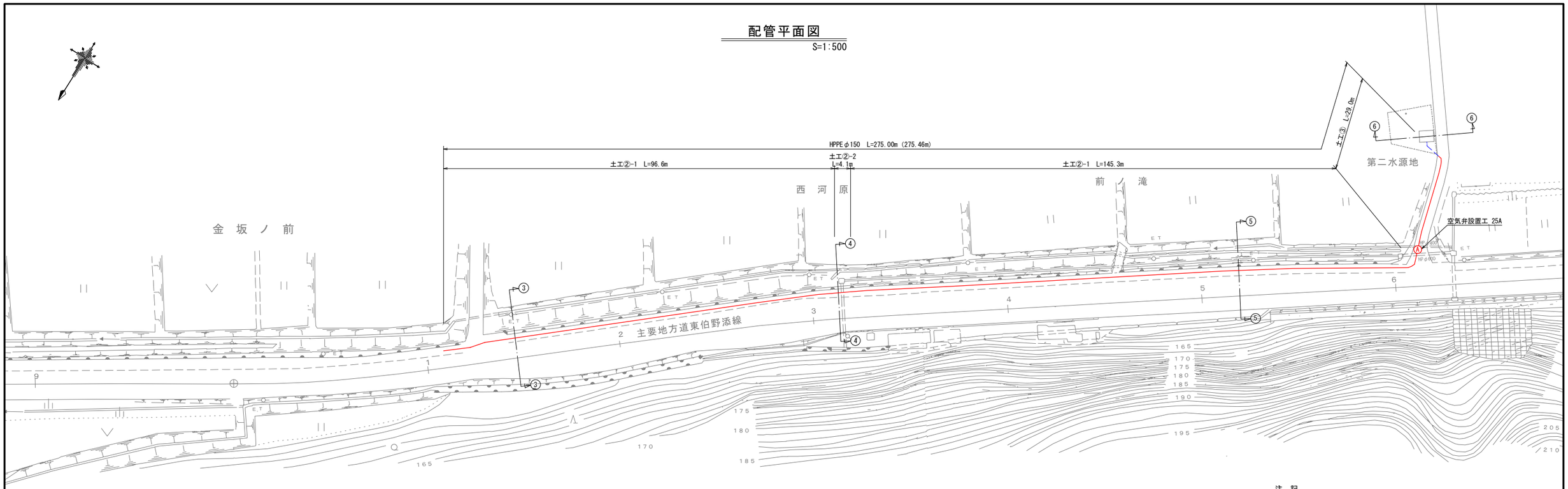

注 記

- ○ 管延長の配管寸法は平面長を示し、（ ）書き寸法は管実長を示す。
- ○ 現場状況に応じ責任者の指示を仰ぎ、矢板を考慮する。
- ○ 地下構造物、埋設物及び既設管には十分注意して施工のこと。
- ○ 既設管の埋設位置は不明なため、施工前に試掘により位置を確認し、必要とあれば修正すること。

横断面図

S=1:100

④－④

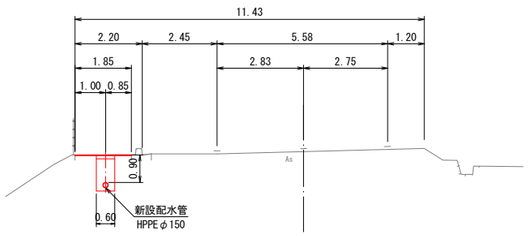

⑥－⑥
（第二水源地）

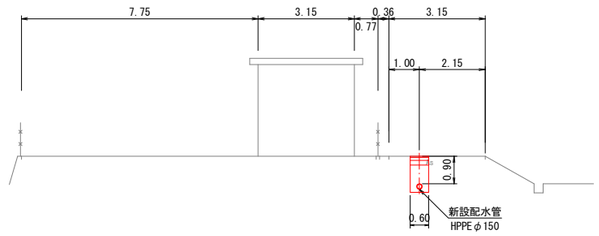

③－③

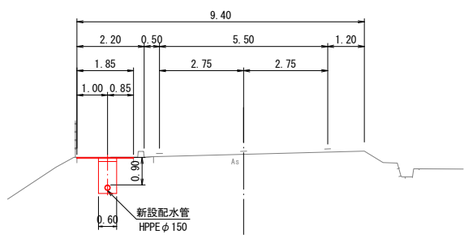

⑤－⑤

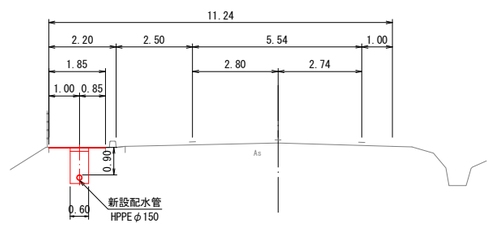

位 置 図

S=1:10,000

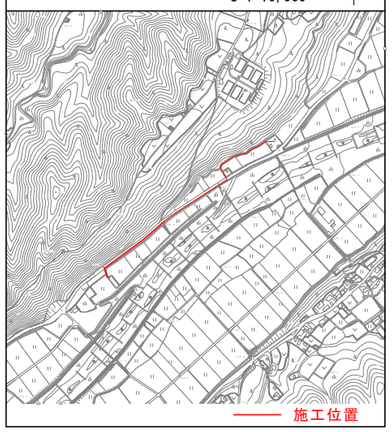

位 置	鳥取県 東伯郡 琴浦町		
	大字 八反田地内		
工事名	上水道配水管布設替工事（八反田地区R5-1工区）		
図 名	配管平面図・横断面図		
単 位	M・mm	縮 尺	図示
4 葉中ノ 1			
令和 5 年度施行 琴浦町			

配管詳細図

S=NON

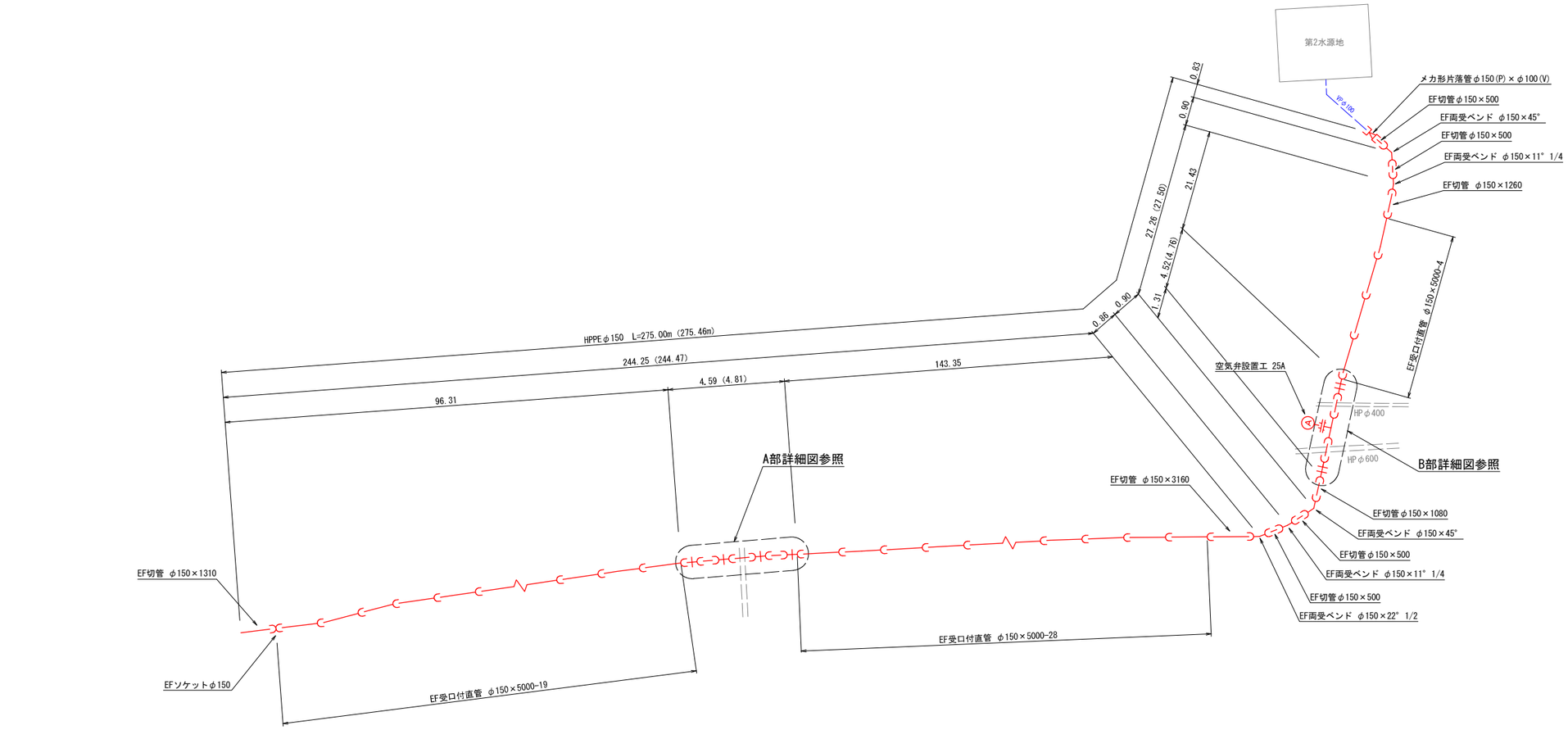

A部詳細図

S=NON

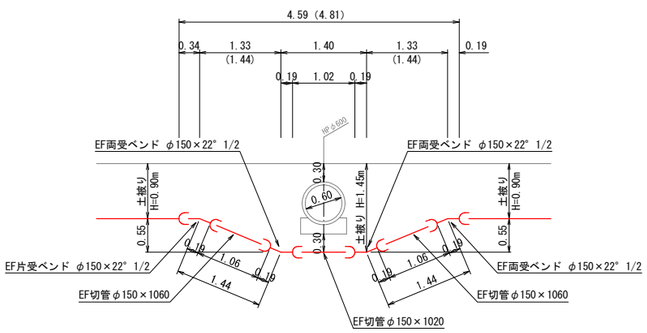

B部詳細図

S=NON

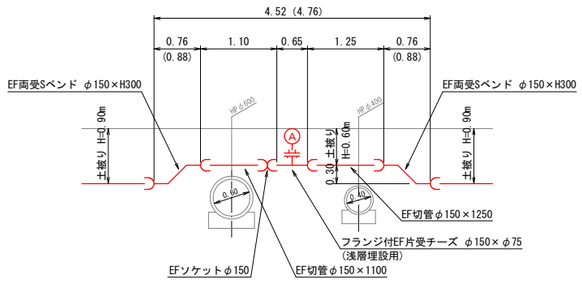

位　置	鳥取県　東伯郡　琴浦町		
	大字　八反田地内		
工事名	上水道配水管布設替工事 （八反田地区R5-1工区）		
図　名	配管詳細図		
単　位	M・mm	縮　尺	NON
4　葉中ノ　2			
令和 5 年度施行　琴浦町			

標準掘削断面図

S=1:20

①	県　道
	HPPEφ150　土被り　H=0.9m

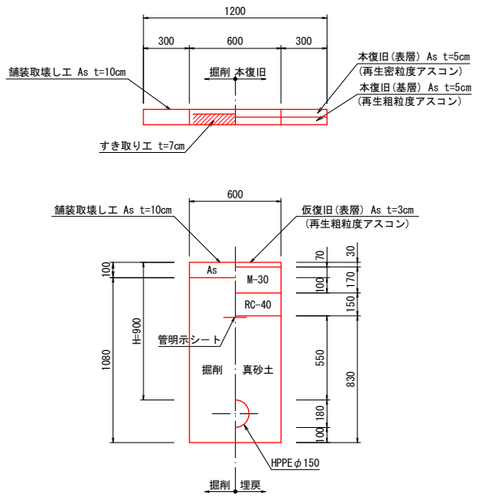

②-1	県道（歩道部）
	HPPEφ150　土被り　H=0.9m

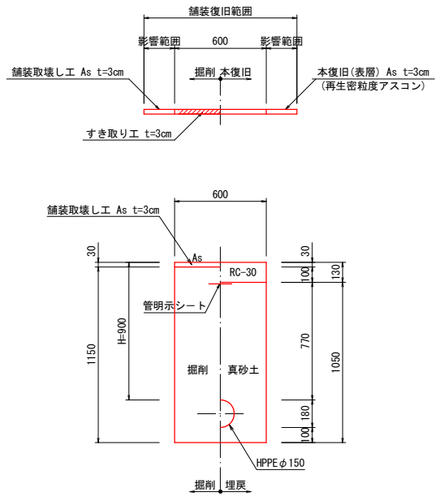

②-2	県道（歩道部）
	HPPEφ150　土被り　H=1.45m

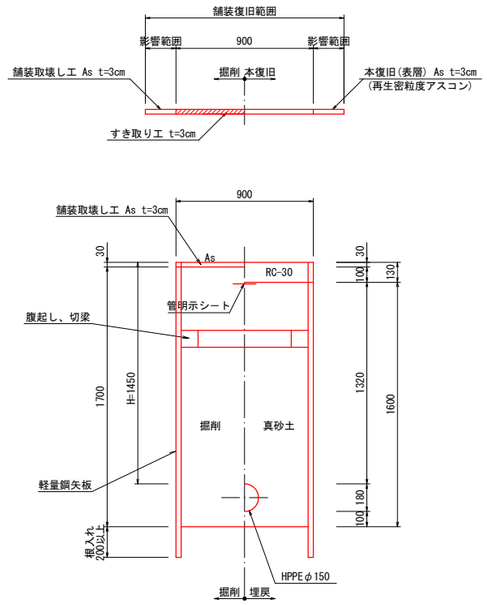

③	農　道
	HPPEφ150　土被り　H=0.9m

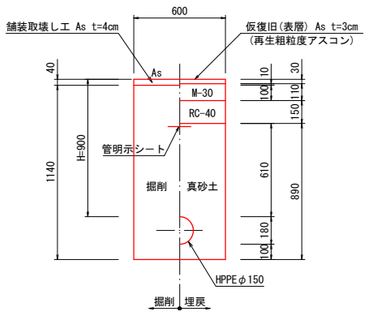

④	農　道
	HPPEφ150×2　土被り　H=0.9m

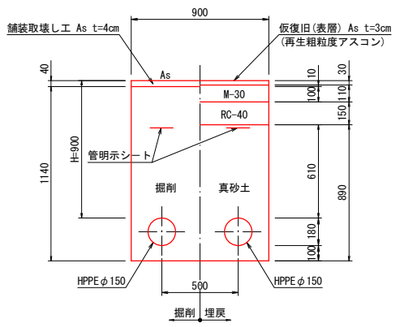

⑤	浄水場内（未舗装）
	HPPEφ150×2　土被り　H=0.9m

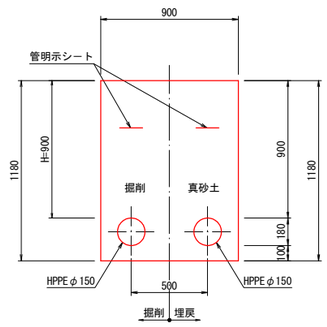

⑥	浄水場内（未舗装）
	HPPEφ150　土被り　H=0.9m

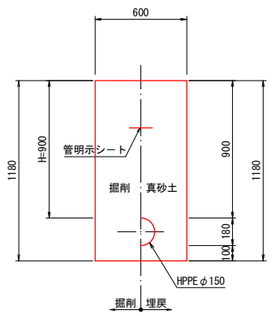

⑦	浄水場内（未舗装）
	HPPEφ100　土被り　H=0.8m

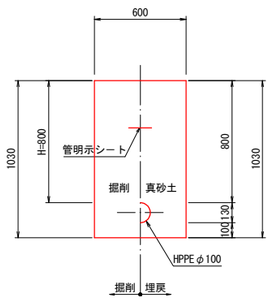

位　置	鳥取県　東伯郡　琴浦町		
	大字　八反田地内		
工事名	上水道配水管布設替工事 （八反田地区R5-1工区）		
図　名	標準掘削断面図		
単　位	M・mm	縮　尺	図示
4　葉中ノ　3			
令和　5　年度施行　　琴　浦　町			

空気弁ボックス標準図（参考）

S=1:10

空気弁設置工(25A) H=0.9m用
(φ500)

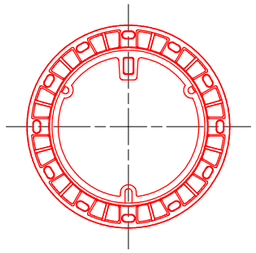

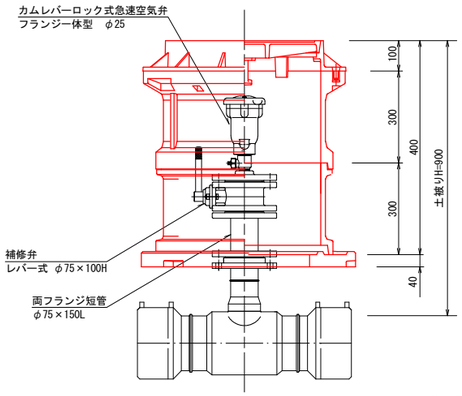

空気弁設置工(25A) H=0.6m用
(φ500)

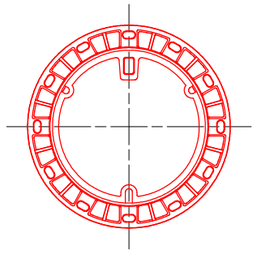

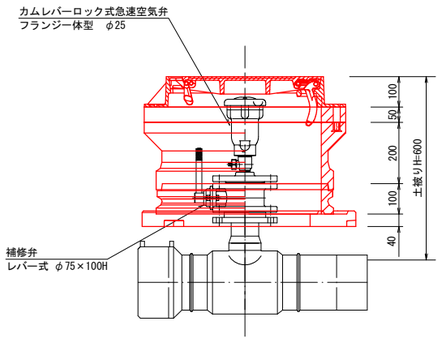

※ 使用材料・ﾎﾞｯｸｽ高さ等については、監督員と協議のこと。

仕切弁室標準図（参考）

S=1:10

仕切弁(φ150mm) H=0.9m用

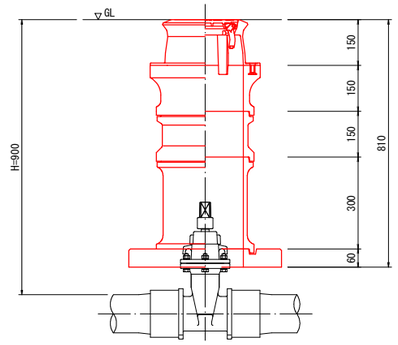

位　置	鳥取県　東伯郡　琴浦町		
	大字　八反田地内		
工事名	上水道配水管布設替工事 （八反田地区R5-1工区）		
図　名	参考図		
単　位	M・mm	縮　尺	図示
4　葉 中ノ　4			
令和 5　年度施行　　琴　浦　町			