数　量　総　括　表

1/33　　松谷　　田

種別・名称	規格	単位	数量			合計	摘要
土　工							
掘　削	土砂,小規模	m3				16	
盛　土	土砂,B＜1.0m	m3				4	
床　堀	土砂,小規模	m3				8	
埋　戻	土砂,B＜1.0m	m3				8	
残　土	土砂	m3				10	
法面整形	盛土	m2				9	
畦畔築立		m				9.0	
土留工							
ブロック積	控え35cm, t=0cm	m2				17	
裏込砕石	RC-40	m3				7	
植生土のう		m2				3	
小口止		m3				1	V=0.419×2 =0.838m3
天端ｺﾝｸﾘｰﾄ		m				10.4	V=0.245×1/10 ×10.4=0.255m3
基礎ｺﾝｸﾘｰﾄ		m				10.4	V=1.088×1/10 ×10.4=1.132m3
仮設工							
仮設道路(敷鉄板)	B=3.5m,t=22mm	m2				111	
輸送費		ton				19	24.0×0.802kg/枚 =19.2ton

1/33　松谷　田　土工数量計算書

測点番号	施工区間	標準断面距離	掘削 断面	掘削 立積	盛土 断面	盛土 立積	床掘 断面	床掘 立積	埋戻 断面	埋戻 立積
	m	m	m^2	m^3	m^2	m^3	m^2	m^3	m^2	m^3
NO.0	0.00	2.50	0.9	2.3	0.1	0.3	0.5	1.3	0.4	1.0
NO.1	5.00	4.50	2.0	9.0	0.7	3.2	0.8	3.6	1.2	5.4
NO.2	4.00	3.00	1.1	3.3	0.2	0.6	0.8	2.4	0.4	1.2
NO.3	2.00	1.00	0.9	0.9	0.1	0.1	0.8	0.8	0.4	0.4
計	11.00	11.00		15.5		4.2		8.1		8.0

測点番号	測点間距離	平均距離
	m	m

畦畔築立＝(0.70＋1.20)×1/2×0.20×9.00＝　1.7　m3

残土処分＝15.5＋8.1－4.2－8.0－1.7＝　9.7　m3

設計数量総括表

設計書名：琴浦町_別所

工　種	種　別	細　別	規　　格	単位	数　量	摘　　要
道路土工				式	1	
	掘削工			式	1	
		片切掘削	土砂	m3	26.0	
	路体盛土工			式	1	
		路体盛土	W<2.5m	m3	28.1	
		路体盛土	2.5m<W≦4.0m	m3	12.6	
	路床盛土工			式	1	
		路床盛土	W<2.5m,購入土	m3	8.4	
	路肩盛土工			式	1	
		路肩盛土	W<2.5m	m3	0.8	
	法面整形工			式	1	
		法面整形(盛土部)		m2	75.3	
	残土処理工			式	1	
		不足土		m3	8.0	
法面工				式	1	
	植生工			式	1	
		張芝		m2	57.3	

設計数量総括表

設計書名：琴浦町_別所

工　種	種　別	細　別	規　　格	単位	数　量	摘　　要
石･ブロック積(張)工				式	1	
	作業土工			式	1	
		床掘り	土砂	m3	26.3	
		埋戻し	土砂,構造物周辺	m3	13.6	
		基面整正		m2	5.2	
	コンクリートブロック工			式	1	
		基礎コンクリート		m	6.4	
		ブロック積擁壁	控え35cm,裏コン15cm,1：0.5	m2	15.1	
		胴込・裏込コンクリート	σck=18N/mm2	m3	6.0	
		裏込砕石	RC-40	m3	6.4	
		天端コンクリート		m	6.4	
		1号小口止工		箇所	1.0	
		2号小口止工		箇所	1.0	
雑工				式	1	
	擦り付け工			式	1	
		土のう積	小口並べ,植生土のう	袋	58	
排水構造物工				式	1	

設計数量総括表

設計書名：琴浦町_別所

工　種	種　別	細　別	規　　格	単位	数　量	摘　　要
	作業土工			式	1	
		基面整正		m2	2.7	
	集水桝･マンホール工			式	1	
		集水桝	B800-L800-H1000	箇所	1	
	場所打水路工			式	1	
		現場打ちU型側溝	B500-Ｈ400	ｍ	6.5	
	防草コンクリート			式	1	
		水路兼用路肩保護コンクリート		m	7.0	
構造物撤去工				式	1	
	構造物取壊し工			式	1	
		コンクリート構造物取壊し	無筋	m3	2.3	
		舗装版切断	コンクリート,t=5cm	ｍ	8.0	
	運搬処理工			式	1	
		殻運搬	コンクリート殻 無筋	m3	2.3	5.4t
舗装工				式	1	
	コンクリート舗装工			式	1	
		路盤	再生ｸﾗｯｼｬｰﾗﾝ RC-40,t=15cm	m2	3.6	

設計数量総括表

設計書名：琴浦町_別所

工　種	種　別	細　別	規　　格	単位	数　量	摘　　要
		コンクリート舗装	t=5cm	m2	3.6	
防護柵工				式	1	
	路側防護柵工			式	1	
		ガードレール(再利用)		m	7.0	

道路土工

工種数量集計表

設計書名：琴浦町_別所

工　種	種　別	細　別	規　　格	単位	数　量	摘　　要
道路土工				式	1	
	掘削工			式	1	
		片切掘削	土砂	m3	26.0	
	路体盛土工			式	1	
		路体盛土	W<2.5m	m3	28.1	
		路体盛土	2.5m<W≦4.0m	m3	12.6	
	路床盛土工			式	1	
		路床盛土	W<2.5m,購入土	m3	8.4	
	路肩盛土工			式	1	
		路肩盛土	W<2.5m	m3	0.8	
	法面整形工			式	1	
		法面整形(盛土部)		m2	75.3	
	残土処理工			式	1	
		不足土		m3	8.0	

道路土工数量計算書

種　　別：掘削工
ブロック：掘削工
区　　分：
細　　別：片切掘削
規　　格：土砂

測　点	距 離(m)	断面積(m2)	平均断面積(m2)	体 積(m3)	摘　要
	－	0.0	－	－	
	1.2	1.5	0.75	0.9	
No.0	0.5	1.5	1.50	0.8	
No.0+3.5	3.5	3.5	2.50	8.8	
No.0+7.0	3.5	3.2	3.35	11.7	
	0.5	3.2	3.20	1.6	
	1.4	0.0	1.60	2.2	
小　　計	10.6			26.0	
合　　計	10.6			26.0	

道路土工数量計算書

種　　別：路体盛土工
ブロック：路体盛土工
区　　分：
細　　別：路体盛土
規　　格：

測　点	距 離(m)	W<2.5m			2.5m<W≦4.0m			摘　要
		断面積(m2)	平均断面積(m2)	体 積(m3)	断面積(m2)	平均断面積(m2)	体 積(m3)	
	—	0.0	—	—				
No.0	1.5	3.7	1.85	2.8	0.0	—	—	
No.0+3.5	3.5	3.4	3.55	12.4	3.6	1.80	6.3	
No.0+7.0	3.5	2.9	3.15	11.0	0.0	1.80	6.3	
	1.3	0.0	1.45	1.9				
小　　計	9.8			28.1			12.6	
合　　計	9.8			28.1			12.6	

道路土工数量計算書

種　　別：路床盛土工
ブロック：路床盛土工
区　　分：
細　　別：路床盛土
規　　格：W<2.5m,購入土

測　点	距 離(m)	断面積(m2)	平均断面積(m2)	体 積(m3)	摘　要
	—	0.0	—	—	
No.0	1.5	0.4	0.20	0.3	
No.0+3.5	3.5	1.9	1.15	4.0	
No.0+7.0	3.5	0.3	1.10	3.9	
	1.3	0.0	0.15	0.2	
小　　計	9.8			8.4	
合　　計	9.8			8.4	

道路土工数量計算書

種　　別：路肩盛土工
ブロック：路肩盛土工
区　　分：
細　　別：路肩盛土
規　　格：W<2.5m

測　点	距 離(m)	断面積(m2)	平均断面積(m2)	体 積(m3)	摘　要
No.0	―	0.1	―	―	
No.0+3.5	3.5	0.1	0.10	0.4	
No.0+7.0	3.5	0.1	0.10	0.4	
小　　計	7.0			0.8	
合　　計	7.0			0.8	

道路土工数量計算書

種　　別：法面整形工
ブロック：法面整形工
区　　分：
細　　別：法面整形(盛土部)
規　　格：

測　点	距 離(m)	法 長(m)	平均法長(m)	面 積(m2)	摘　要
	―	0.0	―	―	
No.0	1.5	9.6	4.80	7.2	
No.0+3.5	3.5	9.1	9.35	32.7	
No.0+7.0	3.5	8.1	8.60	30.1	
	1.3	0.0	4.05	5.3	
小　　計	9.8			75.3	
合　　計	9.8			75.3	

道路土工数量計算書

種　　別：残土処理工
ブロック：残土処理工
区　　分：
細　　別：不足土
規　　格：

工 種 ・ 種 別 ・ 細 別	体 積(m3)	摘　　要
流用可能土量		
道路土工・掘削工・片切掘削	26.0	
石・ブロック積(張)工・作業土工・床掘り	26.3	
合　　計	52.3	
必要盛土量		
道路土工・路体盛土工・路体盛土	28.1	W<2.5m
〃	12.6	2.5m≦W＜4.0m
道路土工・路肩盛土工・路肩盛土	0.8	
石・ブロック積(張)工・作業土工・埋戻し	13.6	構造物周辺
合　　計	55.1	
合　　計	107.4	

道路土工数量計算書

種　　別：残土処理工
ブロック：残土処理工
区　　分：

細別／規格	算　　式　／　　図	数　量
不足土	55.1-52.3*0.9=8.03	8.0　m3

法面工

工種数量集計表

設計書名：琴浦町_別所

工　種	種　別	細　別	規　　格	単位	数　量	摘　　要
法面工				式	1	
	植生工			式	1	
		張芝		m2	57.3	

法面工数量計算書

種　　別：植生工
ブロック：植生工
区　　分：
細　　別：張芝
規　　格：

測　点	距 離(m)	法 長(m)	平均法長(m)	面 積(m2)	摘　要
	―	0.0	―	―	
No.0	1.5	7.5	3.75	5.6	
No.0+3.5	3.5	7.1	7.30	25.6	
No.0+7.0	3.5	5.7	6.40	22.4	
	1.3	0.0	2.85	3.7	
小　　計	9.8			57.3	
合　　計	9.8			57.3	

石・ブロック積（張）工

工種数量集計表

設計書名：琴浦町_別所

工　種	種　別	細　別	規　　格	単位	数　量	摘　　要
石･ブロック積(張)工				式	1	
	作業土工			式	1	
		床掘り	土砂	m3	26.3	
		埋戻し	土砂,構造物周辺	m3	13.6	
		基面整正		m2	5.2	
	コンクリートブロック工			式	1	
		基礎コンクリート		m	6.4	
		ブロック積擁壁	控え35cm,裏コン15cm,1：0.5	m2	15.1	
		胴込・裏込コンクリート	σck=18N/mm2	m3	6.0	
		裏込砕石	RC-40	m3	6.4	
		天端コンクリート		m	6.4	
		1号小口止工		箇所	1.0	
		2号小口止工		箇所	1.0	

石・ブロック積(張)工数量計算書

種　　別：作業土工
ブロック：作業土工
区　　分：
細　　別：
規　　格：土砂

測　点	距 離(m)	床掘			埋戻し(構造物周辺)			摘　要
		断面積(m2)	平均断面積(m2)	体 積(m3)	断面積(m2)	平均断面積(m2)	体 積(m3)	
	—	0.0	—	—	0.0	—	—	
	1.2	2.6	1.30	1.6	1.2	0.60	0.7	
No.0	0.5	2.6	2.60	1.3	1.2	1.20	0.6	
No.0+3.5	3.5	2.6	2.60	9.1	1.2	1.20	4.2	
No.0+7.0	3.5	3.3	2.95	10.3	2.2	1.70	6.0	
	0.0	3.3	3.30	0.0	1.7	1.95	0.0	
	0.5	3.3	3.30	1.7	1.7	1.70	0.9	
	1.4	0.0	1.65	2.3	0.0	0.85	1.2	
小　　計	10.6			26.3			13.6	
合　　計	10.6			26.3			13.6	

石・ブロック積(張)工数量計算書

種　　別：作業土工
ブロック：作業土工
区　　分：
細　　別：基面整正
規　　格：

測　点	距 離(m)	法 長(m)	平均法長(m)	面 積(m2)	摘　要
No.0	―	0.75	―	―	
No.0+3.5	3.5	0.75	0.75	2.6	
No.0+7.0	3.5	0.75	0.75	2.6	
小　　計	7.0			5.2	
合　　計	7.0			5.2	

石・ブロック積(張)工数量計算書

種　　別：コンクリートブロック工
ブロック：コンクリートブロック工
区　　分：
細　　別：
規　　格：　　単　位：m

測　　点	数 量	摘　　要
基礎コンクリート		
右側		
No.0～No.0+7.0	6.4	
合　　計	6.4	
天端コンクリート		
右側		
NO.0～NO.0+7.0	6.4	
合　　計	6.4	
合　　計	12.8	

石･ブロック積(張)工数量計算書

直高1'=IF(直高1=0,0,直高1-天端控除)
直高2'=IF(直高2=0,0,直高2-天端控除)
平均高=(直高1'+直高2')/2
投影面積=平均高*距離
ブロック面積=投影面積*√(1+前面勾配^2)

名　称：ﾌﾞﾛｯｸ積み擁壁計算書

	入力数値					自動数値				算出数値	
測点	距離	天端控除	前面勾配	直高1	直高2	直高1'	直高2'	平均高	投影面積	ブロック面積	摘要
右側											
NO.0～NO.0+7.0	3.2	0.00	0.50	2.02	2.00	2.02	2.00	2.01	6.4	7.2	
	3.2	0.00	0.50	2.00	2.41	2.00	2.41	2.21	7.1	7.9	
小　計	6.4								13.5	15.1	
合　計	6.4								13.5	15.1	

石・ブロック積(張)工数量計算書

種　　別：コンクリートブロック工
ブロック：コンクリートブロック工
区　　分：

細別／規格	算　　式　／　　図	数　　量
胴込・裏込コンクリート σck=18N/mm2	胴込・裏込コンクリート投入量 3.4/10(m2)*(1+0.17)=0.40 V=0.40*15.1=6.04	6.0　m3

石･ブロック積(張)工数量計算書

種　　別：コンクリートブロック工
ブロック：コンクリートブロック工
区　　分：
細　　別：裏込砕石
規　　格：RC-40

平均高=(直高1+直高2)/2
裏込材面積=(平均高+基礎高-天端控除)/2*(2*裏込材厚*√(1+前面勾配^2)+0.1*(平均高+基礎高+天端控除))
裏込材体積=裏込材面積*距離

測点	入力数値							自動数値		算出数値	摘要
	距離	天端控除	基礎高	裏込材厚さ	前面勾配	直高1	直高2	平均高	裏込材面積	裏込材体積	
右側											
NO.0～NO.0+7.0	3.20	0.30	0.30	0.30	0.50	2.02	2.00	2.01	0.94	3.01	
	3.20	0.30	0.30	0.30	0.50	2.00	2.41	2.21	1.05	3.36	
小　　計	6.40								1.99	6.37	
合　　計	6.40								1.99	6.37	

石・ブロック積(張)工数量計算書

種　　別：コンクリートブロック工
ブロック：コンクリートブロック工
区　　分：
細　　別：
規　　格：　　単　位：箇所

測　　点	数 量	摘　　要
1号小口止工		
右側		
NO.0付近	1	
小　　計	1	
2号小口止工		
右側		
NO.0+7.0付近	1	
小　　計	1	
合　　計	2	

単位数量計算書

細　　別：基礎コンクリート
規　　格：　　10　　m当り

略　図

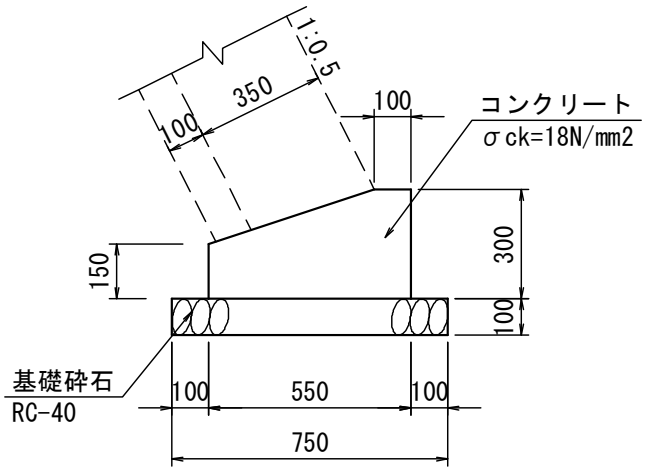

材料／規格	算　　式	数　量
コンクリート σck=18N/mm2	{1/2*(0.550+0.100)*0.150+0.550*0.150}*10.000=1.313	1.313 m3
型枠 小型構造物	(0.150+0.300)*10.000=4.500	4.500 m2
基礎砕石 RC-40,t=10cm	0.750*10.000=7.500	7.500 m2

単位数量計算書

細　　別：天端コンクリート
規　　格：　　10　　m当り

略　図

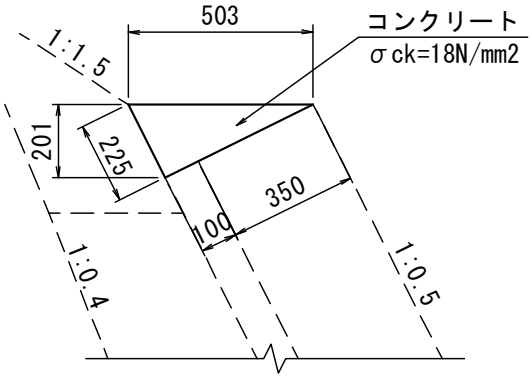

材料／規格	算　　式	数　　量
コンクリート σck=18N/mm2	1/2*0.503*0.201*10.0=0.506	0.506 m3
型枠 小型構造物	0.225*10.000=2.250	2.250 m2

単位数量計算書

細　　別：1号小口止工
規　　格：　　1　　箇所当り

略　図

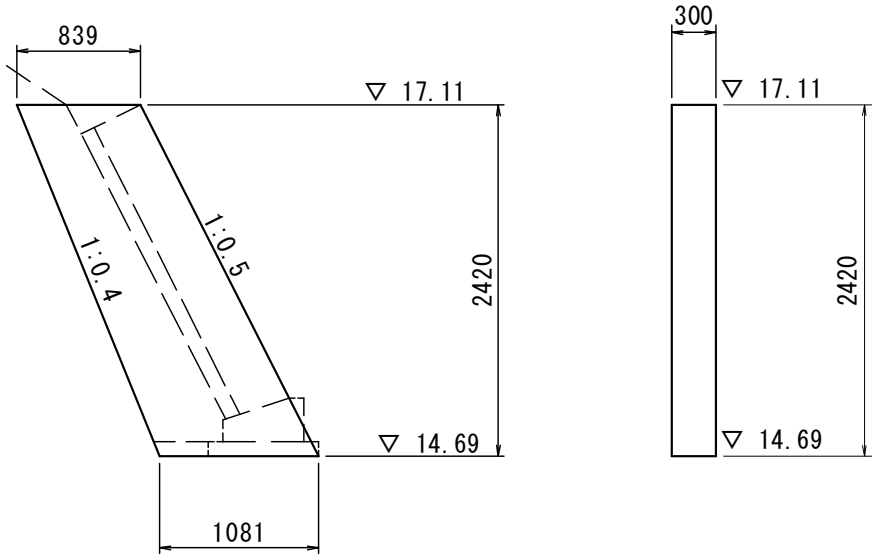

材料／規格	算　　式	数　　量
コンクリート σck=18N/mm2	1/2*(0.839+1.081)*2.420*0.300=0.697	0.697 m3
型枠 小型構造物	1/2*(0.839+1.081)*2.420*2+2.420*1.1180*0.300=5.458	5.458 m2

単位数量計算書

細　　別：2号小口止工
規　　格：　　1　　箇所当り

略　図

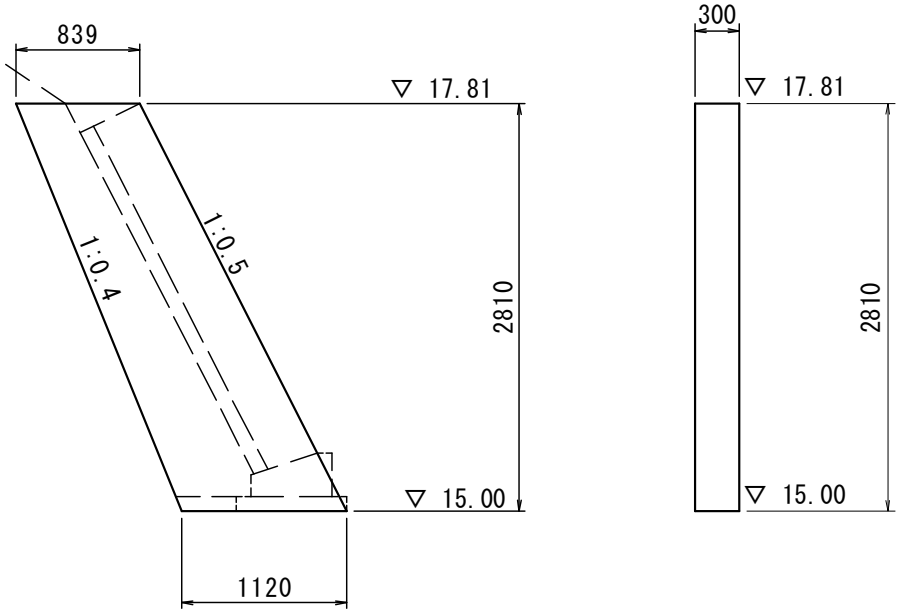

材料／規格	算　　式	数　量
コンクリート σck=18N/mm2	1/2*(0.839+1.120)*2.810*0.300=0.826	0.826 m3
型枠 小型構造物	1/2*(0.839+1.120)*2.810*2+2.810*1.1180*0.300=6.447	6.447 m2

雑工

工種数量集計表

設計書名：琴浦町_別所

工　種	種　別	細　別	規　　格	単位	数　量	摘　　要
雑工				式	1	
	擦り付け工			式	1	
		土のう積	小口並べ,植生土のう	袋	58	

雑工数量計算書

種　　別：擦り付け工
ブロック：擦り付け工
区　　分：
細　　別：土のう積
規　　格：小口並べ,植生土のう

測　点	距 離(m)	高 さ(m)	平均高(m)	面 積(m2)	摘　要
NO.0+7.0	0.0	2.81	―	―	
	0.5	2.81	2.810	1.4	
	1.4	0.00	1.405	2.0	
小　　計	1.9			3.4	
合　　計	1.9			3.4	

雑工数量計算書

種　　別：擦り付け工
ブロック：擦り付け工
区　　分：

細別／規格	算　　式　／　　図	数　量
土のう積 小口並べ,植生土のう	N=3.4*17=57.8	58　袋

排水構造物工

工種数量集計表

設計書名：琴浦町_別所

工　種	種　別	細　別	規　　格	単位	数　量	摘　　要
排水構造物工				式	1	
	作業土工			式	1	
		基面整正		m2	2.7	
	集水桝･マンホール工			式	1	
		集水桝	B800-L800-H1000	箇所	1	
	場所打水路工			式	1	
		現場打ちU型側溝	B500-Ｈ400	m	6.5	
	防草コンクリート			式	1	
		水路兼用路肩保護コンクリート		m	7.0	

排水構造物工工数量計算書

種　　別：作業土工
ブロック：作業土工
区　　分：
細　　別：基面整正
規　　格：

測　点	距 離(m)	法 長(m)	平均法長(m)	面 積(m2)	摘　要
No.0	―	0.25	―	―	
No.0+3.5	3.5	0.25	0.25	0.9	
	3.0	0.25	0.25	0.8	
	0.0	0.88	0.57	0.0	
	1.1	0.88	0.88	1.0	
小　　計	7.6			2.7	
合　　計	7.6			2.7	

排水構造物工数量計算書

種　　別：集水桝･マンホール工
ブロック：排水構造物工
区　　分：
細　　別：集水桝
規　　格：B800-L800-H1000　　単　位：m

測　　点	数 量	摘　　要
右側		
NO.0+7.0付近	1.0	
小　　計	1.0	
合　　計	1.0	

単位数量計算書

細　　別：集水桝
規　　格：B800-L800-H1000　　1　　箇所当り

略　図

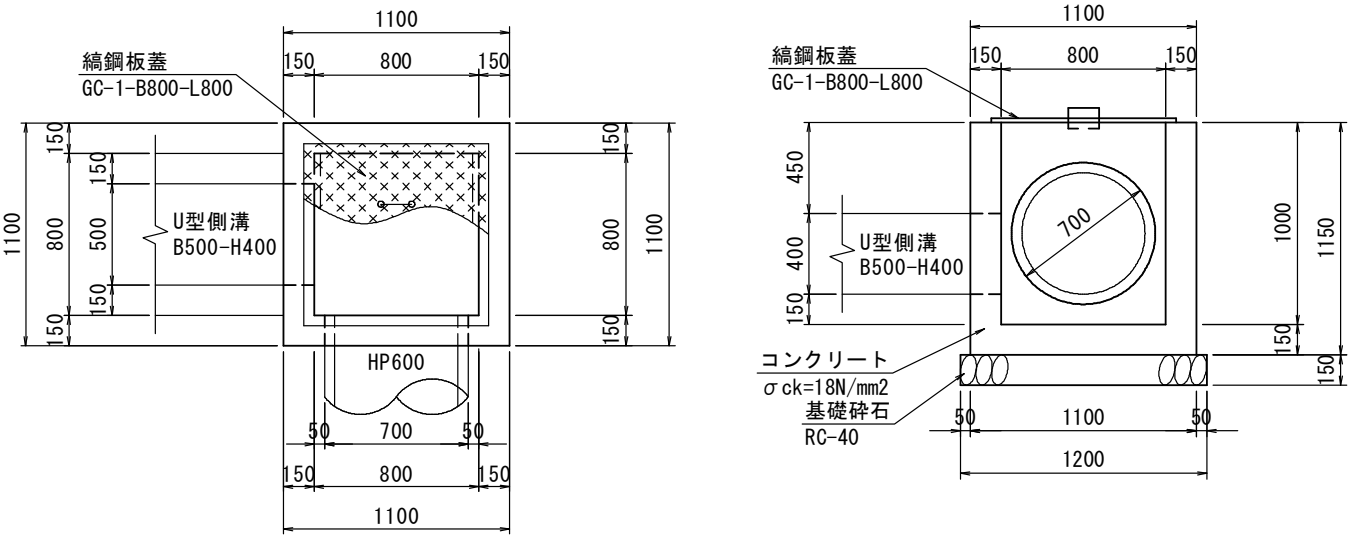

材料／規格	算　　式	数　量
コンクリート σck=18N/mm2	1.100*1.100*1.150-0.800*0.800*1.000-(1/4*π*0.700^2+0.500*0.400)*0.150=0.664	0.664 m3
型枠	(1.100+0.800)*1.150*4=8.740	8.740 m2
基礎砕石 RC-40 t=15cm	1.200*1.200=1.440	1.440 m2
縞鋼板蓋 GC-1-B800-L800		1　枚

排水構造物工数量計算書

種　　別：場所打水路工
ブロック：排水構造物工
区　　分：
細　　別：現場打ちU型側溝
規　　格：B500-Ｈ400　　単　位：ｍ

測　　点	数 量	摘　　要
右側		
NO.0～NO.0+6.4	6.5	
小　　計	6.5	
合　　計	6.5	

単位数量計算書

細　　別：現場打ちU型側溝
規　　格：B500-H400　　10　　m当り

略　図

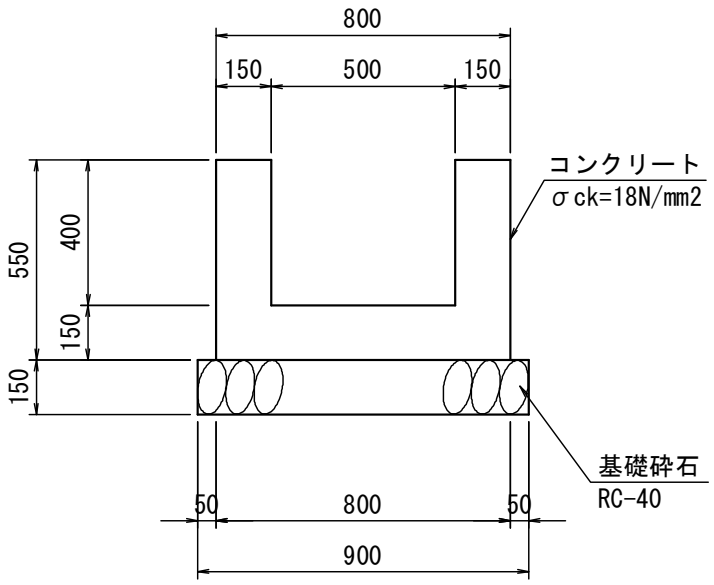

材料／規格	算　　式	数　量
コンクリート σck=18N/mm2	(0.800*0.550-0.500*0.400)*10.000=2.400	2.400 m3
型枠 小型構造物	0.550*4*10.000=22.000	22.000 m2
基礎砕石 RC-40 t=15cm	0.900*10.000=9.000	9.000 m2

排水構造物工数量計算書

種　　別：防草コンクリート
ブロック：排水構造物工
区　　分：
細　　別：水路兼用路肩保護コンクリート
規　　格：

単　位：m

測　　点	数 量	摘　　要
右側		
NO.0～NO.0+7.0	7.0	
小　　計	7.0	
合　　計	7.0	

単位数量計算書

細　　別：水路兼用路肩保護コンクリート
規　　格：　　10　　m当り

略　図

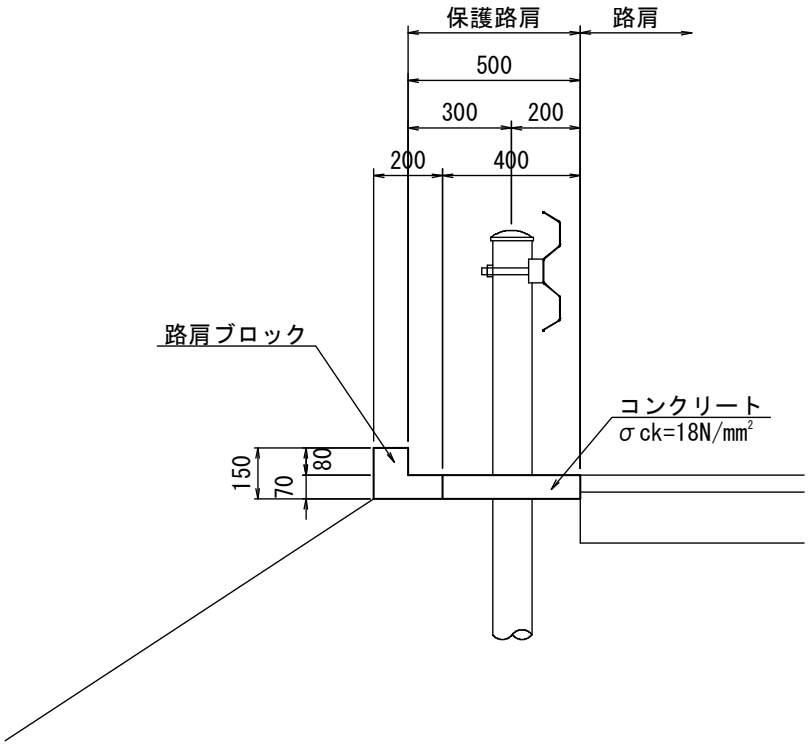

材料／規格	算　　式	数　　量
コンクリート σck=18N/mm2	0.07*0.4*10.0	0.280 m3
路肩ブロック L=495	10.0/0.495	20　　個
目地材 t=10mm	10.0/4*0.07*0.4	0.070 m2

構造物撤去工

工種数量集計表

設計書名：琴浦町_別所

工　種	種　別	細　別	規　　格	単位	数　量	摘　　要
構造物撤去工				式	1	
	構造物取壊し工			式	1	
		コンクリート構造物取壊し	無筋	m3	2.3	
		舗装版切断	コンクリート,t=5cm	m	8.0	
	運搬処理工			式	1	
		殻運搬	コンクリート殻 無筋	m3	2.3	5.4t

構造物撤去工数量計算書

種　　別：構造物取壊し工
ブロック：構造物取壊し工
区　　分：
細　　別：コンクリート構造物取壊し
規　　格：無筋

測　点	距 離(m)	幅(m)	平均幅(m)	面 積(m2)	摘　要
NO.0	―	0.80	―	―	
NO.0+3.5	3.5	0.50	0.650	2.3	
NO.0+7.0	3.5	0.50	0.500	1.8	
小　　計	7.0			4.1	
合　　計	7.0			4.1	

構造物撤去工数量計算書

種　　別：構造物取壊し工
ブロック：構造物取壊し工
区　　分：

細別／規格	算　　式　／　　図	数　　量
コンクリート構造物取壊し 無筋	V=①6.5*0.2+②1.1*1.1*1.15-0.8*0.8*1.0+4.1*0.05=2.26	2.3　m3

構造物撤去工数量計算書

種　　別：構造物取壊し工
ブロック：構造物取壊し工
区　　分：
細　　別：舗装版切断
規　　格：コンクリート,t=5cm　　単　位：m

測　　点	数 量	摘　　要
右側		
NO.0～NO.0+7.0	8.0	
小　　計	8.0	
合　　計	8.0	

運搬処理工数量計算書

種　　別：運搬処理工
ブロック：運搬処理工
区　　分：
細　　別：殻運搬
規　　格：

立積(m3)=IF(厚さ(m)=0,数量,数量*厚さ(m))
現場発生品運搬(t)=立積(m3)*t/m3

種　別	入力数値			自動数値		算出数値	摘　要
	数量	単位	厚さ(m)	立積(m3)	t/m3	現場発生品運搬(t)	
コンクリート取壊し(無筋構造物)	2.3	m3		2.3	2.35	5.4	
小　　計				2.3		5.4	コンクリート殻計上
合　　計				2.3		5.4	

舗装工

工種数量集計表

設計書名：琴浦町_別所

工　種	種　別	細　別	規　　格	単位	数　量	摘　　要
舗装工				式	1	
	コンクリート舗装工			式	1	
		路盤	再生ｸﾗｯｼｬｰﾗﾝ RC-40,t=15cm	m2	3.6	
		コンクリート舗装	t=5cm	m2	3.6	

舗装工数量計算書

種　　別：コンクリート舗装工
ブロック：コンクリート舗装工
区　　分：
細　　別：
規　　格：

測　点	距 離(m)	路盤 t=15cm			表層 t=5cm			摘　要
		幅(m)	平均幅(m)	面 積(m2)	幅(m)	平均幅(m)	面 積(m2)	
NO.0	―	0.50	―	―	0.50	―	―	
NO.0+3.5	3.5	0.50	0.500	1.8	0.50	0.500	1.8	
NO.0+7.0	3.5	0.50	0.500	1.8	0.50	0.500	1.8	
小　　計	7.0			3.6			3.6	
合　　計	7.0			3.6			3.6	

防護柵工

工種数量集計表

設計書名：琴浦町_別所

工　種	種　別	細　別	規　　格	単位	数　量	摘　　要
防護柵工				式	1	
	路側防護柵工			式	1	
		ガードレール（再利用）		m	7.0	

防護柵工数量計算書

種　　別：路側防護柵工
ブロック：路側防護柵工
区　　分：
細　　別：ガードレール(再利用)
規　　格：

単　位：m

測　　点	数 量	摘　　要
右側		
NO.0～NO.0+7.0	7.0	
小　　計	7.0	
合　　計	7.0	

別所工区

設 計 数 量 総 括 表

査定番号
205/33

工　種	種　別	細　別	規　格	単位	数 量	摘　要
土工						
	残土処理工					
		土砂等運搬		m3	36	
		残土等処分		m3	36	
土留工						
	作業土工					
		床掘	砂質土	m3	39	
		埋戻	流用土	m3	3	
	かご工					
		フトン篭（土留）	高さ50cm 幅120cm 網目15cm	m	18	
		松丸太杭	L=1.5m,末口9cm,@1.0m	本	9	
		吸出防止マット	ヤシ繊維系,t=10mm	m2	27	
仮設工						
	仮設工					
		仮設道路 B=3.50m	敷鉄板22×1524×3048	m	57	

土工　数量総括表

別所工区

査定番号
205/33

種　別	細　別	規　格	単位	数　量	摘　要
残土処理工					
	土砂等運搬		m3	36.1	
	残土等処分		m3	36.1	

土 工 集 計 表

別所工区

【土砂】 (m3)

名 称		土留工					計
発生土（土砂）	床掘	39.1					
	計	39.1					39.1
流用土	埋戻	3.0					
	計	3.0					3.0

土砂等運搬　土 砂 V =　39.1 － 3 =　36.1m3

残土等処分　V =　36.1m3

土留工　数量総括表

別所工区

査定番号
205/33

種　別	細　別	規　格	単位	数　量	摘　要
作業土工					
	床掘	砂質土	m3	39.1	
	埋戻	流用土	m3	3.0	
かご工					
	フトン篭（土留）	高さ50cm 幅120cm 網目15cm	m	18.0	展開図参照
	松丸太杭	L=1.5m,末口9cm,@1.0m	本	9.0	〃
	吸出防止マット	ヤシ繊維系,t=10mm	m2	26.7	〃

土 量 計 算 書

別所工区　　【土留工 作業土工】

測　点	単距離 (m)	修正距離 (m)	床掘 断面積 (m2)	床掘 平均 (m2)	床掘 立積 (m3)	埋戻 断面積 (m2)	埋戻 平均 (m2)	埋戻 立積 (m3)	摘　要
NO.0	0.00	0.00	3.1	－	－	0.3	－	－	
NO.1	4.00	4.00	5.7	4.40	17.6	0.3	0.30	1.2	
NO.2	5.00	5.00	2.9	4.30	21.5	0.4	0.35	1.8	
合　計	9.00	9.00			39.1			3.0	

仮設工　数量総括表

別所工区

査定番号
205/33

種　別	細　別	規　格	単位	数　量	摘　要
仮設工					
	仮設道路 B=3.50m	敷鉄板22×1524×3048	m	57.0	仮設図参照

仮設道路計算書

名　称	規　格	計　算　式	単位	数 量	備 考
敷鉄板 L=57.0m	設置･撤去	3.048×1.524×38枚	m2	176.5	
	賃料 22×1524×3048	57m/1.524	枚	38.0	
	運搬	38枚×0.802t/枚	t	30.5	

数量計算書

松谷 施設206

設計数量総括表　(1)

設計書名：

事業区分：災害復旧事業
工事区分：農地災害

工　種	種　別	細　別	規　　格	単位	前回数量	今回数量	数量増減	摘　　要
道路土工				式		1		
	掘削工			式		1		
		掘削	崩土	m3		296		ルーズな土量
		排土		m3		1,370		ルーズな土量
	盛土工			式		1		
		流用土盛土	下段盛土	m3		185		
			上段盛土(申請外)	m3		27		
	法面整形工			式		1		
		法面整形(盛土部)	1:1.8	m2		131		
			1:1.5	m2		72		
	残土処理工			式		1		
		残土処理		m3		1,395		
		不足土		m3		217		盛土+工事用道路+土のう中詰土

設計数量総括表　(2)

設計書名：

事業区分：災害復旧事業
工事区分：農地災害

工　種	種　別	細　別	規　　格	単位	前回数量	今回数量	数量増減	摘　　要
法面工				式		1		
	植生工			式		1		
		張芝	1:1.8	m2		131		
			1:1.5	m2		72		
	法覆工			式		1		
		ふとんかご	#8 網目15cm	m		94		展開図より
		止杭		本		17		展開図より
		吸出防止材	t=10mm	m2		130		展開図より

設計数量総括表　(3)

設計書名：

事業区分：災害復旧事業
工事区分：農地災害

工　種	種　別	細　別	規　　格	単位	前回数量	今回数量	数量増減	摘　　要
仮設工				式		1.0		
	仮設道路工			式		1		
		掘削		m3		6		撤去時
		盛土	搬入土	m3		6		設置時
		敷鉄板	W=3.0m	m		35		25.7+9.0
	汚濁防止工			式		1		
		沈砂池	設置・撤去	箇所		1		
		既設ｺﾝｸﾘｰﾄ撤去・復旧		箇所		2		
		掘削補助機械搬入搬出		回		2		
		仮締切工	土のう積　小口並べ	m2		0.5		0.80×0.65＝0.52 袋数:0.52/(0.13×0.35)=12個 詰土:12×0.02＝0.24m3

残土集計書

数量集計表

名　称	掘削			盛　土･埋　戻			
	軟弱崩土	地山	礫等	流用土			搬入土
				盛土	申請外		
掘削	296.3						
排土	1370.3						
盛土							185.2
							26.5
工事用道路		5.5					5.5
土のう積		0.2					0.2
合　　計	m^3 1666.6	m^3 5.7	m^3 0.0	m^3 0.0	m^3 0.0	m^3 0.0	m^3 217.4

変化率(締固後に換算)	0.75	0.9	0.9
	1250.0	5.1	0.0

合計　発生土(締固後の土量)　1255.1 m3

合計　流用土(締固後の土量)　0.0 m3

差引　残土（締固後の土量)　1255.1 m3

〃　　(地山の土量)　1394.6 m3

距離図(施設災害)

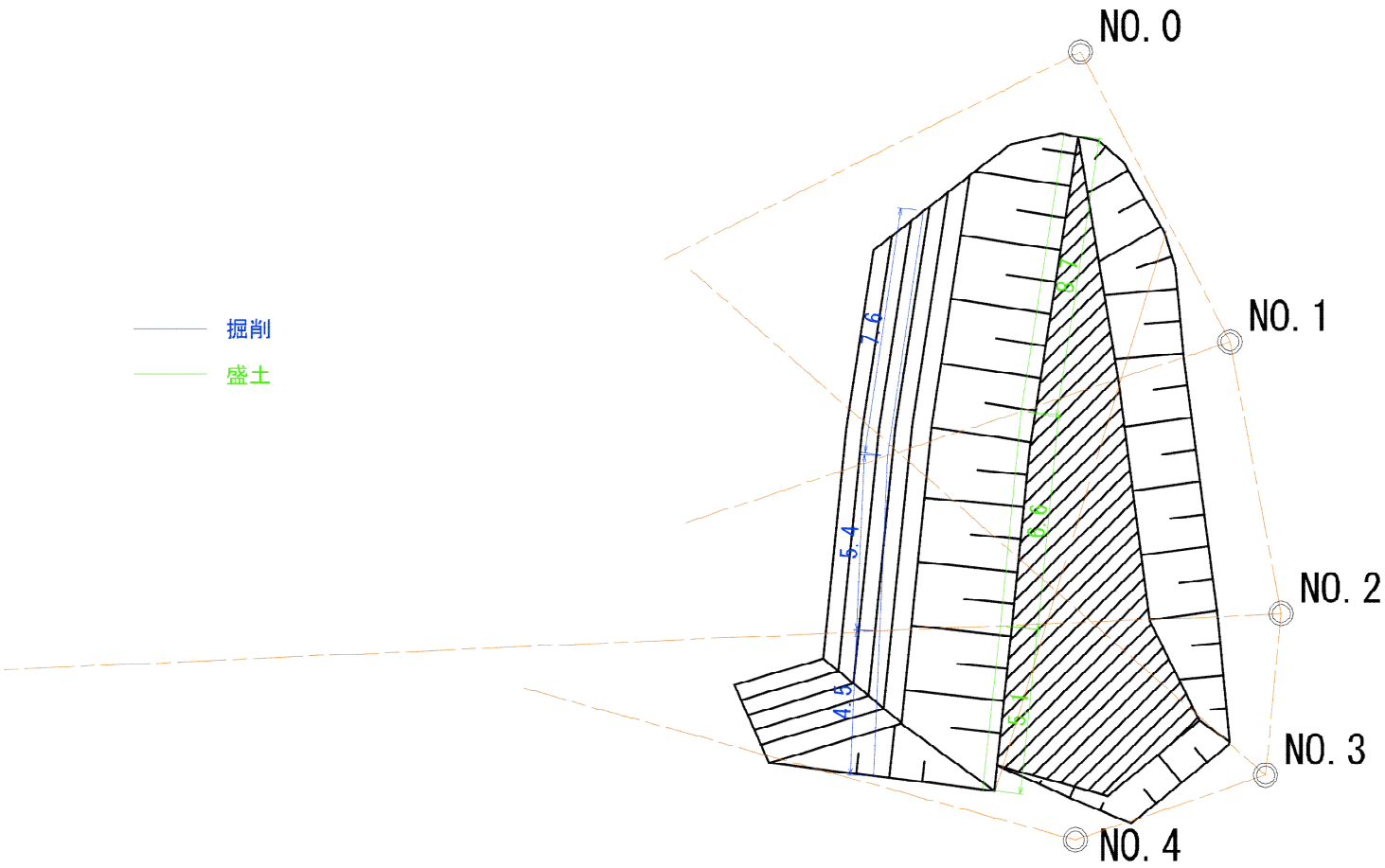

平均距離体積計算表

名　称：掘削関係

測　点	距 離(m)	平均距離(m)	地山掘削		崩土掘削				摘　要
			断面積(m2)	体 積(m3)	断面積(m2)	体 積(m3)	断面積(m2)	体 積(m3)	
起点	－	3.80		0.0	0.0	0.0			
NO.1	7.6	6.50		0.0	23.8	154.7			
NO.2	5.4	4.95		0.0	28.6	141.6			
終点	4.5	2.25		0.0	0.0	0.0			
小　　計	17.5			0.0		296.3		0.0	
合　　計	17.5			0.0		296.3		0.0	

平均距離体積計算表

名　称：盛土関係

測　点	距 離(m)	平均距離(m)	盛土						摘　要
			断面積(m2)	体 積(m3)	断面積(m2)	体 積(m3)	断面積(m2)	体 積(m3)	
起点	－	4.35	0.0	0.0					
NO.1	8.7	7.65	14.2	108.6					
NO.2	6.6	5.85	13.1	76.6					
終点	5.1	2.55		0.0					
小　　計	20.4			185.2		0.0		0.0	
合　　計	20.4			185.2		0.0		0.0	

距離図（申請外）

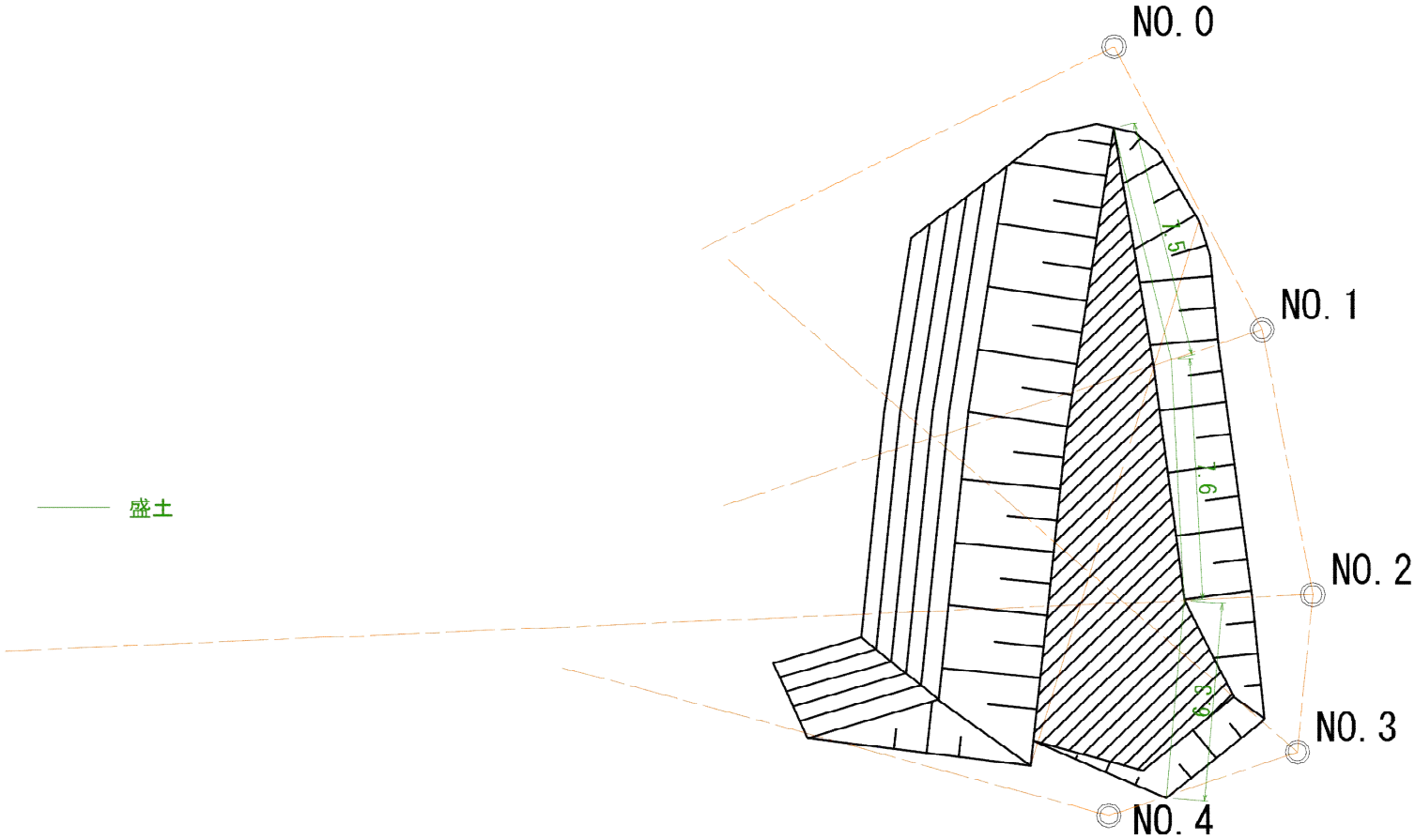

平均距離体積計算表

名　称：盛土関係（申請外）

測　点	距 離(m)	平均距離(m)	上段盛土						摘　要
			断面積(m2)	体 積(m3)	断面積(m2)	体 積(m3)	断面積(m2)	体 積(m3)	
起点	－	3.75	0.0	0.0					
NO.1	7.5	7.55	1.2	9.1					
NO.2	7.6	6.95	2.5	17.4					
終点	6.3	3.15		0.0					
小　　計	21.4			26.5		0.0		0.0	
合　　計	21.4			26.5		0.0		0.0	

のり面積数量根拠図(施設災害)

のり面積(1:1.8):63.8×2.059=131.4m2

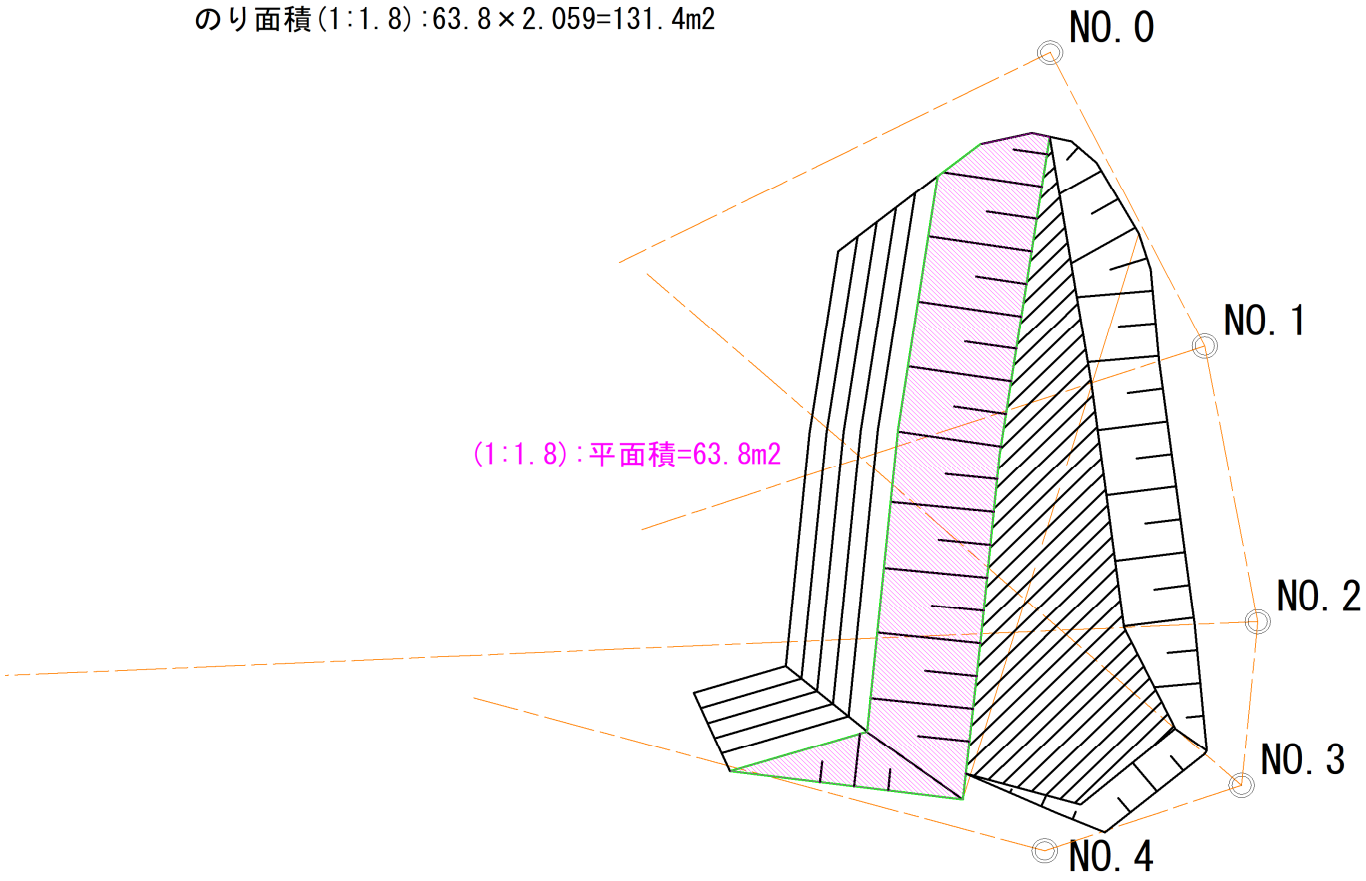

のり面積数量根拠図(申請外)

のり面積(1:1.5):39.8×1.803=71.8m2

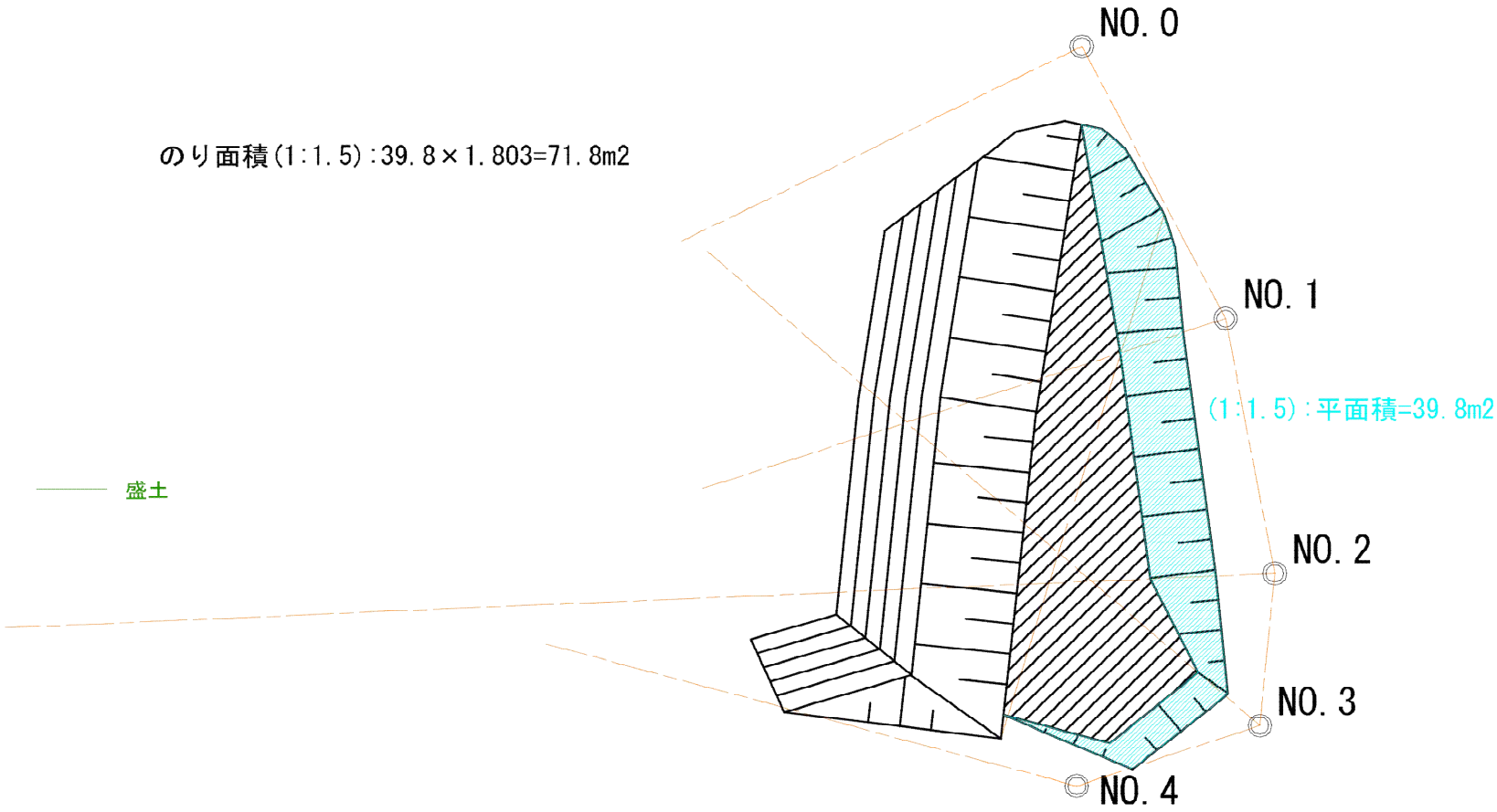

平均距離体積計算表

名　称：仮設関係

測　点	距 離(m)	平均距離(m)	掘　削		盛　土				摘　要
			面 積(m2)	立 積(m3)	面 積(m2)	立 積(m3)			
A-A'	－	0.60		0.0		0.0			
	1.2	1.90	1.4	2.7	1.4	2.7			C-C'断面
	2.6	2.00	1.4	2.8	1.4	2.8			C-C'断面
	1.4	0.70							
小　計	5.2			5.5		5.5		0.0	
合　計	5.2			5.5		5.5		0.0	

単位数量計算書

細　　別：沈砂池工
規　　格：

1 箇所当り

略　図

平 面 図

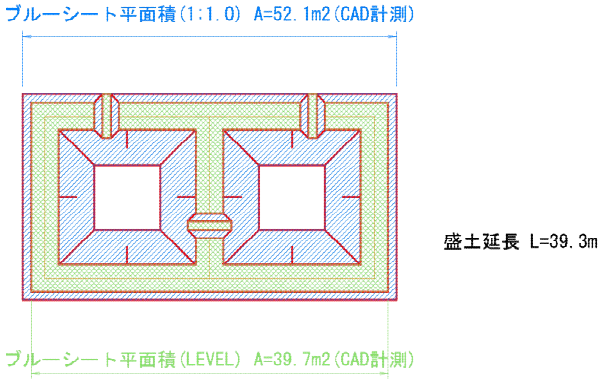

断 面 図

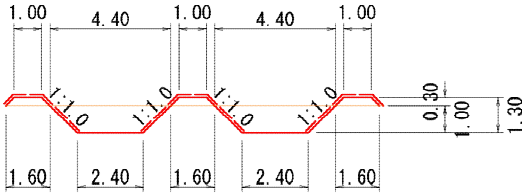

材料／規格	算　　式	数　量
掘削	(2.40×2.40+4.40×4.40)/2×1.0×2	25.120 m3
沈砂池盛土	1.60×1.00/2×0.30×39.3	9.432 m3
ブルーシート	52.1×1.414+39.7	113.369 m2
ブルーシート撤去	113m3×0.1kg/m2＝11.3kg　　廃プラ換算係数0.35 0.0113 t ÷0.35＝0.032	0.032 m3