9／33　八橋　田

数　量　計　算　書

（1工区）

数 量 総 括 表

工　種	種　別	細　別	規　格	単位	数　量					摘　要
					当　初		変　更		差	
					計算値	設計値	計算値	設計値		
土工	掘削工	掘削	土砂	m3	17.6					
		排土	堆砂土砂	m3	10.3					
	盛土工	盛土	流用土	m3	0.6					
	法面整形工	法面整形		m2	5.7					構造図より
	残土処理工	残土処分	土砂	m3	30.8					
		残土運搬	土砂	m3	30.8					
ブロック積工	作業土工	床掘り	土砂	m3	8.9					
		埋戻し	流用土	m3	3.5					
		基面整正		m2	3.8					
	コンクリートブロック積工	ブロック積	A種　控35cm 1:0.5 裏コンなし	m2	18.0					
		裏込砕石	RC-40	m3	9.3					
		胴込コンクリート	σck=18N/mm2	m3	2.4					
		1号基礎コンクリート	σck=18N/mm2	m	5.9					
		1号天端コンクリート	σck=18N/mm2	m	5.9					
雑工	摺付工	植生土のう		m2	3.7					構造図より
水路工	管渠工	塩ビ管	VUφ150	m	2.0					
仮設工	工事用道路工	仮設道路	敷鉄板 22×1,524×3,048	m2	294.0					構造図より L=95m W=51t

数 量 総 括 表

工　種	種　別	細　別	規　格	単位	数　量					摘　要
					当　初		変　更		差	
					計算値	設計値	計算値	設計値		
土工	掘削工	掘削	土砂	m3	17.6					
		排土	堆砂土砂	m3	10.3					
	盛土工	盛土	流用土	m3	0.6					
	法面整形工	法面整形		m2	5.7					構造図より
	残土処理工	残土処分	土砂	m3	30.8					
		残土運搬	土砂	m3	30.8					
ブロック積工	作業土工	床掘り	土砂	m3	8.9					
		埋戻し	流用土	m3	3.5					
		基面整正		m2	3.8					
	コンクリートブロック積工	ブロック積	A種　控35cm 1:0.5 裏コンなし	m2	18.0					
		裏込砕石	RC-40	m3	9.3					
		胴込コンクリート	σck=18N/mm2	m3	2.4					
		1号基礎コンクリート	σck=18N/mm2	m	5.9					
		1号天端コンクリート	σck=18N/mm2	m	5.9					
雑工	摺付工	植生土のう		m2	3.7					構造図より
水路工	管渠工	塩ビ管	VUφ150	m	2.0					
仮設工	工事用道路工	仮設道路	敷鉄板 22×1,524×3,048	m2	294.0					L=95m W=51t

土 工 収 支 計 算 書

種　別	細 別	発生土			流用土			購入土		備　考
		床堀り	掘削	排土	埋戻し	盛土	植生土のう	土砂	砕石	
掘削工	掘削		17.6							
	排土			10.3						
盛土工	盛土					0.6				
作業土工	床掘り	8.9								
	埋戻し				3.5					
摺付工	植生土のう						1.3			3.7m2 3.7×17×0.02
小　計		8.9	17.6	10.3	3.5	0.6	1.3			
合　計				36.8			5.4			

残土計算　　36.8　－　5.4　/ 0.9 ＝　30.8 m3　残土

数　量　計　算　書

測　点	距　離	掘　削			盛　土			摘　要
		断面積	平均	立積	断面積	平均	立積	
NO.0		3.2			0.1			
NO.1	3.0	2.9	3.05	9.2	0.1	0.10	0.3	
NO.2	2.9	2.9	2.90	8.4	0.1	0.10	0.3	
合　計	m 5.9			m3 17.6			m3 0.6	

数　量　計　算　書

測　点	距　離	排　土						摘　要
		断面積	平均	立積	断面積	平均	立積	
NO.0		2.4						
NO.1	3.0	1.2	1.80	5.4				
NO.2	2.9	0.8	1.00	2.9				
	5.0	0.0	0.40	2.0				
合　計	m 10.9			m3 10.3			m3 -	

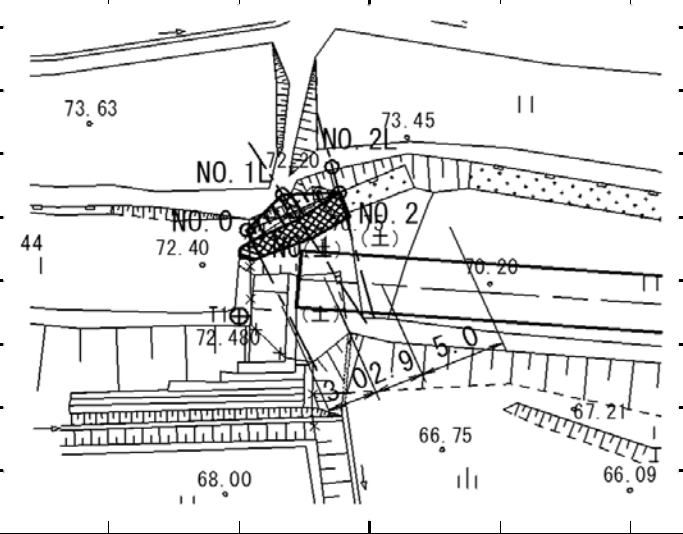

数　量　計　算　書

測　点	距　離	床掘り			埋戻し			摘　要
		断面積	平均	立積	断面積	平均	立積	
NO.0		1.5			0.6			
NO.1	3.0	1.5	1.50	4.5	0.6	0.60	1.8	
NO.2	2.9	1.5	1.50	4.4	0.6	0.60	1.7	
合　計	m 5.9			m3 8.9			m3 3.5	

ブロック積 1:0.5　裏コンなし　数 量 計 算 書

ブロック積断面図

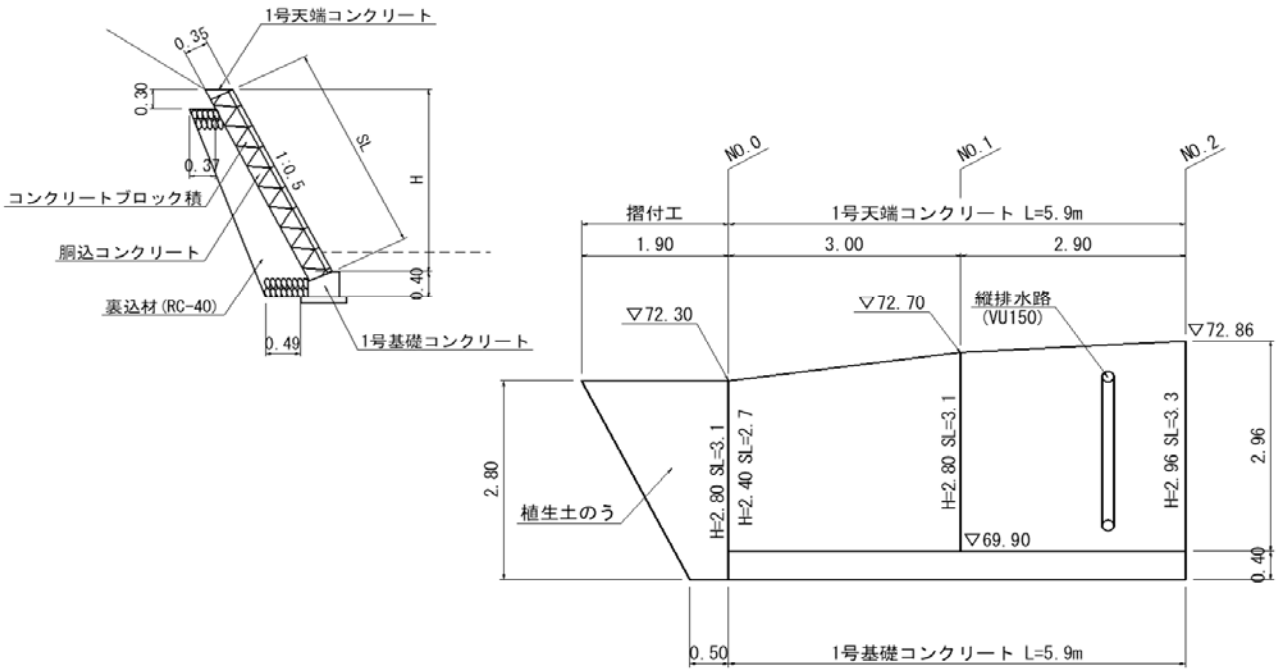

測　点	単距離	ブロック積				裏込砕石(横断図より)			備考
		高さH	法長SL	平均	平積	面積	平均	体積	
NO.0		2.40	2.7			1.4			
NO.1	3.0	2.80	3.1	2.90	8.7	1.6	1.50	4.5	
NO.2	2.9	2.96	3.3	3.20	9.3	1.7	1.65	4.8	
合計	m 5.9				m2 18.0			m3 9.3	

裏込コンクリート数量　　裏コンなし

胴込コンクリート数量

18.0×(0.4／3) ＝ 2.4 m3

延長調書及び材料計算書

1号基礎コンクリート　　単 位 : m

左　側			右　側		
位　　置	延　長	備　考	位　　置	延　長	備　考
			NO.0　　～　NO.2	5.9	
小　計	m 0.0		小　計	m 5.9	
			合　計	m 5.9	

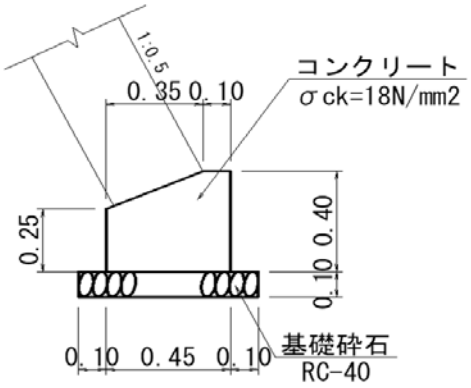

基面整正　　0.65 × 5.9 ＝3.8 m2

10m当り数量

名　称	規　格	算　　式	単位	数　量	備　考
コンクリート	σck=18N/mm2	(0.40×0.45−0.35×0.15×1/2)×10.0	m3	1.538	
型枠	小型	(0.40＋0.25)×10.0	m2	6.500	
基礎砕石	RC-40 t=100	0.65×10.0	m2	6.500	

延長調書及び材料計算書

1号天端コンクリート　　単 位 : m

左　側			右　側		
位　　置	延　長	備　考	位　　置	延　長	備　考
			NO.0　～　NO.2	5.9	
小　計	m 0.0		小　計	m 5.9	
			合　計	m 5.9	

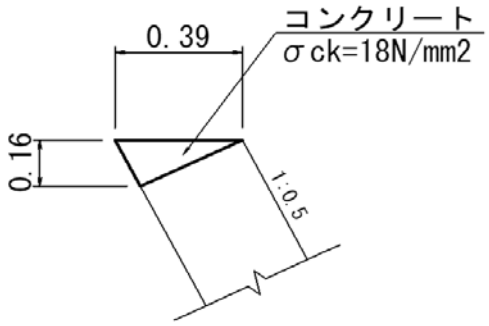

10m当り数量

名　称	規　格	算　　式	単位	数　量	備　考
コンクリート	σck=18N/mm2	0.39×0.16×1/2×10.0	m3	0.312	
型枠	小型	0.16×1.118×10.0	m2	1.789	

延長調書及び材料計算書

塩ビ管　VUφ150　　単 位：m

左　側			右　側		
位　　置	延　長	備　考	位　　置	延　長	備　考
			NO.2	2.0	
小　計	m 0.0		小　計	m 2.0	
			合　計	m 2.0	

10当り数量

名　称	規　格	算　　式	単位	数　量	備　考
塩ビ管	VUφ150		m	10.000	

9／33　八橋　田

数　量　計　算　書

（2工区）

数 量 一 覧 表

工　種	種別	単位	数量	摘要
土工	掘削	m3	9	
	排土	m3	1	
	盛土	m3	1	
	残土処分	m3	9	
	残土運搬	m3	9	
ブロック積工	床掘り	m3	5	
	埋戻し	m3	2	
	基面整正	m2	2	
	ブロック積	m2	12	
	裏込砕石	m3	6	
	胴込コンクリート	m3	2	
	2号基礎コンクリート	m	3.2	
	2号天端コンクリート	m	3.2	
雑工	植生土のう	m2	6	

数 量 総 括 表

工　種	種　別	細　別	規　格	単位	数　量					摘　要
					当　初		変　更		差	
					計算値	設計値	計算値	設計値		
土工	掘削工	掘削	土砂	m3	8.6					
		排土	堆砂土砂	m3	0.5					
	盛土工	盛土	流用土	m3	0.3					
	残土処理工	残土処分	土砂	m3	8.9					
		残土運搬	土砂	m3	8.9					
ブロック積工	作業土工	床掘り	土砂	m3	4.8					
		埋戻し	流用土	m3	2.2					
		基面整正		m2	2.1					
	コンクリートブロック積工	ブロック積	A種　控35cm 1:0.4 裏コンなし	m2	11.8					
		裏込砕石	RC-40	m3	6.2					
		胴込コンクリート	σck=18N/mm2	m3	1.6					
		2号基礎コンクリート	σck=18N/mm2	m	3.2					
		2号天端コンクリート	σck=18N/mm2	m	3.2					
雑工	摺付工	植生土のう		m2	5.9					構造図より

土 工 収 支 計 算 書

種　別	細 別	発生土			流用土			購入土		備　考
		床堀り	掘削	排土	埋戻し	盛土	植生土のう	土砂	砕石	
掘削工	掘削		8.6							
	排土			0.5						
盛土工	盛土					0.3				
作業土工	床掘り	4.8								
	埋戻し				2.2					
摺付工	植生土のう						2.0			5.9m2 5.9×17×0.02
小　計		4.8	8.6	0.5	2.2	0.3	2.0			
合　計				13.9			4.5			

残土計算　　13.9　－　4.5　/ 0.9 ＝　8.9 m3　残土

数　量　計　算　書

測　点	距　離	掘　削			盛　土			摘　要
		断面積	平均	立積	断面積	平均	立積	
NO.0		3.0			0.1			
NO.1	2.2	2.4	2.70	5.9	0.1	0.10	0.2	
NO.2	1.0	2.9	2.65	2.7	0.1	0.10	0.1	
合　計	m 3.2			m3 8.6			m3 0.3	

数　量　計　算　書

測　点	距　離	排　土						摘　要
		断面積	平均	立積	断面積	平均	立積	
NO.0		0.0						
NO.1	2.2	0.3	0.15	0.3				
NO.2	1.0	0.0	0.15	0.2				
合　計	m 3.2			m3 0.5			m3 －	

数　量　計　算　書

測　点	距　離	床掘り			埋戻し			摘　要
		断面積	平均	立積	断面積	平均	立積	
NO.0		1.5			0.7			
NO.1	2.2	1.5	1.50	3.3	0.7	0.70	1.5	
NO.2	1.0	1.5	1.50	1.5	0.7	0.70	0.7	
合　計	m 3.2			m3 4.8			m3 2.2	

ブロック積 1:0.4　裏コンなし　数 量 計 算 書

ブロック積断面図

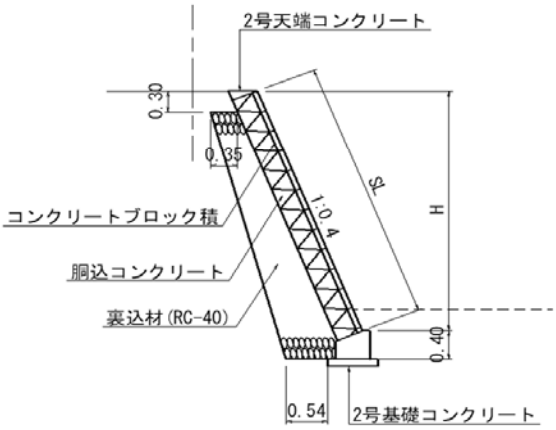

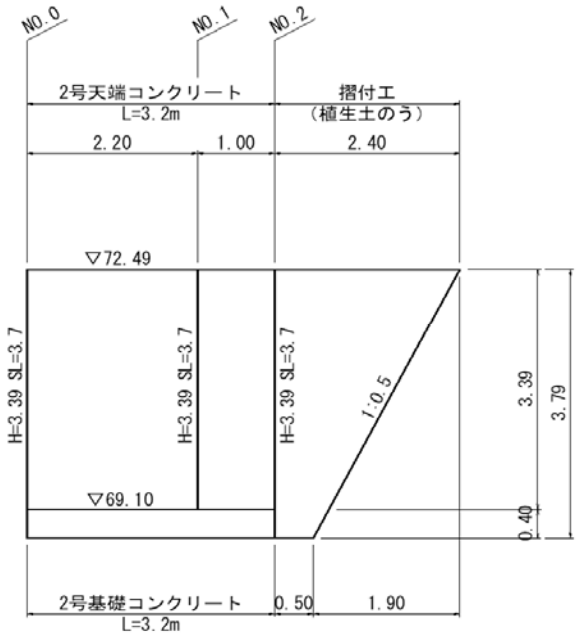

測　点	単距離	ブロック積				裏込砕石(横断図より)			備考
		高さH	法長SL	平均	平積	面積	平均	体積	
NO.0		3.39	3.7			2.0			
NO.1	2.2	3.39	3.7	3.70	8.1	1.9	1.95	4.3	
NO.2	1.0	3.39	3.7	3.70	3.7	1.9	1.90	1.9	
合計	m 3.2				m2 11.8			m3 6.2	

裏込コンクリート数量　　裏コンなし

胴込コンクリート数量

11.8×(0.4／3) ＝ 1.6 m3

延長調書及び材料計算書

2号基礎コンクリート　　単 位 : m

左　側			右　側		
位　　置	延　長	備　考	位　　置	延　長	備　考
			NO.0　　～　NO.2	3.2	
小　計	m 0.0		小　計	m 3.2	
			合　計	m 3.2	

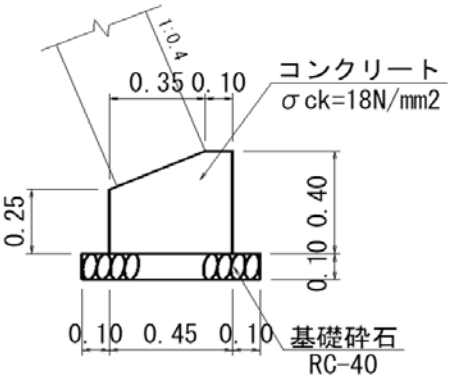

基面整正　　0.65 × 3.2 ＝2.1 m2

10m当り数量

名　称	規　格	算　　式	単位	数　量	備　考
コンクリート	σck=18N/mm2	(0.40×0.45−0.35×0.15×1/2)×10.0	m3	1.538	
型枠	小型	(0.40＋0.25)×10.0	m2	6.500	
基礎砕石	RC-40 t=100	0.65×10.0	m2	6.500	

延長調書及び材料計算書

2号天端コンクリート　　単 位 : m

左　側			右　側		
位　　置	延　長	備　考	位　　置	延　長	備　考
			NO.0　～　NO.2	3.2	
小　計	m 0.0		小　計	m 3.2	
			合　計	m 3.2	

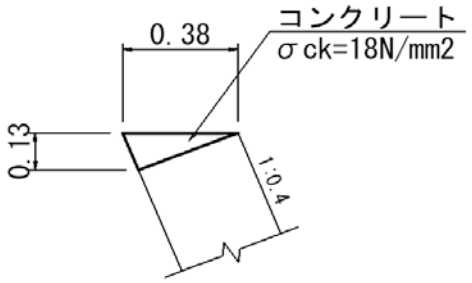

10m当り数量

名　称	規　格	算　　式	単位	数　量	備　考
コンクリート	σck=18N/mm2	0.38×0.13×1/2×10.0	m3	0.247	
型枠	小型	0.13×1.077×10.0	m2	1.400	

9／33　八橋　田

数　量　計　算　書

（3工区）

数 量 一 覧 表

工　種	種　別	単位	数　量	摘　要
土工	掘削	m3	21	
	排土	m3	1	
	盛土	m3	3	
	法面整形	m2	10	
	残土処分	m3	27	
	残土運搬	m3	27	
ブロック積工	床掘り	m3	16	
	埋戻し	m3	6	
	基面整正	m2	9	
	ブロック積	m2	27	
	裏込砕石	m3	11	
	裏込コンクリート	m3	3	
	胴込コンクリート	m3	4	
	3号基礎コンクリート	m	12.0	
	3号天端コンクリート	m	12.0	
雑工	植生土のう	m2	3	

数 量 総 括 表

工　種	種　別	細　別	規　格	単位	数　量					摘　要
					当　初		変　更		差	
					計算値	設計値	計算値	設計値		
土工	掘削工	掘削	土砂	m3	21.3					
		排土	堆砂土砂	m3	1.3					
	盛土工	盛土	流用土	m3	3.1					
	法面整形工	法面整形	砂質土	m2	10.0					構造図より
	残土処理工	残土処分	土砂	m3	26.9					
		残土運搬	土砂	m3	26.9					
ブロック積工	作業土工	床掘り	土砂	m3	15.6					
		埋戻し	流用土	m3	6.0					
		基面整正		m2	9.0					
	コンクリートブロック積工	ブロック積	A種　控35cm 1:0.4 裏コン10cm	m2	26.7					
		裏込砕石	RC-40	m3	11.0					
		裏込コンクリート	t=10cm σck=18N/mm2	m3	2.7					
		胴込コンクリート	σck=18N/mm2	m3	3.6					
		3号基礎コンクリート	σck=18N/mm2	m	12.0					
		3号天端コンクリート	σck=18N/mm2	m	12.0					
雑工	摺付工	植生土のう		m2	3.3					構造図より

土 工 収 支 計 算 書

種　別	細 別	発生土			流用土			購入土		備　考
		床堀り	掘削	排土	埋戻し	盛土	植生土のう	土砂	砕石	
掘削工	掘削		21.3							
	排土			1.3						
盛土工	盛土					3.1				
作業土工	床掘り	15.6								
	埋戻し				6.0					
摺付工	植生土のう						1.1			3.3m2 3.3×17×0.02
小　計		15.6	21.3	1.3	6.0	3.1	1.1			
合　計				38.2			10.2			

残土計算　　38.2　－　10.2　/ 0.9 ＝　26.9　m3　　残土

数　量　計　算　書

測　点	距　離	掘　削			盛　土			摘　要
		断面積	平均	立積	断面積	平均	立積	
NO.0		1.8			0.2			
NO.1	3.0	1.6	1.70	5.1	0.3	0.25	0.8	
NO.2	5.0	1.9	1.75	8.8	0.2	0.25	1.3	
NO.3	4.0	1.8	1.85	7.4	0.3	0.25	1.0	
合　計	m 12.0			m3 21.3			m3 3.1	

数　量　計　算　書

測　点	距　離	排　土						摘　要
		断面積	平均	立積	断面積	平均	立積	
NO.0		0.0						
NO.1	3.0	0.2	0.10	0.3				
NO.2	5.0	0.1	0.15	0.8				
NO.3	4.0	0.0	0.05	0.2				
合　計	m 12.0			m3 1.3			m3 -	

数　量　計　算　書

測　点	距　離	床掘り			埋戻し			摘　要
		断面積	平均	立積	断面積	平均	立積	
NO.0		1.3			0.5			
NO.1	3.0	1.3	1.30	3.9	0.5	0.50	1.5	
NO.2	5.0	1.3	1.30	6.5	0.5	0.50	2.5	
NO.3	4.0	1.3	1.30	5.2	0.5	0.50	2.0	
合　計	m 12.0			m3 15.6			m3 6.0	

ブロック積 1:0.4　裏コン10cm　数 量 計 算 書

ブロック積断面図

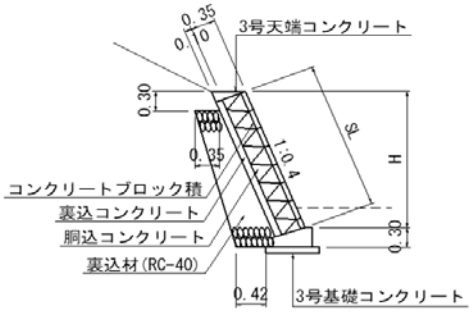

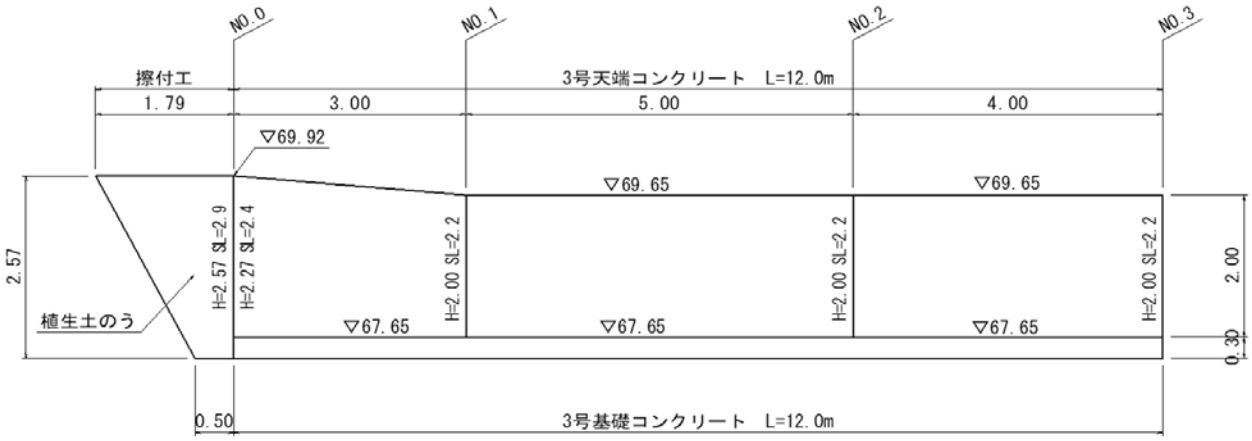

測　点	単距離	ブロック積				裏込砕石(横断図より)			備考
		高さH	法長SL	平均	平積	面積	平均	体積	
NO.0		2.27	2.4			1.0			
NO.1	3.0	2.00	2.2	2.30	6.9	0.9	0.95	2.9	
NO.2	5.0	2.00	2.2	2.20	11.0	0.9	0.90	4.5	
NO.3	4.0	2.00	2.2	2.20	8.8	0.9	0.90	3.6	
合計	m 12.0				m2 26.7			m3 11.0	

裏込コンクリート数量　　裏コン10cm
26.7 × 0.10 ＝ 2.7 m3

胴込コンクリート数量
26.7×(0.4／3) ＝ 3.6 m3

延長調書及び材料計算書

3号基礎コンクリート　　単 位 : m

左　側			右　側		
位　　置	延　長	備　考	位　　置	延　長	備　考
			NO.0　　～　NO.3	12.0	
小　計	m 0.0		小　計	m 12.0	
			合　計	m 12.0	

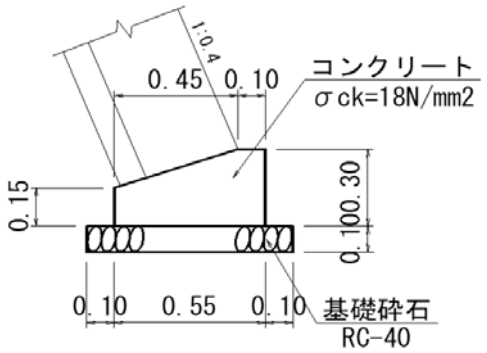

基面整正　　0.75 × 12.0 ＝9.0 m2

10m当り数量

名　称	規　格	算　　式	単位	数　量	備　考
コンクリート	σck=18N/mm2	(0.30×0.55−0.45×0.15×1/2)×10.0	m3	1.313	
型枠	小型	(0.30＋0.15)×10.0	m2	4.500	
基礎砕石	RC-40 t=100	0.75×10.0	m2	7.500	

延長調書及び材料計算書

3号天端コンクリート　　単 位 : m

左　側			右　側		
位　　置	延　長	備　考	位　　置	延　長	備　考
			NO.0　～　NO.3	12.0	
小　計	m 0.0		小　計	m 12.0	
			合　計	m 12.0	

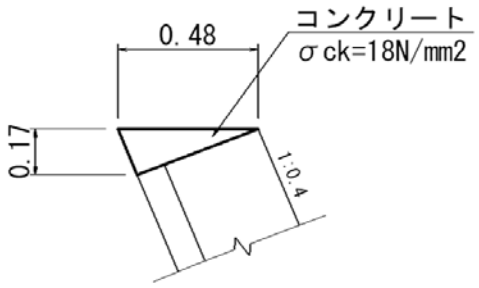

10m当り数量

名　称	規　格	算　　式	単位	数　量	備　考
コンクリート	σck=18N/mm2	0.48×0.17×1/2×10.0	m3	0.408	
型枠	小型	0.17×1.077×10.0	m2	1.831	

数 量 総 括 表

数 量 総 括 表

費 目	工 種	種 別	細 別	規 格	単位	数 量		摘 要
道路費								
	道路土工							
		掘削工	地山					
					m^3	15.0	15	
		盛土工						
			盛土	W＜1.0	m^3	7.6	8	
		残土処理工						
			残土処理		m^3	14.6	15	
		法面整形工						
			法面整形	盛土部	m^2	20.4	20	
		作業土工						
			床 掘		m^3	13.0	13	
			埋 戻	W＜1.0	m^3	4.5	5	
	植生工							
		植生工						
			植生シート		m^2	20.4	20	
	コンクリートブロック工							
		コンクリートブロック工						
			ブロック積	控35cm	m^2	21.6	22	
			胴込・裏込コンクリート	18N-8-40	m^3	4.8	5	
			裏込砕石	RC-40	m^3	10.9	11	
			基礎工	基礎砕石あり	m	8.4	8.4	
			天端コンクリート		m	8.4	8.4	
			小口止工	1号	箇所	1.0	1	
				2号	箇所	1.0	1	
		すりつけ工						

数 量 総 括 表

費 目	工 種	種 別	細 別	規 格	単位	数 量		摘 要
			植生土のう		m^2	10.1	10	
				62×48cm 0.02(m3/袋)	袋	402.0	402	
	構造物撤去・取壊し工							
		構造物取壊し工						
			石積取壊し	空積、控え30cm	㎡	5.6	6	
			コンクリート殻処理	石積殻	m^3	1.7	2	

土工　数量計算書

土工 集計表

種　　別	細　　別	規　　格	単位	数　量	計上数量	摘　　要
掘削工						
	地山		m^3	15	15.0	
盛土工						
	盛土	W＜1.0	m^3	7.6	7.6	
残土処理工						
	残土処理		m^3	14.6	14.6	
法面整形工						
	法面整形	盛土部	m^2	20.4	20.4	
作業土工						
	床　掘		m^3	13.0	13.0	
	埋　戻	W＜1.0	m^3	4.5	4.5	

土 工 数 量 集 計 書

作業土工数量集計書

	床　掘	埋　戻
	土砂	流用土
ブロック積	13.0	4.5
合　　計	m^3 13.0	m^3 4.5

床掘残土

V ＝ 13.0 － 4.5 × 1/0.9 ＝　　8.0　　m^3

残　土（作業残土）

V ＝（ 8 + 15 ）－（ 7.6 ）× 1/0.9
（床掘残土）（掘削）　　（盛土）

＝　14.6　m^3
（残土処理）

土工

測 点	距 離	掘　削												摘 要
		片　切			オープン									
		面 積	平 均 面 積	立 積	面 積	平 均 面 積	立 積	面 積	平 均 面 積	立 積	面 積	平 均 面 積	立 積	
NO.0	―	1.9	―	―		―	―		―	―		―	―	
NO.0 +0.300	0.3	2.4	2.15	0.6										
NO.1	2.7	1.4	1.90	5.1										
NO.2	4.0	1.5	1.45	5.8										
NO.3	2.0	2.0	1.75	3.5										
合 計	9.0			15.0										

土工

測 点	距 離	盛 土												摘 要
		W＜2.5m			2.5≦W＜4.0m			4.0≦W						
		面 積	平 均 面 積	立 積	面 積	平 均 面 積	立 積	面 積	平 均 面 積	立 積	面 積	平 均 面 積	立 積	
NO.0	―	0.2	―	―		―	―		―	―		―	―	
NO.1	3.0	1.5	0.85	2.6										
NO.2	4.0	0.6	1.05	4.2										
NO.3	2.0	0.2	0.40	0.8										
合 計	9.0			7.6										

作業土工

測　点	距 離	床掘												摘　要
		床掘												
		面　積	平　均 面　積	立　積										
NO.0	―	1.4	―	―		―	―					―	―	
NO.1	3.0	1.4	1.40	4.2										
NO.2	4.0	1.5	1.45	5.8										
NO.3	2.0	1.5	1.50	3.0										
合　計	9.0			13.0										

作業土工

測　点	距　離	埋戻し												摘　要
		W＜1.0m			1.0≦W＜2.5m			2.5≦W＜4.0m			4.0≦W			
		面　積	平　均 面　積	立　積	面　積	平　均 面　積	立　積	面　積	平　均 面　積	立　積	面　積	平　均 面　積	立　積	
NO.0	―	0.5	―	―		―	―		―	―		―	―	
NO.1	3.0	0.5	0.50	1.5										
NO.2	4.0	0.5	0.50	2.0										
NO.3	2.0	0.5	0.50	1.0										
合　計	9.0			4.5										

法面整形

測 点	距 離	盛 土						法面整形						摘 要
		左			右									
		長 さ	平 均 長 さ	面 積	長 さ	平 均 長 さ	面 積							
NO.0		1.5				ー	ー							
NO.1	3.0	3.2	2.35	7.1										
NO.2	4.0	1.9	2.55	10.2										
NO.3	2.0	1.2	1.55	3.1										
										左右計				
合 計	9.0			20.4						20.4				

NO.1

GH=56.66
FH=

NO.1

掘　削	土砂・片切	1.4 m2
	土砂・オープン	－ m2
路　体 盛　土	W＜2.5m	1.5 m2
	2.5≦W＜4.0m	－ m2
	4.0＜W	－ m2
床掘り	土砂	1.4 m2
埋戻し	W＜1.0m	0.5 m2
	1.0≦W＜4.0m	－ m2
法面整形・植生工	盛土部	3.2 m
裏込砕石	RC-40	0.82 m2
取壊し	石積	0.6 m

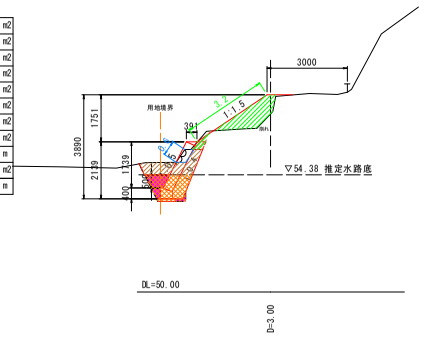

NO.3

GH=57.82
FH=

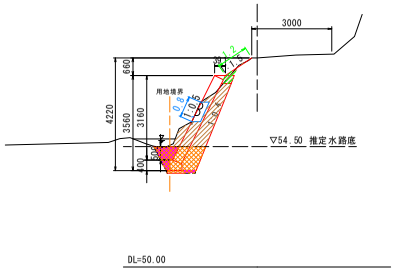

NO.3

掘　削	土砂・片切	2.0 m2
	土砂・オープン	－ m2
路　体 盛　土	W＜2.5m	0.2 m2
	2.5≦W＜4.0m	－ m2
	4.0＜W	－ m2
床掘り	土砂	1.5 m2
埋戻し	W＜1.0m	0.5 m2
	1.0≦W＜4.0m	－ m2
法面整形・植生工	盛土部	1.2 m
裏込砕石	RC-40	1.71 m2
取壊し	石積	0.8 m

NO.0

GH=57.12
FH=

NO.0

掘　削	土砂・片切	1.9 m2 (2.4m2)
	土砂・オープン	－ m2
路　体 盛　土	W＜2.5m	0.2 m2
	2.5≦W＜4.0m	－ m2
	4.0＜W	－ m2
床掘り	土砂	1.4 m2
埋戻し	W＜1.0m	0.5 m2
	1.0≦W＜4.0m	－ m2
法面整形・植生工	盛土部	1.5 m
裏込砕石	RC-40	1.24 m2
取壊し	石積	0.6 m (0.6m)

※( )はNO.0+0.3の数量を示す。

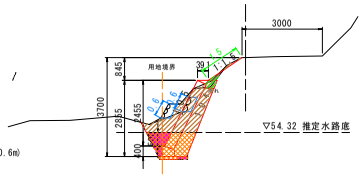

NO.2

GH=57.70
FH=

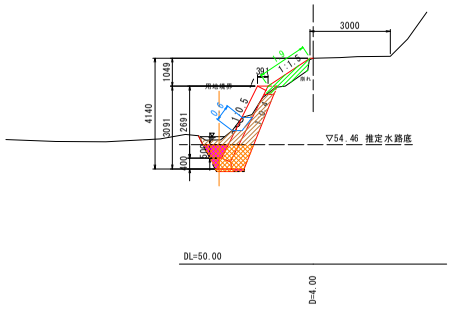

NO.2

掘　削	土砂・片切	1.5 m2
	土砂・オープン	－ m2
路　体 盛　土	W＜2.5m	0.6 m2
	2.5≦W＜4.0m	－ m2
	4.0＜W	－ m2
床掘り	土砂	1.5 m2
埋戻し	W＜1.0m	0.5 m2
	1.0≦W＜4.0m	－ m2
法面整形・植生工	盛土部	1.9 m
裏込砕石	RC-40	1.39 m2
取壊し	石積	0.6 m

路線名	牛飼農道		
災害復旧工事			
図　名	横断面図		
位　置	東伯郡琴浦町牛飼		
縮　尺	1:100	単　位	M,MM
図　号	全 4 葉中の内 2		
令和　年度施行			
琴浦町			

植生工　数量計算書

植生工 集計表

種　　別	細　　別	規　　格	単位	数　量	計上数量	摘　　要
植生工						
	植生マット		m^2	20.4	20.4	

植生

測 点	距 離	植生シート												摘 要
		左			右									
		長 さ	平 均 長 さ	面 積	長 さ	平 均 長 さ	面 積							
NO.0	0.0	1.5				ー	ー							
NO.1	3.0	3.2	2.35	7.1										
NO.2	4.0	1.9	2.55	10.2										
NO.3	2.0	1.2	1.55	3.1										
										左右計				
合 計	9.0			20.4						20.4				

植生

植生マット　　展開図

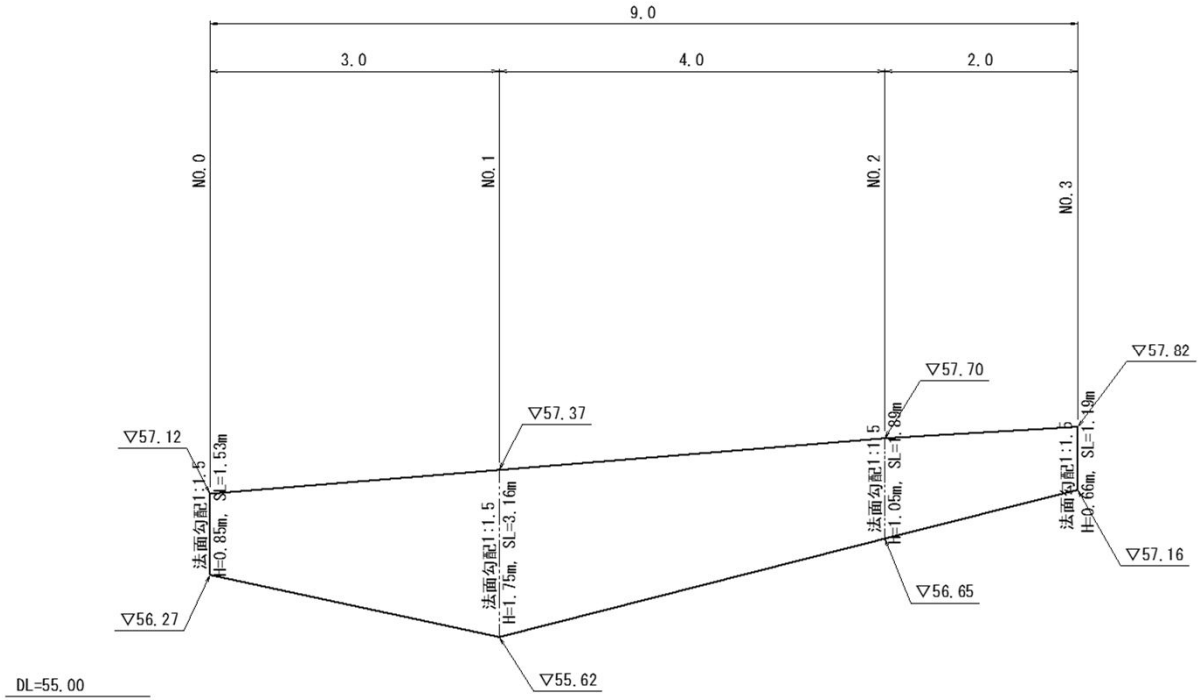
9.0
3.0
4.0
2.0
NO.0
NO.1
NO.2
NO.3
▽57.12
▽57.37
▽57.70
▽57.82
法面勾配1:1.5
H=0.85m, SL=1.53m
法面勾配1:1.5
H=1.75m, SL=3.16m
法面勾配1:1.5
H=1.05m, SL=1.89m
法面勾配1:1.5
H=0.66m, SL=1.19m
▽56.27
▽55.62
▽56.65
▽57.16
DL=55.00

ブロック積工　数量計算書

ブロック積工 集計表

種　　別	細　　別	規　　格	単位	数　量	計上数量	摘　要
ブロック積工						
	ブロック積	控35cm	m^2	21.63	21.6	
	胴込・裏込コンクリート	18N-8-40	m^3	4.81	4.8	
	裏込砕石	RC-40	m^3	10.92	10.9	
	基礎工	基礎砕石あり	m	8.40	8.4	V= 1.3 m^3
	天端コンクリート		m	8.40	8.4	V= 0.3 m^3
	小口止工	コンクリート 18N-8-40	m^3	1.69	1.7	
		型枠 小型	m^2	13.40	13.4	
すりつけ工						
	植生土のう		m^2	10.12	10.1	
		62×48cm、V=0.02(m3/袋)	袋	402	402	

ブロック積擁壁　　数量計算書

盛土タイプ
勾配1:　0.5
裏コン厚　0（cm）

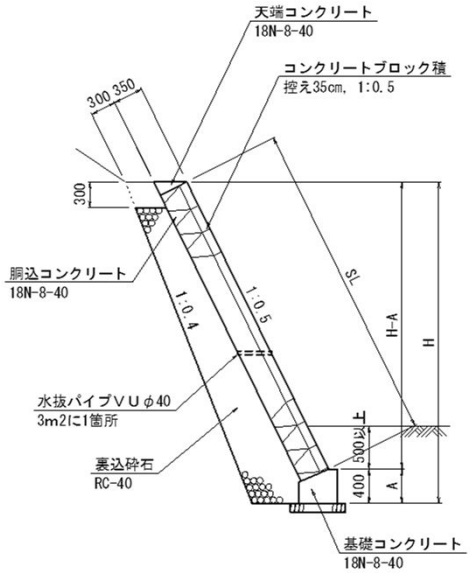

種　別	規　格	算　式	数　量
ブロック積	控35cm	別紙計算書	21.63　㎡
胴込・裏込コンクリート	18N-8-40	投入量＝ 設計量×（1＋K）　補正係数K＝ 0.17	4.81　m^3
		設計量　21.63 × 1.90 ／ 10.0 ＝ 4.109	
		投入量＝ 4.11 × 1.17 ＝ 4.807	
裏込砕石	RC-40	別紙計算書　9.836 × 1.11	10.92　m^3
水抜きパイプ	VUφ40	対象面積（別紙計算書）　A2＝ 16.93 m2	
		1本当たり長さ　L＝ 0.50 m	
		N＝ 16.93 ／ 3.0 ＝ 5.6	6 本
		全延長＝ 0.50 × 6	3 m
基礎工			8.400　m
コンクリート	18N-8-40	別紙計算書	1.292　m^3
型枠	小型	別紙計算書	5.460　㎡
基礎砕石	RC-40 t=100	別紙計算書	5.460　㎡
天端コンクリート			8.400　m
コンクリート	18N-8-40	別紙計算書	0.257　m^3
型枠	小型	別紙計算書	1.470　㎡
小口止工		1号　2号	
コンクリート	18N-8-40	0.734 ＋ 0.957	1.691　m^3
型枠	小型	5.841 ＋ 7.559	13.400　㎡

ブロック積面積、裏込材　数量計算書

測点	天端延長	基礎延長	平均 L	ブ ロ ッ ク 積					裏 込 砕 石		
	L1	L2		H	H-A	SL	平均 SL	面積 A	断面積	平均	体積
NO.0+0.3	0.000	0.000	0.000	2.780	2.380	2.661		0.000	1.240		0.000
NO.1	2.700	2.700	2.700	2.140	1.740	1.945	2.303	6.218	0.820	1.030	2.781
NO.2	4.000	4.000	4.000	3.090	2.690	3.007	2.476	9.904	1.390	1.105	4.420
NO.2+1.7	1.700	1.700	1.700	3.500	3.100	3.466	3.237	5.503	1.710	1.550	2.635
合　計	8.400	8.400	8.400					21.625			9.836

根入れ面積　　根入れ高　　斜率　　延長

a＝　0.500　×　1.118　×　8.40　＝　4.70　m2

水抜パイプ面積

A2＝　21.63　－　4.70　＝　16.93　m2

ブロック積展開図

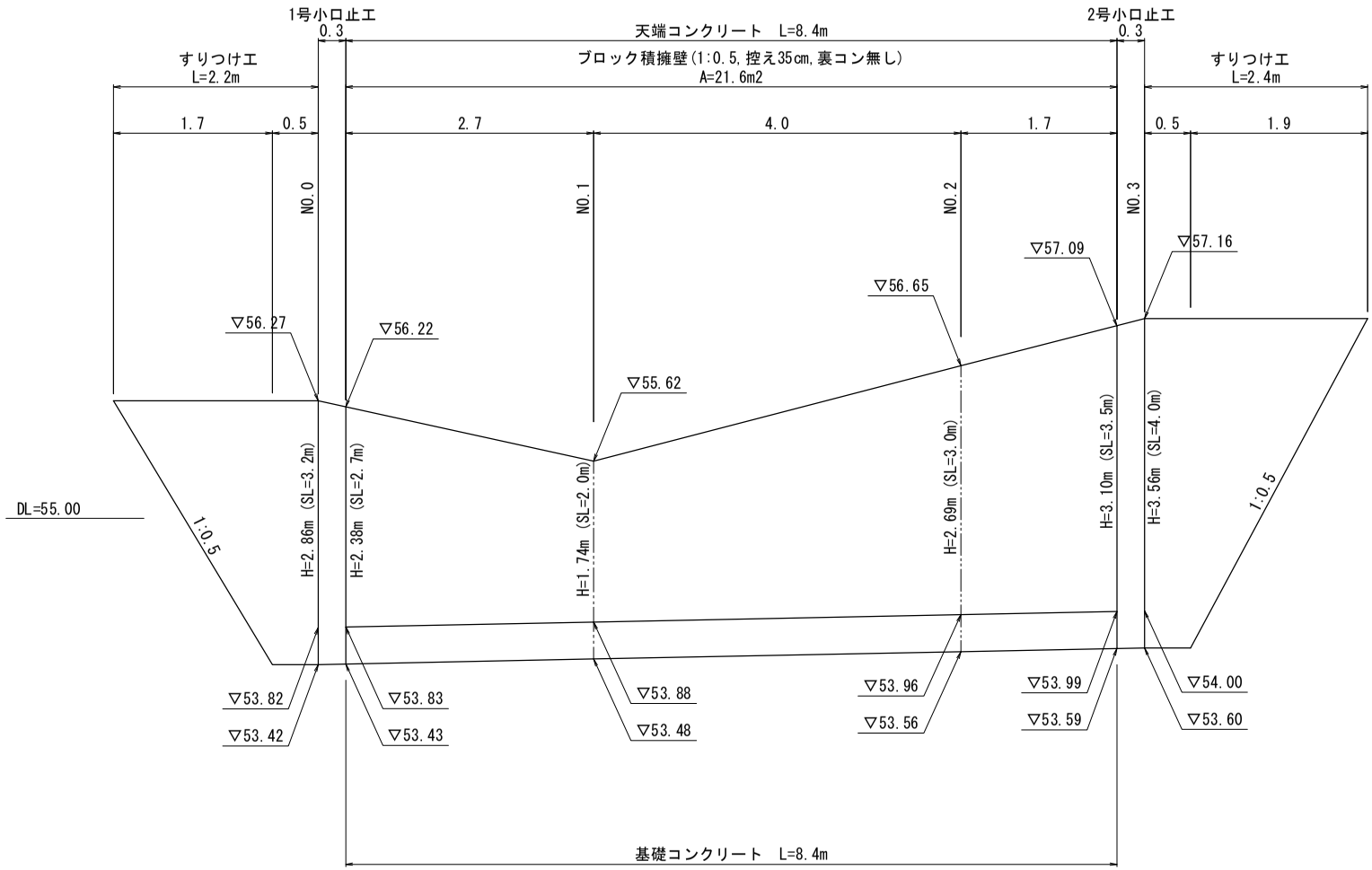
1号小口止工
0.3
天端コンクリート　L=8.4m
2号小口止工
0.3
すりつけ工
L=2.2m
ブロック積擁壁(1:0.5,控え35cm,裏コン無し)
A=21.6m2
すりつけ工
L=2.4m
1.7
0.5
2.7
4.0
1.7
0.5
1.9
NO.0
NO.1
NO.2
NO.3
▽57.09
▽57.16
▽56.65
▽56.27
▽56.22
▽55.62
DL=55.00
1:0.5
H=2.86m (SL=3.2m)
H=2.38m (SL=2.7m)
H=1.74m (SL=2.0m)
H=2.69m (SL=3.0m)
H=3.10m (SL=3.5m)
H=3.56m (SL=4.0m)
1:0.5
▽53.82
▽53.42
▽53.83
▽53.43
▽53.88
▽53.48
▽53.96
▽53.56
▽53.99
▽53.59
▽54.00
▽53.60
基礎コンクリート　L=8.4m

基礎工	数量計算書

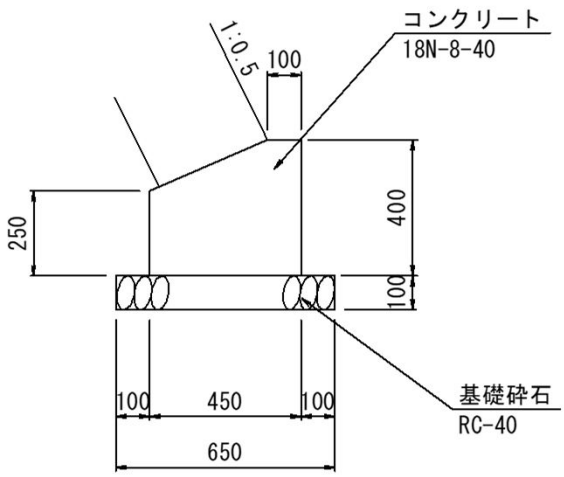

前基礎高A= 0.400 m
基礎幅B= 0.450 m
後基礎高C= 0.250 m
基礎材高D= 0.100 m
基礎材高幅F= 0.650 m
延長 8.400 m
10 m当り

名　称	規　格	算　　式	単位当たり数量	延　長	数　量
コンクリート	18N-8-40	((0.400 + 0.250) / 2 × 0.35	1.538	8.400	1.292 m^3
		+ 0.400 × 0.10) × 10.0			
型枠	小型	(0.400 + 0.250) × 10.0	6.500	8.400	5.460 m^2
基礎砕石	RC-40,t=100	0.650 × 10.0	6.500	8.400	5.460 m^2
		6.500 × 0.10	0.650	8.400	0.546 m^3

天端コンクリート　　数量計算書

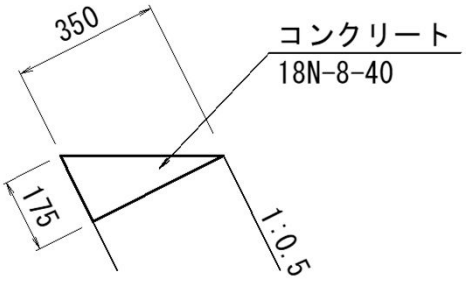

延長　　8.400 m

10 m当り

名　称	規　格	算　　式	単位当たり数量	延　長	数　量
コンクリート	18N-8-40	0.350 × 0.175 / 2 × 10.0	0.306	8.400	0.257 m^3
型枠	小型	0.175 × 10.0	1.750	8.400	1.470 m^2

1号小口止工　　数量計算書

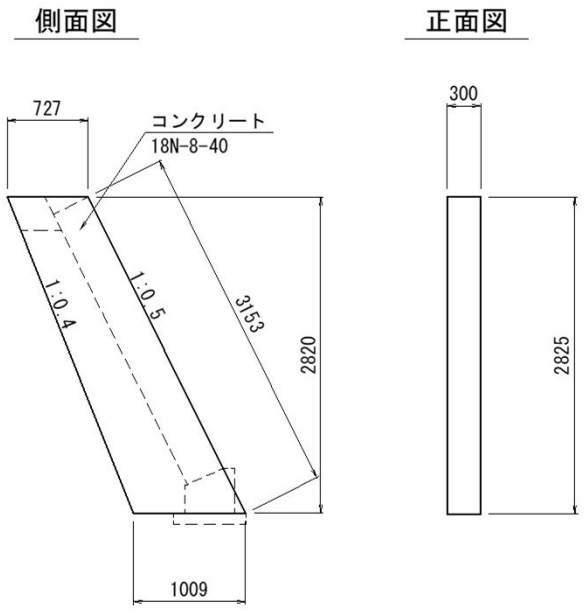

N＝　1

種　別	規　格	算　式	数　量
コンクリート	18N-8-40	(0.727 + 1.009) / 2 × 2.820 × 0.30	0.734 m3
型枠	小型	(0.727 + 1.009) / 2 × 2.820 × 2	5.841 m2
		+ 2.820 × 1.118 × 0.30	

2号小口止工　　数量計算書

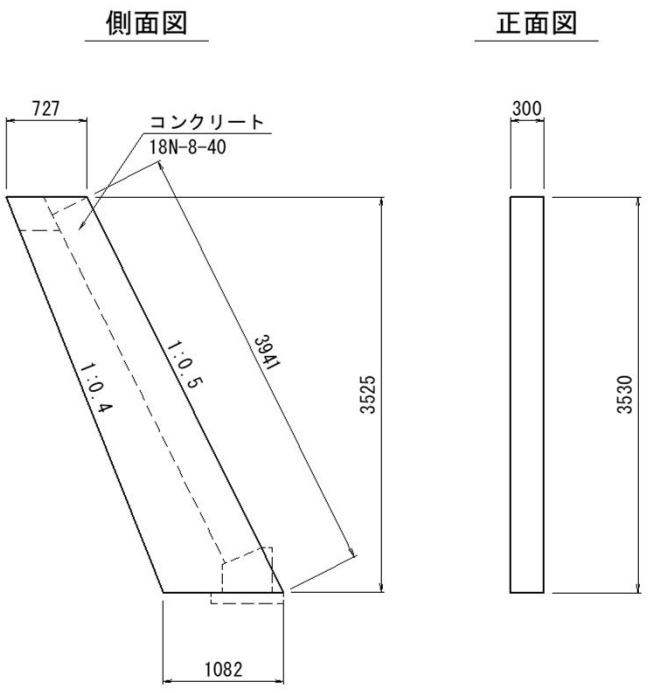

N＝　1

種　別	規　格	算　式	数　量
コンクリート	18N-8-40	(0.727 + 1.082) / 2 × 3.525 × 0.30	0.957 m3
型枠	小型	(0.727 + 1.082) / 2 × 3.525 × 2	7.559 m2
		+ 3.525 × 1.118 × 0.30	

すりつけ工

植生土のう

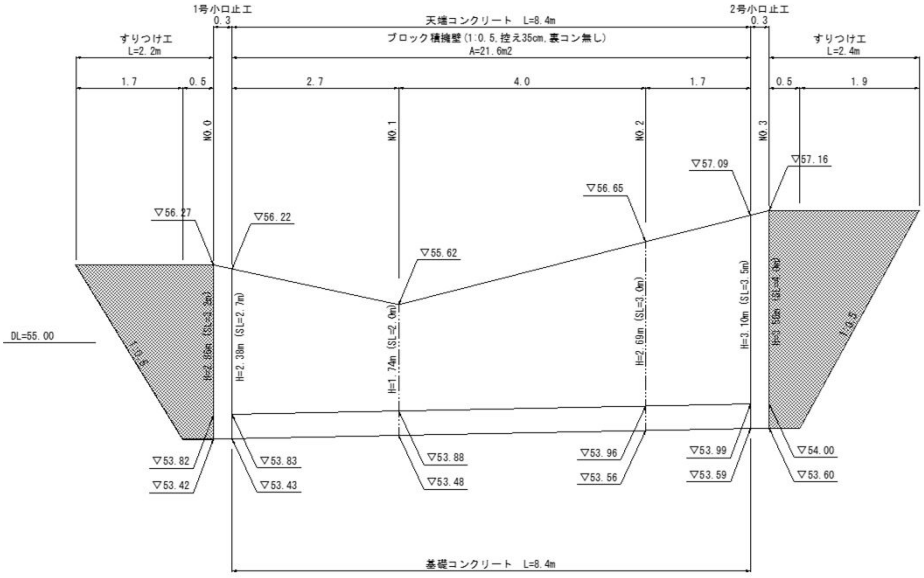

NO.0

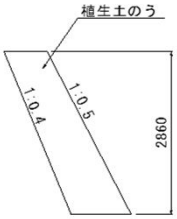

直高			2.86	m							
床掘勾配1:			0.5								
すりつけ上幅			2.2	m							
すりつけ下幅			0.5	m							
1袋当り土量			0.02	m3							
法長			3.20	m							
断面	(	0.73	+	1.01	)	/	2				
			×	2.86	=	2.48	m2				
平均長	(	2.2	+	0.5	)	/	2		=	1.35	m
V=	2.48	×	1.35						=	3.35	m3
N=	3.35	/	0.02	=	167.50				=	168	袋
A=	3.20	×	0.5	+	3.20	× (	2.2	−	0.5)	/	2
								=	4.32	m2	

NO.3

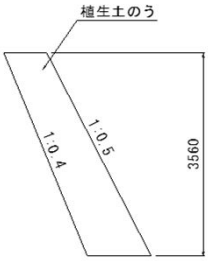

直高			3.56	m							
床掘勾配1:			0.5								
すりつけ上幅			2.4	m							
すりつけ下幅			0.5	m							
1袋当り土量			0.02	m3							
法長			4.00	m							
断面	(	0.73	+	1.08	)	/	2				
			×	3.56	=	3.22	m2				
平均長	(	2.4	+	0.5	)	/	2		=	1.45	m
V=	3.22	×	1.45						=	4.67	m3
N=	4.67	/	0.02	=	233.50				=	234	袋
A=	4.00	×	0.5	+	4.00	× (	2.4	−	0.5)	/	2
								=	5.80	m2	

合計 A=	4.32	＋	5.80	=	10.12	m2
V=	3.35	＋	4.67	=	8.02	m3
N=	168	＋	234	=	402	袋

構造物撤去・取壊し　数量計算書

構造物撤去・取壊し工 集計表

種　　別	細　　別	規　　格	単位	数　量	計上数量	摘　要
構造物取壊し工						
	石積取壊し	空積	m^2	5.6	5.6	
	コンクリート殻処理	石積殻	m^3	1.68	1.7	

構造物取壊し

測　点	距　離	路　肩　舗　装					
		石積取壊し					
		控えt=　30　cm					
		幅	平均	面積	幅	平均	面積
NO.0	―	0.6	―	―		―	―
NO.0 +0.300	0.3	0.6	0.60	0.18			
NO.1	2.7	0.6	0.60	1.62			
NO.2	4.0	0.6	0.60	2.40			
NO.3	2.0	0.8	0.70	1.40			
合　計	9.0			5.60			

コンクリート殻処理　5.60　×　0.3　＝　1.68 m^3