ブロック積部

工事数量内訳表

工事数量内訳表

ブロック積み部、L=35.0m、W=5.0m

費目	工種	種別	細別	規格	単位	数量	摘要
道路改良	道路土工				式	1	
		掘削工			式	1	
			掘削(片切)	土砂	m^3	2	
		路床盛土工			式	1	
			路床盛土	流用土、B＜2.5m	m^3	2	
		残土処理工			式	1	
			残土処理	土砂	m^3	31	
	石・ブロック積(張)工				式	1	
		作業土工			式	1	
			床掘り	土砂	m^3	38	
			埋戻し	土砂	m^3	12	
			基面整正		m^2	9	
		コンクリートブロック工			式	1	
			ブロック積擁壁	控35cm, 裏コン10cm	m^2	33.1	
			裏込砕石	RC-40	m^3	10	
			基礎コンクリート	H=30cm	m	13	

工事数量内訳表

ブロック積み部、L=35.0m、W=5.0m

費目	工種	種別	細別	規格	単位	数量	摘要
			天端コンクリート	t＝10cm	m	13	
	排水構造物工				式	1	
		作業土工			式	1	
			床掘り	土砂	m^3	11	
			埋戻し	土砂	m^3	4	
			基面整正		m^2	5	
		側溝工			式	1	
			大型フリューム	B600-H600	m	6.0	
	構造物撤去工				式	1	
		構造物取壊し工			式	1	
			舗装版切断	アスファルト舗装,t=4cm	m	21	
			舗装版取壊し	アスファルト舗装,t=4cm	m^2	8	
		殻運搬処理工			式	1	
			殻運搬処理	アスファルト舗装版	m^3	0.3	
	舗装工				式	1	
		アスファルト舗装工			式	1	

工事数量内訳表

ブロック積み部、L=35.0m、W=5.0m

費目	工種	種別	細別	規格	単位	数量	摘要
			下層路盤	クラッシャーラン(RC-40) t=15cm	m^2	22	
			上層路盤	粒調砕石(M-30) t=10cm	m^2	21	
			表層	密粒度アスコン t=4cm	m^2	95	
			As安定処理	粗粒度アスコン 平均厚t=7cm	m^2	57	

道 路 土 工

道路土工　　数量総括表

費目	工種	種別	細別	規格	単位	数量	摘要
	道路土工				式	1	
		掘削工			式	1	
			掘削(片切)	土砂	m^3	1.7	
		路床盛土工			式	1	
			路床盛土	流用土、B＜2.5m	m^3	1.8	
		残土処理工			式	1	
			残土処理	土砂	m^3	30.7	

数量集計書

数量集計表

名　称	掘　削(片切)	路床盛土 (B＜2.5m)	路体盛土 (B＜2.5m)					作業土工	
								床掘り	埋戻し
掘削 計算書	1.7								
路床盛土計算書		1.8							
路体盛土 計算書									
石・ブロック積(張)工作業土工計算書								37.5	12.0
排水構造物工作業土工計算書								10.8	3.6
合　計	m^3 1.7	m^3 1.8	m^3 0.0	m^3	m^3	m^3	m^3	m^3 48.3	m^3 15.6

残土処理工

V＝(1.7+48.3)−(1.8+0.0+15.6)/0.9=　　30.7　m^3

(掘削+床掘) − (路床盛土+路体盛土+埋戻)/0.9

掘削工　　数量計算書

測点番号	測点間距離 (m)	掘削(片切) 面積 (m^2)	平均 (m^2)	立積 (m^3)	面積 (m^2)	平均 (m^2)	立積 (m^3)	面積 (m^2)	平均 (m^2)	立積 (m^3)	面積 (m^2)	平均 (m^2)	立積 (m^3)	備考
NO.0+8.5	–	0.1	–	–										
SP.1 (NO.0+16.12)	5.1	0.1	0.10	0.5										
NO.1	2.1	0.2	0.15	0.3										
EC.1 (NO.1+9.03)	5.9	0.1	0.15	0.9										
合計	13.10			1.7										

曲線中のため、上記測点間距離はすべて、ブロック積擁壁展開図の測点距離とした。

路床盛土工　　数量計算書

測点番号	測点間距離 (m)	路床盛土(B＜2.5m) 面積 (m^2)	平均 (m^2)	立積 (m^3)	面積 (m^2)	平均 (m^2)	立積 (m^3)	面積 (m^2)	平均 (m^2)	立積 (m^3)	面積 (m^2)	平均 (m^2)	立積 (m^3)	備考
NO.0+8.5	－	0.0	—	—										
SP.1 (NO.0+16.12)	5.1	0.4	0.20	1.0										
NO.1	2.1	0.1	0.25	0.5										
EC.1 (NO.1+9.03)	5.9	0.0	0.05	0.3										
合計	13.10			1.8										

曲線中のため、上記測点間距離はすべて、ブロック積擁壁展開図の測点距離とした。

石・ブロック積（張）工

石・ブロック積(張)工　　数量総括表

費目	工種	種別	細別	規格	単位	数量	摘要
	石・ブロック積(張)工				式	1	
		作業土工			式	1	
			床掘り		m^3	37.5	
			埋戻し		m^3	12.0	
			基面整正		m^2	9.2	
		コンクリートブロック工			式	1	
			ブロック積擁壁	控35cm, 裏コン10cm	m^2	33.1	
			裏込砕石	RC-40	m^3	10.1	
			基礎コンクリート	H=30cm	m	13.1	
			天端コンクリート	t=10cm	m	13.1	

作業土工　　数量計算書

測点番号	測点間距離 (m)	床掘り 面積 (m^2)	床掘り 平均 (m^2)	床掘り 立積 (m^3)	埋戻し 面積 (m^2)	埋戻し 平均 (m^2)	埋戻し 立積 (m^3)							備考
NO.0+8.5	–	2.9	–	–	0.9	–	–							
SP.1 (NO.0+16.12)	5.1	1.9	2.40	12.2	1.1	1.00	5.1							
NO.1	2.1	2.5	2.20	4.6	0.7	0.90	1.9							
EC.1 (NO.1+9.03)	5.9	4.5	3.50	20.7	1.0	0.85	5.0							
合計	13.1			37.5			12.0							

※測点間延長はブロック積擁壁展開図を参照

作業土工算定区分図

S=1:100

NO. 1

GH=163.23
FH=163.32

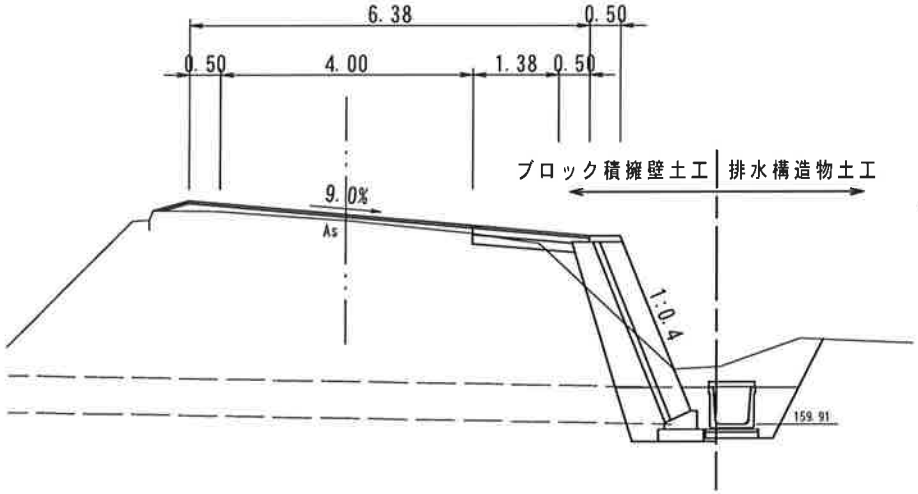

EC. 1

GH=162.58
FH=162.58

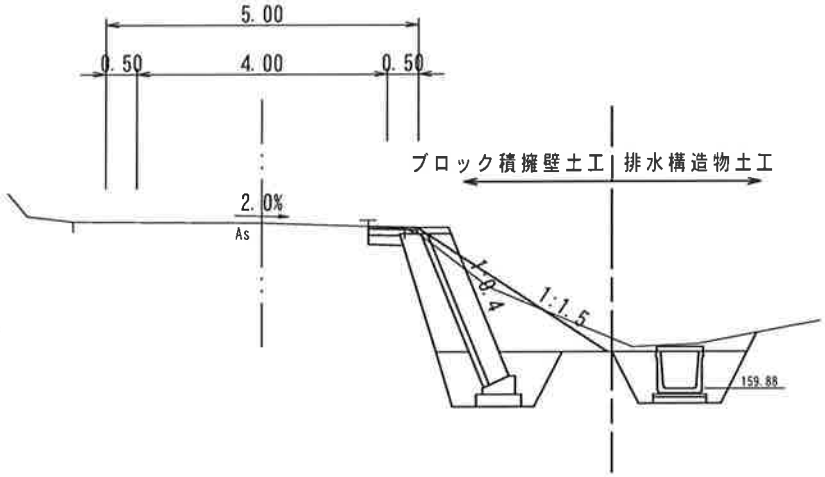

基面整正　　数量計算書

測点番号	測点間距離 (m)	基面整正 幅 (m)	基面整正 平均 (m)	基面整正 面積 (m²)										備考
NO.0+8.5	-	0.7	—	—										
SP.1 (NO.0+16.12)	5.1	0.7	0.70	3.6										
NO.1	2.1	0.7	0.70	1.5										
EC.1 (NO.1+9.03)	5.9	0.7	0.70	4.1										
合計	13.1			9.2										

※測点間延長はブロック積擁壁展開図を参照

基礎コンクリート　　延長調書

左側			右側		
位置	延長	摘要	位置	延長	摘要
			NO.0 +8.5 ～ EC.1	m 13.1	
			左右合計	m 13.1	

天端コンクリート　　延長調書

左側			右側		
位置	延長	摘要	位置	延長	摘要
			NO.0 +8.5 ～ EC.1	m 13.1	
			左右合計	m 13.1	

ブロック積擁壁展開図（参考図）

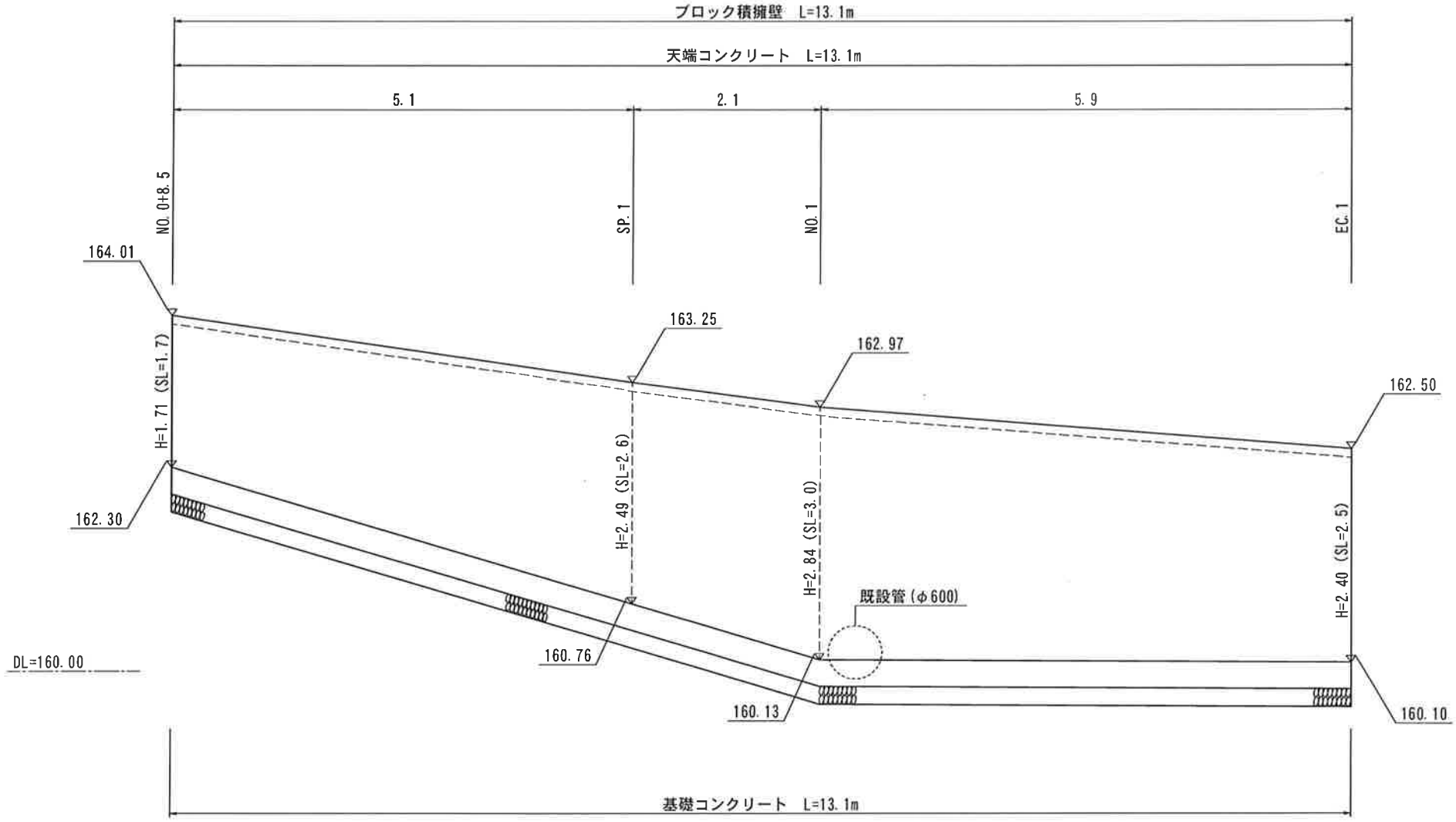

※（SL=）はブロック積擁壁法長を示す。

ブロック積擁壁一般図

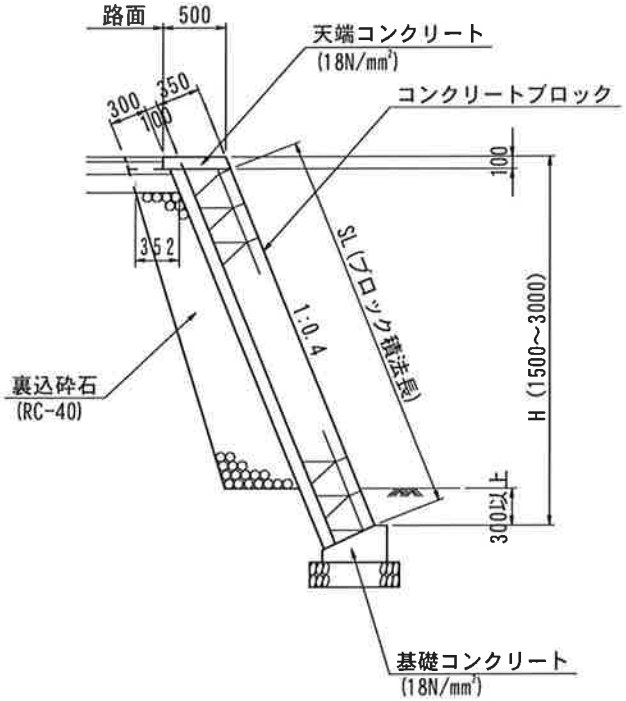
路面
500
天端コンクリート
(18N/mm²)
コンクリートブロック
300
350
100
100
352
SL(ブロック積法長)
1:0.4
H (1500～3000)
300以上
裏込砕石
(RC-40)
基礎コンクリート
(18N/mm²)

ブロック積擁壁数量計算書

測点	区間距離 (L)	ブロック積(裏コン10cm)			裏込砕石 (水平上幅c=0.352)								備考
		法長 SL	平均 SLave	面積 L・SLave	ブロック高 H	基礎根入れ h_1	天端コン +舗装厚:h_2	砕石高 $h=H-h_1-h_2$	下幅 $d=c+0.1\cdot h$	断面積 $A=(c+d)/2\cdot h$	平均 Aave	立積 L・Aave	
	m	m	m	m^2	m	m	m	m	m	m^2	m^2	m^3	
NO.0+8.5	—	1.7	—	—	1.71	0.300	0.29	1.12	0.445	0.44	—	—	
SP.1 (NO.0+16.12)	5.1	2.6	2.15	11.0	2.49	0.300	0.29	1.90	0.523	0.81	0.625	3.2	
NO.1	2.1	3.0	2.80	5.9	2.84	0.385	0.29	2.17	0.550	0.96	0.885	1.9	
EC.1 (NO.1+9.03)	5.9	2.5	2.75	16.2	2.40	0.385	0.29	1.73	0.506	0.72	0.840	5.0	
合計	m 13.10			m^2 33.1								m^3 10.1	

基礎コンクリート　　数量計算書　　10m当り

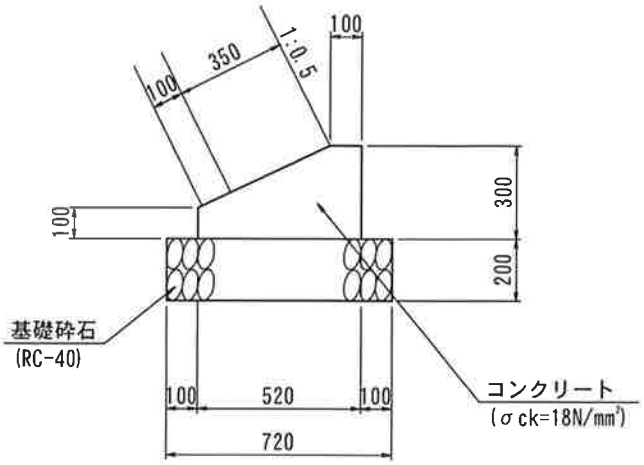

名　称	規　格	算　　式	単位当たり数量	延 長	数 量
コンクリート	σck=18N/mm²	鳥取県小構造物標準設計図集より			1.140 m^3
型　枠		鳥取県小構造物標準設計図集より			4.000 m^2
基礎砕石	RC-40、t=20cm	鳥取県小構造物標準設計図集より			7.200 m^2

天端コンクリート　数量計算書　10m当り

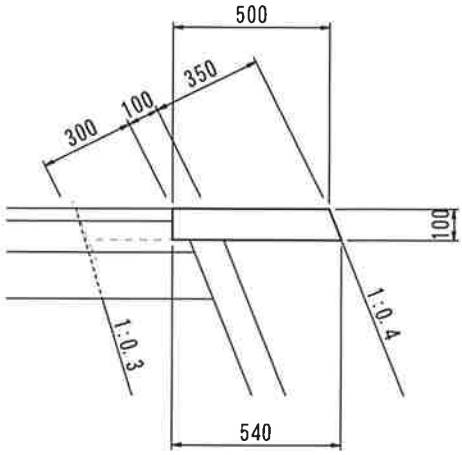

名　称	規　格	算　式	単位当たり数量	延 長	数 量
コンクリート	σck=18N/mm²	(0.50+0.54)×0.10×1/2×10.0m			m^3 0.520
型　枠		(1.077×0.10＋1.000×0.10)×10.0m			m^2 2.077

排水構造物工

排水構造物工

数量総括表

費目	工種	種別	細別	規格	単位	数量	摘要
	排水構造物工				式	1	
		作業土工			式	1	
			床掘り	土砂	m^3	10.5	
			埋戻し		m^3	3.6	
			基面整正		m^2	4.8	
		側溝工			式	1	
			大型フリューム	B600-H600	m	6.0	

作業土工　　数量計算書

測点番号	測点間距離 (m)	床掘り 面積 (m^2)	床掘り 平均 (m^2)	床掘り 立積 (m^3)	埋戻し 面積 (m^2)	埋戻し 平均 (m^2)	埋戻し 立積 (m^3)	基面整正 面積 (m^2)	基面整正 平均 (m^2)	基面整正 立積 (m^3)	面積 (m^2)	平均 (m^2)	立積 (m^3)	備考
大型フリューム (B600-H600)														
NO.1	—	1.8	—	—	0.4	—	—	0.8	—	—				
EC.1 (NO.1+9.03)	6.0	1.7	1.75	10.5	0.8	0.60	3.6	0.8	0.80	4.8				L=6.0m
合計				10.5			3.6			4.8				

測点間距離は側溝の実距離を示す。

作業土工算定区分図

S=1:100

NO. 1

GH=163.23
FH=163.32

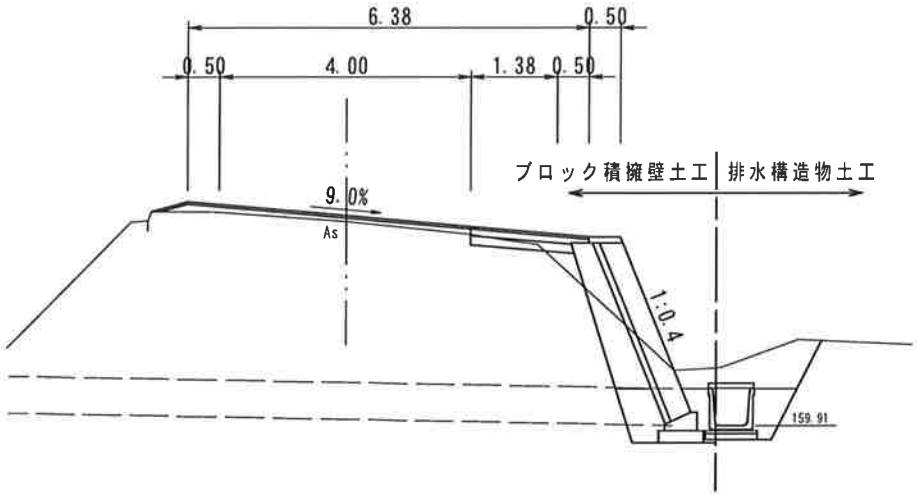

EC. 1

GH=162.58
FH=162.58

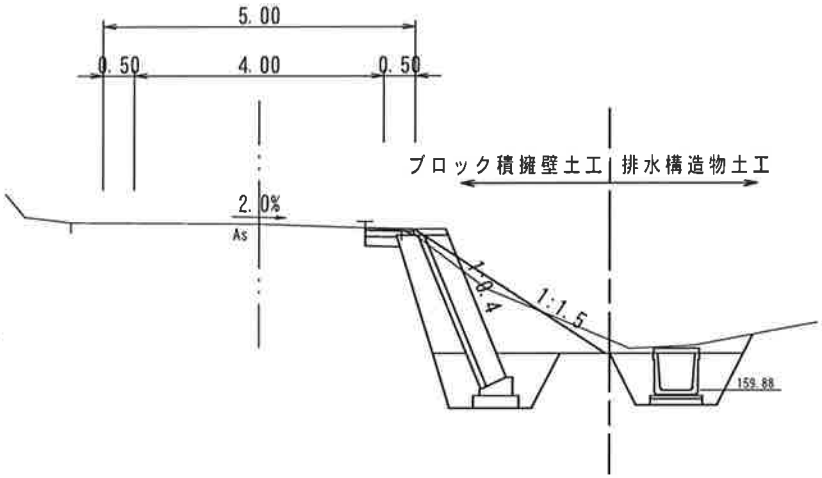

大型フリューム(B600-H600)　　延長調書

左側			右側		
位置	延長	摘要	位置	延長	摘要
			No.1 ～ EC.1	m 6.0	
			左右合計	m 6.0	

大型フリューム(B600-H600)　数量計算書

10m当り

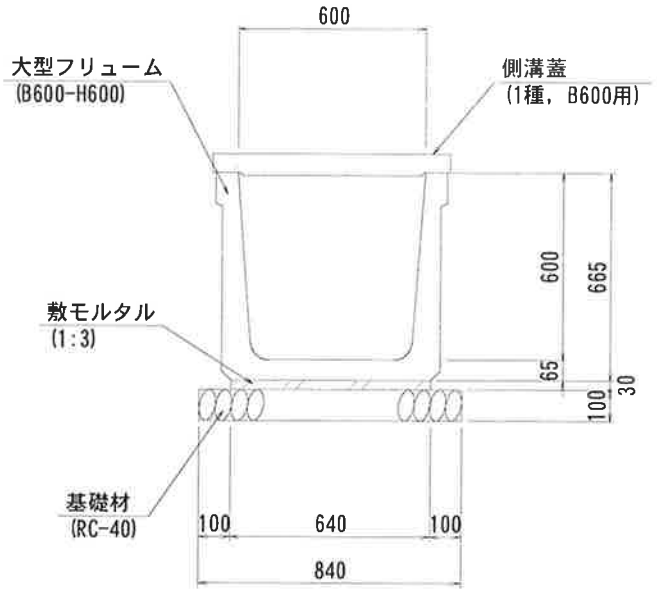

名　称	規　格	算　　式	単位当たり数量	延　長	数　量
大型フリューム	B600-H600 L=2.0m/個	10.0/2.0			個 5.0
敷モルタル	1:3	0.64×0.03×10.0			m^3 0.192
基礎砕石	RC-40, t=100	0.84×10.0			m^2 8.40
側溝蓋	1種, B600用	10.0/0.50			枚 20.00

構造物撤去工

構造物撤去工

数量総括表

費目	工種	種別	細別	規格	単位	数量	摘要
	構造物撤去工				式	1	
		構造物取壊し工			式	1	
			舗装版切断	アスファルト舗装,t=4cm	m	20.5	
			舗装版取壊し	アスファルト舗装,t=4cm	m^2	7.9	
		殻運搬処理工			式	1	
			殻運搬処理	アスファルト舗装版	m^3	0.3	

舗装版取壊し　　数量計算書

測点番号	測点間距離 (m)	舗装版取壊し(As) 幅 (m)	平均 (m)	面積 (m^2)	面積 (m^2)	平均 (m^2)	立積 (m^3)	面積 (m^2)	平均 (m^2)	立積 (m^3)	面積 (m^2)	平均 (m^2)	立積 (m^3)	備考
NO.0+8.5		0.6	—	—										
SP.1 (NO.0+16.12)	7.6	0.5	0.55	4.2										
NO.1	3.9	0.0	0.25	1.0										
EC.1 (NO.1+9.03)	9.0	0.6	0.30	2.7										
舗装版取壊し:A 合計	20.5			m^2 7.9										
殻運搬処理:V 面積×厚さ =	7.9×0.04=			m^3 0.3										

舗装版切断(アスファルト舗装,t=4cm)　　延長調書

左側			右側		
位置	延長	摘要	位置	延長	摘要
			No.0 +8.5 ～ EC.1	20.5 m	
			左右合計	20.5 m	

舗 装 工

舗装工　　数量総括表

費目	工種	種別	細別	規格	単位	数量	摘要
	舗装工				式	1	
		アスファルト舗装工			式	1	
			下層路盤	クラッシャーラン(RC-40) t=15cm	m^2	21.8	
			上層路盤	粒調砕石(M-30) t=10cm	m^2	20.5	
			表層	密粒度アスコン t=4cm	m^2	94.8	
			As安定処理	粗粒度アスコン 平均厚t=7cm	m^2	57.1	

舗装工(車道舗装)　　数量計算書

測点番号	測点間距離 (m)	上層路盤 幅 (m)	上層路盤 平均 (m)	上層路盤 面積 (m^2)	下層路盤 幅 (m)	下層路盤 平均 (m)	下層路盤 面積 (m^2)	幅 (m)	平均 (m)	面積 (m^2)	幅 (m)	平均 (m)	面積 (m^2)	備考
NO.0+8.5	–	0.50	—	—	0.61	—	—							
SP.1 (NO.0+16.12)	5.10	3.00	1.750	8.9	2.33	1.470	7.5							
NO.1	2.10	1.88	2.440	5.1	1.99	2.160	4.5							
EC.1 (NO.1+9.03)	5.90	0.78	1.330	7.8	0.89	1.440	8.5							
合計	13.10			21.8			20.5							

上層、下層路盤の測点間距離は、ブロック積擁壁展開図の測点距離を使用。

舗装工(車道舗装)　　数 量 計 算 書

測点番号	測点間距離 (m)	表層 幅 (m)	表層 平均 (m)	表層 面積 (m^2)	As安定処理(面積) 幅 (m)	As安定処理(面積) 平均 (m)	As安定処理(面積) 面積 (m^2)	AS安定処理(立積) 面積 (m^2)	AS安定処理(立積) 平均 (m^2)	AS安定処理(立積) 立積 (m^3)	幅 (m)	平均 (m)	面積 (m^2)	備考
NO.0+8.5	-	0.50	—	—	0.00	—	—	0.00	—	—				
SP.1 (NO.0+16.12)	7.62	7.80	4.150	31.6	4.42	2.210	16.8	0.31	0.155	1.18				
NO.1	3.88	6.90	7.350	28.5	4.92	4.670	18.1	0.34	0.325	1.26				
EC.1 (NO.1+9.03)	9.03	0.78	3.840	34.7	0.00	2.460	22.2	0.00	0.170	1.54				
合計	20.53			94.8			A= 57.1			V= 3.98				
					As安定処理平均厚(t) t = V / A = 3.98 / 57.1 =			m 0.070	→	cm 7				

表層、As安定処理の測点間距離は、センター距離を使用。

重力式擁壁部

工事数量内訳表

工 事 数 量 内 訳 表

6工区、L=40.0m、W=5.0m

費　目	工　種	種　別	細　別	規　格	単位	数　量	摘　要
道路改良	道 路 土 工				式	1	
		掘 削 工			式	1	
			掘削(片切)	土砂	m^3	79	
			掘削(オープン)	土砂	m^3	49	
		路体盛土工			式	1	
			路体盛土	流用土、B＜2.5m	m^3	1	
		法面整形			式	1	
			法面整形(盛土部)		m^2	24	
		残土処理工			式	1	
			残土処理	土砂	m^3	158	
	法 面 工				式	1	
		防草対策工			式	1	
			防草コンクリート	盛土部	m	24.1	
	擁壁工				式	1	
		作業土工			式	1	
			床掘り	土砂	m^3	65	

工事数量内訳表

6工区、L=40.0m、W=5.0m

費目	工種	種別	細別	規格	単位	数量	摘要
			埋戻し	土砂	m^3	31	
			基面整正		m^2	31	
		場所打擁壁工			式	1	
			重力式擁壁	GW15、H=1.3m	m	24.1	
	構造物撤去工				式	1	
		構造物取壊し工			式	1	
			舗装版取壊し	アスファルト舗装、t=4cm	m^2	208	
			舗装版切断	アスファルト舗装、t=4cm	m	11	
		殻運搬処理工			式	1	
			ガードレール撤去	土中用	m	24	
		防護柵撤去工			式	1	
			殻運搬処理	アスファルト舗装版	m^3	8	
	舗装工				式	1	
		アスファルト舗装工			式	1	
			下層路盤	クラッシャーラン(RC-40) t=15cm	m^2	205	
			上層路盤	粒調砕石(M-30) t=10cm	m^2	207	

工事数量内訳表

6工区、L=40.0m、W=5.0m

費目	工種	種別	細別	規格	単位	数量	摘要
			表層	密粒度アスコン t=4cm	m²	206	
	防護柵工				式	1	
		路側防護柵工			式	1	
			ガードレール	コンクリート中用，Gr-C-2B	m	24	
			〃	土中用，Gr-C-4E	m	4	

道 路 土 工

道路土工　　数量総括表

費目	工種	種別	細別	規格	単位	数量	摘要
	道路土工				式	1	
		掘削工			式	1	
			掘削(片切)	土砂	m^3	79.2	
			掘削(オープン)	土砂	m^3	49.0	
		路体盛土工			式	1	
			路体盛土	流用土、B＜2.5m	m^3	0.8	
		法面整形			式	1	
			法面整形(盛土部)		m^2	24.1	
		残土処理工			式	1	
			残土処理	土砂	m^3	157.6	

土工数量集計表

名　称	掘　削(片切)	掘　削 (オープンカット)	路体盛土 (B＜2.5m)				作業土工			
							床掘り	埋戻し		
掘削 計算書	79.2	49.0								
路体盛土 計算書			0.8							
擁壁工作業土工計算書							65.1	31.3		
合　計	m^3 79.2	m^3 49.0	m^3 0.8	m^3	m^3	m^3	m^3 65.1	m^3 31.3		

残土処理工

V＝(79.2+49.0+65.1)−(0.8+31.3)/0.9=　　157.6　m^3

(片切+オープンカット+床掘) − (路体盛土+埋戻)/0.9

掘削工　　数量計算書

測点番号	測点間距離 (m)	掘削(片切) 面積 (m^2)	掘削(片切) 平均 (m^2)	掘削(片切) 立積 (m^3)	掘削(オープンカット) 面積 (m^2)	掘削(オープンカット) 平均 (m^2)	掘削(オープンカット) 立積 (m^3)	面積 (m^2)	平均 (m^2)	立積 (m^3)	面積 (m^2)	平均 (m^2)	立積 (m^3)	備考
NO.0-20.0	-	1.7	-	-	-	-	-							NO.0横断を準用
NO.0	20.0	1.7	1.70	34.0	1.2	-	-							
BC.1 (NO.0+8.00)	8.0	2.7	2.20	17.6	1.3	1.25	10.0							
NO.1	12.0	0.5	1.60	19.2	1.1	1.20	14.4							
EC.1 (NO.1+5.06)	5.1	0.3	0.40	2.0	1.1	1.10	5.6							
BC.2 (NO.1+12.52)	7.4	0.5	0.40	3.0	1.3	1.20	8.9							
NO.2	7.5	0.4	0.45	3.4	1.4	1.35	10.1							
合計	60.0			79.2			49.0							

路体盛土工　　数量計算書

測点番号	測点間距離 (m)	路体盛土(B＜2.5m) 面積 (m^2)	平均 (m^2)	立積 (m^3)	面積 (m^2)	平均 (m^2)	立積 (m^3)	面積 (m^2)	平均 (m^2)	立積 (m^3)	面積 (m^2)	平均 (m^2)	立積 (m^3)	備考
NO.0	–													
BC.1 (NO.0+8.00)	8.0													
NO.1	12.0													
EC.1 (NO.1+5.06)	5.1	0.0	–	–										
BC.2 (NO.1+12.52)	7.4	0.1	0.05	0.4										
NO.2	7.5	0.0	0.05	0.4										
合計	40.0			0.8										

法面整形　　数量計算書

測点番号	測点間距離 (m)	法面整形(盛土部) 法長 (m)	平均 (m)	面積 (m^2)	法長 (m)	平均 (m)	面積 (m^2)	法長 (m)	平均 (m)	面積 (m^2)	法長 (m)	平均 (m)	面積 (m^2)	備考
NO.0+6.0	–	1.0	–	–										BC.1断面使用
BC.1 (NO.0+8.00)	2.0	1.0	1.00	2.0										
NO.1	11.4	1.0	1.00	11.4										
EC.1 (NO.1+5.06)	4.8	1.0	1.00	4.8										
NO.1+11.0	5.9	1.0	1.00	5.9										EC.1断面使用
合計	24.1			24.1										

測点間距離は、重力式擁壁の実距離を使用

法 面 工

法面工

数量総括表

費目	工種	種別	細別	規格	単位	数量	摘要
	法面工				式	1	
		防草対策工			式	1	
			防草コンクリート	盛土部	m	24.1	

防草コンクリート(盛土部)　　延長調書

左側			右側		
位置	延長	摘要	位置	延長	摘要
NO.0 +6.0 ～ NO.1 +11.0	24.1 m				
			左右合計	24.1 m	

防草コンクリート(盛土部)　　数量計算書　　10m当り

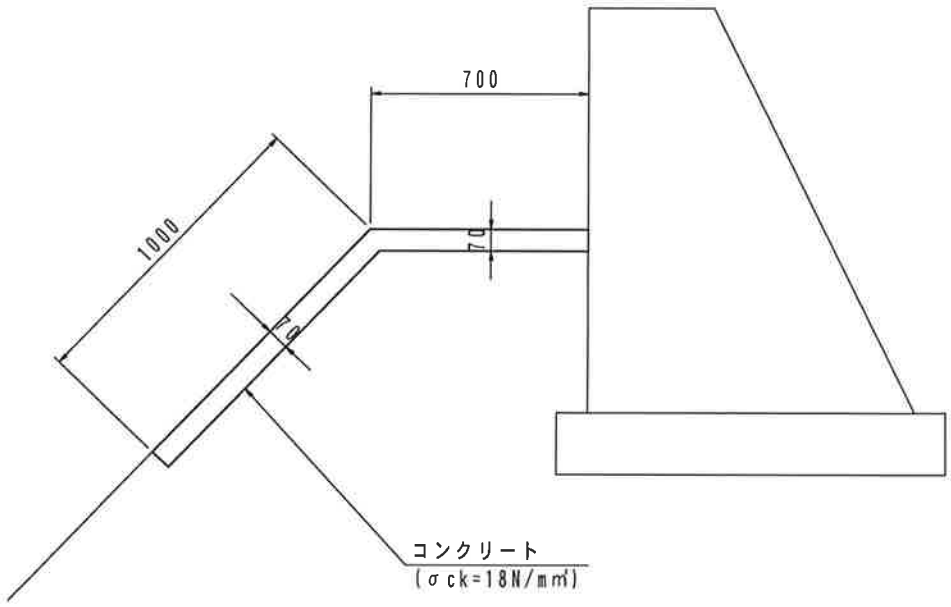

名　称	規　格	算　　式	単位当たり数量	延　長	数　量
コンクリート	σck=18N/mm²	(1.00+0.70)×0.07×10.0			1.190 m^3
目地材	t=10mm	(1.00+0.70)×0.07×10.0/4.0			0.298 m^2
型枠		0.07×10.0			0.700 m

擁 壁 工

擁壁工

数量総括表

費目	工種	種別	細別	規格	単位	数量	摘要
	擁壁工				式	1	
		作業土工			式	1	
			床掘り		m^3	65.1	
			埋戻し		m^3	31.3	
			基面整正		m^2	31.3	
		場所打擁壁工			式	1	
			重力式擁壁	GW15、H=1.3m	m	24.1	

作業土工　　数量計算書

測点番号	測点間距離 (m)	床掘り 面積 (m^2)	床掘り 平均 (m^2)	床掘り 立積 (m^3)	埋戻し 面積 (m^2)	埋戻し 平均 (m^2)	埋戻し 立積 (m^3)	基面整正 幅 (m)	基面整正 平均 (m)	基面整正 面積 (m^2)				備考
NO.0+6.0	-	2.7	—	—	1.3	—	—	1.3	—	—				BC.1断面使用
BC.1 (NO.0+8.00)	2.0	2.7	2.70	5.4	1.3	1.30	2.6	1.3	1.30	2.6				
NO.1	11.4	2.7	2.70	30.8	1.3	1.30	14.8	1.3	1.30	14.8				
EC.1 (NO.1+5.06)	4.8	2.7	2.70	13.0	1.3	1.30	6.2	1.3	1.30	6.2				
NO.1+11.0	5.9	2.7	2.70	15.9	1.3	1.30	7.7	1.3	1.30	7.7				EC.1断面使用
合　計	24.1			65.1			31.3			31.3				

測点間距離は、重力式擁壁の実距離。

重力式擁壁展開図（参考図）

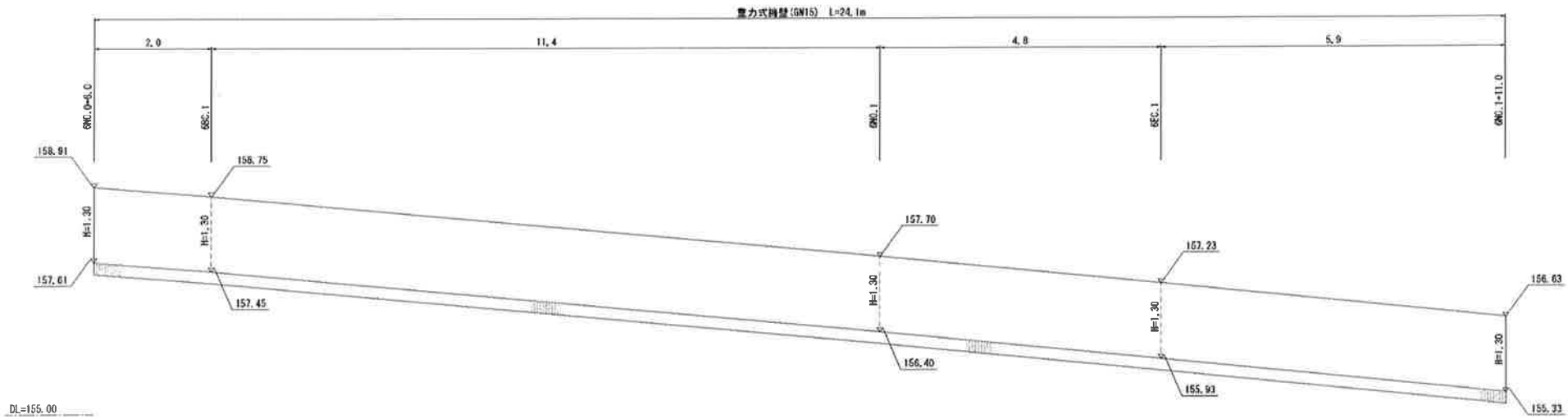

重力式擁壁(GW15)

延長調書

左側			右側		
位置	延長	摘要	位置	延長	摘要
NO.0 +6.0 ～ NO.1 +11.0	24.1 m				
			左右合計	24.1 m	

重力式擁壁(GW15)　　数量計算書　　10m当り

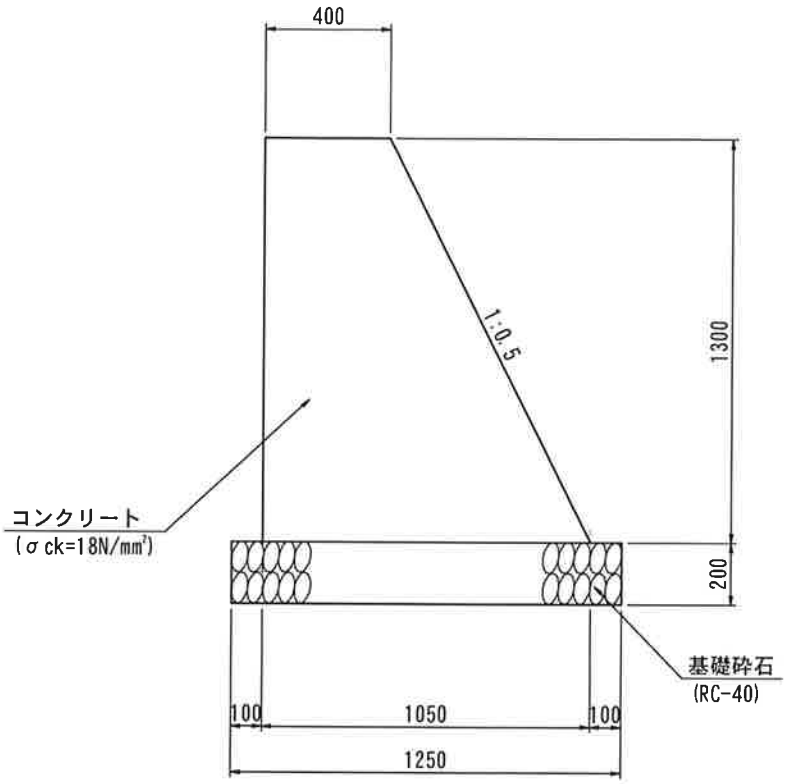

名　称	規　格	算　　式	単位当たり数量	延 長	数 量
コンクリート	σck=18N/mm²	(0.40+1.05)×1/2×1.30×10.0			m^3 9.425
型枠	小型構造物	(1.000+1.118)×1.30×10.0			m^2 27.534
基礎砕石	RC-40 t=0.20m	1.25×10.0			m^2 12.500

構造物撤去工

構造物撤去工

数量総括表

費目	工種	種別	細別	規格	単位	数量	摘要
	構造物撤去工				式	1	
		構造物取壊し工			式	1	
			舗装版取壊し	アスファルト舗装、t=4cm	m^2	208.1	
			舗装版切断	アスファルト舗装、t=4cm	m	11.2	
		殻運搬処理工			式	1	
			殻運搬処理	アスファルト舗装版	m^3	8.3	
		防護柵撤去工	ガードレール撤去	土中用	m	24	

舗装版取壊し　　数量計算書

測点番号	測点間距離 (m)	舗装版取壊し(As) 幅 (m)	平均 (m)	面積 (m^2)	面積 (m^2)	平均 (m^2)	立積 (m^3)	面積 (m^2)	平均 (m^2)	立積 (m^3)	面積 (m^2)	平均 (m^2)	立積 (m^3)	備考
NO.0	—	5.1	—	—										
BC.1 (NO.0+8.00)	8.0	5.3	5.20	41.6										
NO.1	12.0	4.9	5.10	61.2										
EC.1 (NO.1+5.06)	5.1	5.0	4.95	25.2										
BC.2 (NO.1+12.52)	7.4	5.2	5.10	37.7										
NO.2	7.5	6.1	5.65	42.4										
舗装版取壊し:A 合計	40.0			m^2 208.1										
殻運搬処理:V 面積×厚さ =	208.1×0.04=			m^3 8.3										

舗装版切断(アスファルト舗装)　　延長調書

左側			右側		
位置	延長	摘要	位置	延長	摘要
No.0 (起点)	5.1 m				
No.2 (終点)	6.1				
			左右合計	11.2 m	

舗 装 工

舗装工　　数量総括表

費目	工種	種別	細別	規格	単位	数量	摘要
	舗装工				式	1	
		アスファルト舗装工			式	1	
			下層路盤	クラッシャーラン(RC-40) t=15cm	m^2	205.1	
			上層路盤	粒調砕石(M-30) t=10cm	m^2	206.8	
			表層	密粒度アスコン t=4cm	m^2	206.1	

舗装工(車道舗装)　　数 量 計 算 書

測点番号	測点間距離 (m)	下層路盤 幅 (m)	下層路盤 平均 (m)	下層路盤 面積 (m^2)	上層路盤 幅 (m)	上層路盤 平均 (m)	上層路盤 面積 (m^2)	表層 幅 (m)	表層 平均 (m)	表層 面積 (m^2)	幅 (m)	平均 (m)	面積 (m^2)	備考
NO.0	–	4.93	–	–	4.93	–	–	4.83	–	–				
BC.1 (NO.0+8.00)	8.0	5.17	5.050	40.4	5.24	5.085	40.7	5.27	5.050	40.4				
NO.1	12.0	4.80	4.985	59.8	4.87	5.055	60.7	4.90	5.085	61.0				
EC.1 (NO.1+5.06)	5.1	4.80	4.800	24.5	4.87	4.870	24.8	4.90	4.900	25.0				
BC.2 (NO.1+12.52)	7.4	5.30	5.050	37.4	5.30	5.085	37.6	5.20	5.050	37.4				
NO.2	7.5	6.17	5.735	43.0	6.17	5.735	43.0	6.07	5.635	42.3				
合計	40.0			205.1			206.8			206.1				

防護柵工

防護柵工

数量総括表

費目	工種	種別	細別	規格	単位	数量	摘要
	防護柵工				式	1	
		路側防護柵工			式	1	
			ガードレール	コンクリート中用，Gr-C-2B	m	24.0	
			〃	土中用，Gr-C-4E	m	4.0	

ガードレール(Gr-C-2B)

延長調書

左側			右側		
位置	延長	摘要	位置	延長	摘要
No.0 +6.0 ～ NO.1 +11.0	24.0 m				
			左右合計	24.0 m	

ガードレール(Gr-C-4E)

延長調書

左側			右側		
位置	延長	摘要	位置	延長	摘要
No.1 +11.0 ～ No.1 +15.0	4.0 m				
			左右合計	4.0 m	